PL EN DE FR ES PT IT CZ SK SL EE LT LV
NB FI HU RO AR RU EL HR SV DA NL TR BG

BEAUTIFLY

SkinMist

PRO

series

Nano-ion facial sauna

User manual



/beautifly.global /beautifly_global

/@beautifly.global /@beautifly.global

f1

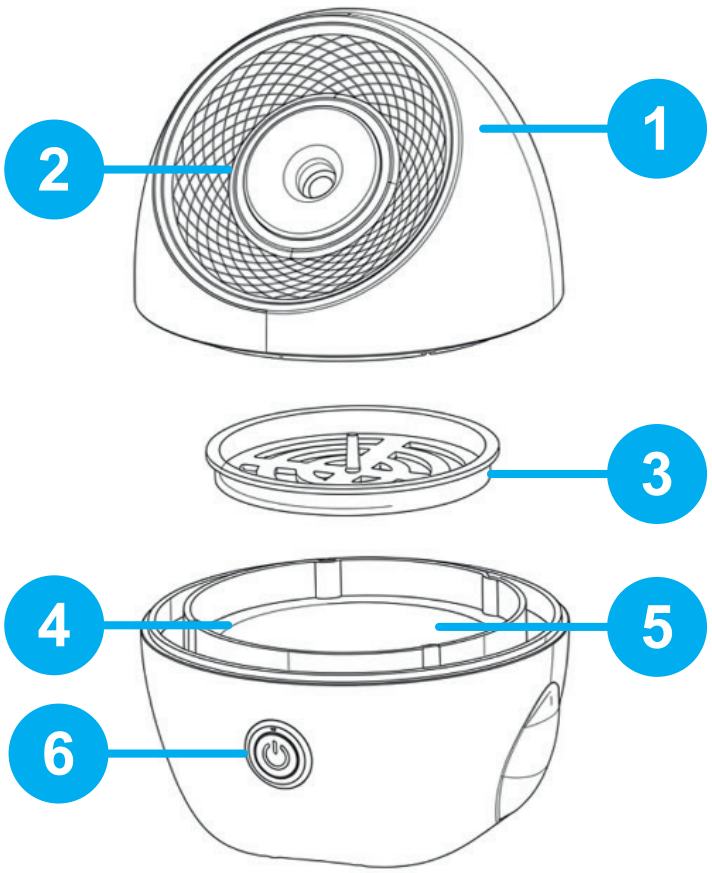

f2

youtube.com/@beautifly.global

facebook.com/beautifly.global

Napięcie: AC 220 V
Moc znamionowa: 300 W

PL

Bezpieczeństwo: przed użyciem produktu zapoznaj się z niniejsza instrukcją obsługi i przestrzegaj zaleceń w niej zawartych w trakcie użytkowania urządzenia.

Opis urządzenia [strona 2 - f1]:
1. Pokrywa
2. Dysza rozpylająca
3. Osłona wewnętrzna (odporna na zachlapania wodą)
4. Oznaczenie maksymalnego poziomu wody (MAX)
5. Zbiornik na wodę
6. Przycisk włączania/wyłączania (ON/OFF)

Sposób użycia:
1. Ustaw urządzenie na stabilnej, płaskiej powierzchni
2. Zdejmij pokrywę oraz osłonę wewnętrzną i napełnij zbiornik wodą destylowaną lub przefiltrowaną do poziomu MAX
3. Załóż szczelnie osłonę wewnętrzną, a następnie zamknij pokrywę.
4. Podłącz urządzenie do zasilania i naciśnij ON/OFF
5. Poczekaj ok. 30 s, aż zacznie wydobywać się para
6. Usiądź wygodnie i skieruj strumień pary na twarz, zachowując bezpieczną odległość ok. 25 cm. W trakcie zabiegu trzymaj oczy zamknięte i oddychaj naturalnie. Jedna sesja powinna trwać maksymalnie 10 minut. Urządzenie zaleca się stosować 2–3 razy w tygodniu w przypadku skóry normalnej oraz 1 raz w tygodniu przy skórze wrażliwej. Nie należy używać urządzenia częściej niż raz dziennie. Zbyt częste stosowanie może prowadzić do przesuszenia skóry, osłabienia jej bariery ochronnej oraz zwiększenia wrażliwości.
7. Po zakończeniu wyłącz urządzenie, odłącz od zasilania i pozostaw do ostygnięcia
8. Bezpośrednio po zakończeniu zabiegu delikatnie osusz twarz, a następnie nałóż odpowiednio dobrane kosmetyki – serum nawilżające lub oczyszczające oraz krem dopasowany do potrzeb skóry.

Ważne uwagi:
1. Używaj wyłącznie wody destylowanej lub oczyszczonej (opcjonalnie: można dodać naturalne składniki, np. cytrynę lub ogórek).
2. Nie dodawaj balsamów, olejków eterycznych ani substancji zapachowych.
3. Spadek intensywności pary przy niskim poziomie wody jest normalny – przy jej braku para nie jest wytwarzana.
4. Jeśli w trakcie pracy zabraknie wody, wyłącz urządzenie i odczekaj ok. 10 minut, aż urządzenie ostygnie, zanim ponownie uzupełnisz zbiornik.

Czyszczenie i konserwacja:
Po każdym użyciu odłącz urządzenie od zasilania, pozostaw do ostygnięcia (min. 10 minut), wylej wodę ze zbiornika (nie przez dyszę) i wytrzyj urządzenie do sucha. Urządzenie należy czyścić regularnie; obudowę przecierać lekko wilgotną, dobrze wyciśniętą ściereczką, a wtyczkę suchą ściereczką. Nie zanurzaj urządzenia w wodzie i chroń gniazdo zasilania przed wilgocią. Przechowuj wyłącznie po całkowitym wyschnięciu.

Ostrzeżenia i zasady bezpieczeństwa:
Nie używaj urządzenia w pobliżu źródeł wody (np. wanna, umywalka) ani mokrymi rękami. Nie zanurzaj urządzenia w wodzie. Zbiornik napełniaj wyłącznie zgodnie z instrukcją. Nie używaj urządzenia w pobliżu substancji łatwopalnych i korzystaj z niego wyłącznie na stabilnej, płaskiej powierzchni. Nie używaj urządzenia ani jego elementów jeśli są uszkodzone lub po upadku; nie demontuj ani nie naprawiaj go samodzielnie. Nie dotykaj wtyczki podczas pracy i nie zginaj przewodu zasilającego. W trakcie pracy nie przechylaj ani nie przenoś urządzenia oraz nie wylewaj wody przez dyszę. Używaj urządzenia zgodnie z jego przeznaczeniem i zachowuj minimalną odległość 25 cm. Urządzenie nie jest zabawką – przechowuj je poza zasięgiem dzieci i nie pozwalaj na jego używanie bez nadzoru dorosłych. Nie używaj urządzenia w przypadku niewrażliwości na ciepło, u osób z ograniczeniami fizycznymi, sensorycznymi lub psychicznymi, w czasie ciąży lub menstruacji, a także przy alergiach, egzemie, obrzękach lub uszkodzeniach skóry oraz w trakcie rekonwalescencji po operacji. W przypadku wystąpienia dyskomfortu natychmiast przerwij użytkowanie.

Więcej informacji o firmie oraz produktach [strona 2 - f2]:

Voltage: AC 220 V
Rated Power: 300 W

EN

Safety: Please read this user manual before using the product and follow the instructions contained therein when using the device.

Device Description [page 2 - f1]:
1. Lid
2. Spray nozzle
3. Inner cover (splash-proof)
4. Maximum water level mark (MAX)
5. Water tank
6. On/Off button (ON/OFF)

Use:
1. Place the device on a stable, flat surface
2. Remove the lid and inner cover and fill the tank with distilled or filtered water to the MAX level
3. Replace the inner cover tightly, then close the lid. 4. Plug the device into the power source and press the ON/OFF button.
5. Wait approximately 30 seconds for steam to begin to emit.
6. Sit comfortably and direct the steam stream towards your face, maintaining a safe distance of approximately 25 cm. Keep your eyes closed and breathe naturally during the treatment. One session should last a maximum of 10 minutes. It is recommended to use the device 2-3 times a week for normal skin and once a week for sensitive skin. Do not use the device more than once a day. Excessive use can lead to dry skin, weakening its protective barrier, and increased sensitivity.
7. When finished, turn the device off, unplug it, and allow it to cool.
8. Immediately after the treatment, gently pat your face dry and then apply appropriate cosmetics – a moisturizing or cleansing serum and a cream tailored to your skin's needs.

Important notes:
1. Use only distilled or purified water (optional: natural ingredients such as lemon or cucumber can be added).

2. Do not add lotions, essential oils, or fragrances.
3. A decrease in steam intensity at low water levels is normal – steam will not be produced if there is no water.
4. If you run out of water during operation, turn off the device and wait approximately 10 minutes for the device to cool down before refilling the tank.

Cleaning and Maintenance:
After each use, unplug the device from the power supply, allow it to cool (at least 10 minutes), pour the water out of the tank (not through the nozzle), and wipe the device dry. The device should be cleaned regularly; wipe the housing with a slightly damp, well-wrung cloth and the plug with a dry cloth. Do not immerse the device in water and protect the power socket from moisture. Store only after it has been completely dry.

Warnings and Safety Instructions:
Do not use the device near water sources (e.g., bathtubs, sinks) or with wet hands. Do not immerse the device in water. Fill the tank only as instructed. Do not use the device near flammable substances and only use it on a stable, flat surface. Do not use the device or its components if they are damaged or have been dropped; do not disassemble or repair it yourself. Do not touch the plug during operation and do not bend the power cord. Do not tilt or carry the device during operation, and do not pour water through the nozzle. Use the device for its intended purpose and maintain a minimum distance of 25 cm. This device is not a toy – keep it out of the reach of children and do not allow it to be used without adult supervision. Do not use the device if you are insensitive to heat, if you have physical, sensory, or mental limitations, if you are pregnant or menstruating, if you suffer from allergies, eczema, swelling, or skin damage, or if you are recovering from surgery. Discontinue use immediately if you experience any discomfort.

More information about the company and products [page 2 - f2]:

Spannung: AC 220 V
Nennleistung: 300 W

DE

Sicherheitshinweise: Bitte lesen Sie diese Bedienungsanleitung vor der Verwendung des Produkts und befolgen Sie die darin enthaltenen Anweisungen.

Gerätebeschreibung [Seite 2 - f1]:
1. Deckel
2. Sprühdüse
3. Spritzschutz (Innenabdeckung)
4. Maximale Wasserstandsanzeige (MAX)
5. Wassertank
6. Ein-/Ausschalter (ON/OFF)

Anwendung:
1. Stellen Sie das Gerät auf eine stabile, ebene Fläche.
2. Entfernen Sie den Deckel und die Innenabdeckung und füllen Sie den Tank bis zur MAX-Markierung mit destilliertem oder gefiltertem Wasser.
3. Setzen Sie die Innenabdeckung wieder fest auf und schließen Sie den Deckel.
4. Schließen Sie das Gerät an die Stromversorgung an und drücken Sie den Ein-/Ausschalter.
5. Warten Sie ca. 30 Sekunden, bis Dampf austritt.
6. Setzen Sie sich bequem hin und richten Sie den Dampfstrahl in einem Abstand von ca. 25 cm auf Ihr Gesicht. Halten Sie die Augen geschlossen und atmen Sie während der Behandlung ruhig und gleichmäßig. Eine Anwendung sollte maximal 10 Minuten dauern. Wir empfehlen, das Gerät 2-3 Mal pro Woche bei normaler Haut und einmal pro Woche bei empfindlicher Haut anzuwenden. Verwenden Sie das Gerät nicht öfter als einmal täglich. Übermäßige Anwendung kann zu trockener Haut, einer Schwächung der Hautbarriere und erhöhter Empfindlichkeit führen.
7. Schalten Sie das Gerät nach der Anwendung aus, ziehen Sie den Netzstecker und lassen Sie es abkühlen.
8. Tupfen Sie Ihr Gesicht direkt nach der Behandlung sanft trocken und tragen Sie anschließend die passenden Kosmetikprodukte auf – ein Feuchtigkeits- oder Reinigungsserum und eine auf Ihre Hautbedürfnisse abgestimmte Creme.

Wichtige Hinweise:
1. Verwenden Sie ausschließlich destilliertes oder gereinigtes Wasser (optional: natürliche Zutaten wie Zitrone oder Gurke können hinzugefügt werden).
2. Fügen Sie keine Lotionen, ätherischen Öle oder Duftstoffe hinzu.
3. Eine geringere Dampfintensität bei niedrigem Wasserstand ist normal – ohne Wasser wird kein Dampf erzeugt.
4. Sollte der Wassertank während des Betriebs leer sein, schalten Sie das Gerät aus und warten Sie ca. 10 Minuten, bis es abgekühlt ist, bevor Sie ihn wieder befüllen.

Reinigung und Wartung:
Ziehen Sie nach jedem Gebrauch den Netzstecker, lassen Sie das Gerät mindestens 10 Minuten abkühlen, leeren Sie den Tank (nicht durch die Düse) und wischen Sie das Gerät trocken. Reinigen Sie das Gerät regelmäßig. Wischen Sie das Gehäuse mit einem leicht feuchten, gut ausgewrungenen Tuch und den Stecker mit einem trockenen Tuch ab. Tauchen Sie das Gerät nicht in Wasser und schützen Sie die Steckdose vor Feuchtigkeit. Bewahren Sie das Gerät erst auf, wenn es vollständig getrocknet ist.

Warnhinweise und Sicherheitshinweise:
Verwenden Sie das Gerät nicht in der Nähe von Wasserquellen (z. B. Badewannen, Waschbecken) oder mit nassen Händen. Tauchen Sie das Gerät nicht in Wasser. Befüllen Sie den Tank nur gemäß der Anleitung. Verwenden Sie das Gerät nicht in der Nähe von brennbaren Stoffen und nur auf einer stabilen, ebenen Fläche. Verwenden Sie das Gerät oder seine Komponenten nicht, wenn diese beschädigt oder heruntergefallen sind. Zerlegen oder reparieren Sie das Gerät nicht selbst. Berühren Sie den Stecker während des Betriebs nicht und knicken Sie das Netzkabel nicht. Neigen oder tragen Sie das Gerät während des Betriebs nicht und gießen Sie kein Wasser durch die Düse. Verwenden Sie das Gerät nur bestimmungsgemäß und halten Sie einen Mindestabstand von 25 cm ein. Dieses Gerät ist kein Spielzeug – bewahren Sie es außerhalb der Reichweite von Kindern auf und lassen Sie es nicht ohne Aufsicht von Erwachsenen verwenden. Verwenden Sie das Gerät nicht, wenn Sie hitzeempfindlich sind, körperliche, sensorische oder geistige Einschränkungen haben, schwanger sind oder menstruieren, an Allergien, Ekzemen, Schwellungen oder Hautschäden leiden oder sich von einer Operation erholen. Beenden Sie die Anwendung sofort, wenn Sie Beschwerden verspüren.

Weitere Informationen zum Unternehmen und zu den Produkten [Seite 2 - f2]:

Tension : 220 V CA
Puissance nominale : 300 W

FR

Sécurité : Veuillez lire ce manuel d'utilisation avant d'utiliser le produit et suivre les instructions qu'il contient lors de l'utilisation de l'appareil.

Description de l'appareil [page 2 - f1] :
1. Couvercle
2. Buse de pulvérisation
3. Couvercle intérieur (anti-éclaboussures)
4. Repère de niveau d'eau maximum (MAX)
5. Réservoir d'eau
6. Bouton marche/arrêt (ON/OFF)

Utilisation :
1. Placez l'appareil sur une surface stable et plane.
2. Retirez le couvercle et le couvercle intérieur, puis remplissez le réservoir d'eau distillée ou filtrée jusqu'au niveau MAX.
3. Replacez le couvercle intérieur en le vissant fermement, puis fermez le couvercle.
4. Branchez l'appareil à la prise de courant et appuyez sur le bouton marche/arrêt.
5. Attendez environ 30 secondes que la vapeur commence à se diffuser.
6. Asseyez-vous confortablement et dirigez le flux de vapeur vers votre visage, en maintenant une distance de sécurité d'environ 25 cm. Gardez les yeux fermés et respirez naturellement pendant le traitement. Une séance ne doit pas excéder 10 minutes. Il est recommandé d'utiliser l'appareil 2 à 3 fois par semaine pour une peau normale et une fois par semaine pour une peau sensible. Ne pas utiliser l'appareil plus d'une fois par jour. Une utilisation excessive peut entraîner une sécheresse cutanée, un affaiblissement de la barrière protectrice et une sensibilité accrue.
7. Après utilisation, éteignez l'appareil, débranchez-le et laissez-le refroidir.
8. Immédiatement après le traitement, séchez délicatement votre visage en le tapotant, puis appliquez vos soins habituels : un sérum hydratant ou nettoyant et une crème adaptée aux besoins de votre peau.

Remarques importantes :
1. Utilisez uniquement de l'eau distillée ou purifiée (facultatif : vous pouvez ajouter des ingrédients naturels comme du citron ou du concombre).
2. N'ajoutez ni lotions, ni huiles essentielles, ni parfums.
3. Une diminution de l'intensité de la vapeur lorsque le niveau d'eau est bas est normale ; la vapeur ne sera pas produite en l'absence d'eau.
4. Si le réservoir d'eau vient à manquer pendant l'utilisation, éteignez l'appareil et attendez environ 10 minutes qu'il refroidisse avant de le remplir à nouveau.

Nettoyage et entretien :
Après chaque utilisation, débranchez l'appareil, laissez-le refroidir (au moins 10 minutes), videz l'eau du réservoir (pas par la buse) et essuyez-le. Nettoyez l'appareil régulièrement : essuyez le boîtier avec un chiffon légèrement humide et bien essoré, et la prise avec un chiffon sec. N'immergez pas l'appareil dans l'eau et protégez la prise de l'humidité. Rangez-le uniquement lorsqu'il est parfaitement sec.

Avertissements et consignes de sécurité :
N'utilisez pas l'appareil à proximité de sources d'eau (baignoire, lavabo, etc.) ni avec les mains mouillées. Ne l'immergez pas dans l'eau. Remplissez le réservoir uniquement comme indiqué. N'utilisez pas l'appareil à proximité de substances inflammables et utilisez-le uniquement sur une surface plane et stable. N'utilisez pas l'appareil ni ses composants s'ils sont endommagés ou s'ils sont tombés ; ne le démontez pas et ne le réparez pas vous-même. Ne touchez pas la prise pendant le fonctionnement et ne pliez pas le cordon d'alimentation. Ne penchez pas et ne transportez pas l'appareil pendant son fonctionnement et ne versez pas d'eau par la buse. Utilisez l'appareil conformément à sa destination et maintenez une distance minimale de 25 cm. Cet appareil n'est pas un jouet : tenez-le hors de portée des enfants et ne laissez personne l'utiliser sans la surveillance d'un adulte. N'utilisez pas l'appareil si vous êtes sensible à la chaleur, si vous avez des limitations physiques, sensorielles ou mentales, si vous êtes enceinte ou avez vos règles, si vous souffrez d'allergies, d'eczéma, d'œdème ou de lésions cutanées, ou si vous êtes en convalescence après une intervention chirurgicale. Cessez immédiatement l'utilisation en cas d'inconfort.

Plus d'informations sur l'entreprise et les produits [page 2 - f2] :

Voltaje: CA 220 V
Potencia nominal: 300 W

ES

Seguridad: Lea este manual de usuario antes de usar el producto y siga las instrucciones que contiene.

Descripción del dispositivo [página 2 - f1]:
1. Tapa
2. Boquilla pulverizadora
3. Cubierta interior (antisalpicaduras)
4. Indicador de nivel máximo de agua (MAX)
5. Depósito de agua
6. Botón de encendido/apagado (ON/OFF)

Uso:
1. Coloque el dispositivo sobre una superficie plana y estable.
2. Retire la tapa y la cubierta interior y llene el depósito con agua destilada o filtrada hasta el nivel MAX.
3. Vuelva a colocar la cubierta interior firmemente y cierre la tapa.
4. Enchufe el dispositivo a la corriente y pulse el botón de encendido/apagado.
5. Espere aproximadamente 30 segundos a que empiece a salir vapor.
6. Siéntese cómodamente y dirija el chorro de vapor hacia su rostro, manteniendo una distancia de seguridad de aproximadamente 25 cm. Mantenga los ojos cerrados y respire con normalidad durante el tratamiento. Cada sesión debe durar un máximo de 10 minutos. Se recomienda usar el dispositivo de 2 a 3 veces por semana para piel normal y una vez por semana para piel sensible. No lo use más de una vez al día. El uso excesivo puede resecar la piel, debilitar su barrera protectora y aumentar la sensibilidad.
7. Al finalizar, apague el dispositivo, desenchúfelo y deje que se enfríe.
8. Inmediatamente después del tratamiento, seque suavemente el rostro con palmaditas y aplique los cosméticos adecuados: un sérum hidratante o limpiador y una crema adaptada a las necesidades de su piel.

Notas importantes:
1. Use solo agua destilada o purificada (opcional: se pueden añadir ingredientes naturales como limón o pepino).
2. No añada lociones, aceites esenciales ni fragancias.
3. Es normal que la intensidad del vapor disminuya con niveles bajos de agua; no se producirá vapor si no hay agua.
4. Si se queda sin agua durante el funcionamiento, apague el dispositivo y espere aproximadamente 10 minutos a que se enfríe antes de rellenar el depósito.

Limpieza y mantenimiento:
Después de cada uso, desconecte el dispositivo de la corriente, deje que se enfríe (al menos 10 minutos), vacíe el agua del depósito (no por la boquilla) y séquelo. El dispositivo debe limpiarse regularmente; limpie la carcasa con un paño ligeramente húmedo y bien escurrido, y el enchufe con un paño seco. No sumerja el dispositivo en agua y proteja la toma de corriente de la humedad. Guárdelo solo después de que esté completamente seco.

Advertencias e instrucciones de seguridad:
No utilice el dispositivo cerca de fuentes de agua (p. ej., bañeras, lavabos) ni con las manos mojadas. No sumerja el dispositivo en agua. Llene el depósito solo como se indica. No utilice el dispositivo cerca de sustancias inflamables y utilícelo únicamente sobre una superficie plana y estable. No utilice el dispositivo ni sus componentes si están dañados o se han caído; no lo desmonte ni lo repare usted mismo. No toque el enchufe durante el funcionamiento ni doble el cable de alimentación. No incline ni transporte el dispositivo durante su funcionamiento y no vierta agua por la boquilla. Utilice el dispositivo para el fin previsto y mantenga una distancia mínima de 25 cm. Este dispositivo no es un juguete; manténgalo fuera del alcance de los niños y no permita que se utilice sin la supervisión de un adulto. No utilice el dispositivo si es insensible al calor, si tiene limitaciones físicas, sensoriales o mentales, si está embarazada o menstruando, si padece alergias, eccema, hinchazón o lesiones cutáneas, o si se está recuperando de una cirugía. Suspenda su uso inmediatamente si experimenta alguna molestia.

Más información sobre la empresa y los productos [página 2 - f2]:

Tensão: AC 220 V
Potência nominal: 300 W

PT

Segurança: Leia este manual do utilizador antes de utilizar o produto e siga as instruções nele contidas quando utilizar o aparelho.

Descrição do aparelho [página 2 - f1]:
1. Tampa
2. Bocal de vapor
3. Tampa interior (à prova de salpicos)
4. Marca de nível máximo de água (MAX)
5. Reservatório de água
6. Botão Ligar/Desligar (ON/OFF)

Modo de utilização:
1. Coloque o aparelho numa superfície plana e estável.
2. Remova a tampa e a tampa interior e encha o reservatório com água destilada ou filtrada até ao nível MAX.
3. Volte a colocar a tampa interior firmemente e feche a tampa.
4. Ligue o aparelho à tomada e pressione o botão Ligar/Desligar.
5. Aguarde aproximadamente 30 segundos para que o vapor comece a ser emitido.
6. Sente-se confortavelmente e dirija o jato de vapor para o rosto, mantendo uma distância segura de aproximadamente 25 cm. Mantenha os olhos fechados e respire naturalmente durante o tratamento. Uma sessão deve durar no máximo 10 minutos. Recomenda-se a utilização do aparelho 2 a 3 vezes por semana para pele normal e uma vez por semana para pele sensível. Não utilize o aparelho mais do que uma vez por dia. O uso excessivo pode causar secura da pele, enfraquecendo a sua barreira protetora e aumentando a sensibilidade.
7. Quando terminar, desligue o aparelho, desligue-o da tomada e deixe-o arrefecer.
8. Imediatamente após o tratamento, seque o rosto suavemente com leves toques e aplique os cosméticos adequados – um sérum hidratante ou de limpeza e um creme específico para as necessidades da sua pele.

Observações importantes:
1.Utilize apenas água destilada ou purificada (opcional: podem ser adicionados ingredientes naturais como limão ou pepino).
2.Não adicione loções, óleos essenciais ou fragrâncias.
3. Uma diminuição da intensidade do vapor com níveis baixos de água é normal – o vapor não será produzido se não houver água.
4. Se a água se esgotar durante o funcionamento, desligue o aparelho e aguarde aproximadamente 10 minutos para que arrefeça antes de reabastecer o reservatório.

Limpeza e Manutenção:
Após cada utilização, desligue o aparelho da tomada, deixe-o arrefecer (durante pelo menos 10 minutos), esvazie o reservatório (não pelo bocal) e seque o aparelho. O aparelho deve ser limpo regularmente; limpe a carcaça com um pano ligeiramente húmido e bem torcido e o tampão com um pano seco. Não mergulhe o aparelho em água e proteja a tomada da humidade. Guarde-o apenas depois de completamente seco.

Avisos e Instruções de Segurança:
Não utilize o aparelho perto de fontes de água (por exemplo, banheiras, lavatórios) ou com as mãos molhadas. Não mergulhe o aparelho em água. Encha o reservatório apenas conforme as instruções. Não utilize o aparelho perto de substâncias inflamáveis e utilize-o apenas numa superfície plana e estável. Não utilize o aparelho ou os seus componentes se estiverem danificados ou tiverem caído; não o desmonte nem tente repará-lo você mesmo. Não toque na ficha durante o funcionamento e não dobre o cabo de alimentação. Não incline nem transporte o aparelho durante o funcionamento e não verta água pelo bocal. Utilize o aparelho apenas para o fim a que se destina e mantenha uma distância mínima de 25 cm. O aparelho não é um brinquedo – mantenha-o fora do alcance das crianças e não permita que seja utilizado sem a supervisão de um adulto. Não utilize o aparelho se for insensível ao calor, se tiver limitações físicas, sensoriais ou mentais, se estiver grávida ou menstruada, se sofrer de alergias, eczema, inchaço ou lesões na pele, ou se estiver a recuperar de uma cirurgia. Se sentir algum desconforto, interrompa imediatamente a utilização.

Mais informações sobre a empresa e os produtos [página 2 - f2]:

Tensione: CA 220 V
Potenza nominale: 300 W

IT

Sicurezza: Leggere attentamente questo manuale d'uso prima di utilizzare il prodotto e seguire le istruzioni in esso contenute durante l'utilizzo del dispositivo.

Descrizione del dispositivo [pagina 2 - f1]:
1. Coperchio
2. Ugello spray
3. Coperchio interno (antispruzzo)
4. Indicatore del livello massimo dell'acqua (MAX)
5. Serbatoio dell'acqua
6. Pulsante di accensione/spegnimento (ON/OFF)

Modo d'uso:
1. Posizionare il dispositivo su una superficie stabile e piana.
2. Rimuovere il coperchio e il coperchio interno e riempire il serbatoio con acqua distillata o filtrata fino al livello MAX.
3. Richiudere bene il coperchio interno, quindi chiudere il coperchio.
4. Collegare il dispositivo alla presa di corrente e premere il pulsante ON/OFF.
5. Attendere circa 30 secondi affinché inizi a emettere vapore.
6. Sedersi comodamente e dirigere il getto di vapore verso il viso, mantenendo una distanza di sicurezza di circa 25 cm. Tenere gli occhi chiusi e respirare normalmente durante il trattamento. Ogni sessione dovrebbe durare al massimo 10 minuti. Si consiglia di utilizzare il dispositivo 2-3 volte a settimana per le pelli normali e una volta a settimana per le pelli sensibili. Non utilizzare il dispositivo più di una volta al giorno. Un uso eccessivo può causare secchezza cutanea, indebolimento della barriera protettiva e aumento della sensibilità.
7. Al termine del trattamento, spegnere il dispositivo, scollegarlo dalla presa di corrente e lasciarlo raffreddare.
8. Subito dopo il trattamento, asciugare delicatamente il viso tamponando e applicare i cosmetici appropriati: un siero idratante o detergente e una crema adatta alle esigenze della propria pelle.

Note importanti:
1. Utilizzare solo acqua distillata o purificata (facoltativo: è possibile aggiungere ingredienti naturali come limone o cetriolo).
2. Non aggiungere lozioni, oli essenziali o profumi.
3. Una diminuzione dell'intensità del vapore con bassi livelli d'acqua è normale: in assenza di acqua non verrà prodotto vapore.
4. Se durante il funzionamento l'acqua si esaurisce, spegnere l'apparecchio e attendere circa 10 minuti affinché si raffreddi prima di riempire nuovamente il serbatoio.

Pulizia e manutenzione:
Dopo ogni utilizzo, scollegare l'apparecchio dalla presa di corrente, lasciarlo raffreddare (almeno 10 minuti), svuotare il serbatoio dall'acqua (non attraverso l'ugello) e asciugare l'apparecchio. L'apparecchio deve essere pulito regolarmente; pulire l'involucro con un panno leggermente umido e ben strizzato e la spina con un panno asciutto. Non immergere l'apparecchio in acqua e proteggere la presa di corrente dall'umidità. Riporlo solo dopo che si è completamente asciugato.

Avvertenze e istruzioni di sicurezza:
Non utilizzare l'apparecchio vicino a fonti d'acqua (ad esempio, vasche da bagno, lavandini) o con le mani bagnate. Non immergere l'apparecchio in acqua. Riempire il serbatoio solo come indicato. Non utilizzare l'apparecchio vicino a sostanze infiammabili e utilizzarlo solo su una superficie stabile e piana. Non utilizzare l'apparecchio o i suoi componenti se sono danneggiati o sono caduti; Non smontare o riparare l'apparecchio autonomamente. Non toccare la spina durante il funzionamento e non piegare il cavo di alimentazione. Non inclinare o trasportare l'apparecchio durante il funzionamento e non versare acqua attraverso l'ugello. Utilizzare l'apparecchio esclusivamente per lo scopo previsto e mantenere una distanza minima di 25 cm. L'apparecchio non è un giocattolo: tenerlo fuori dalla portata dei bambini e non consentirne l'uso senza la supervisione di un adulto. Non utilizzare l'apparecchio in caso di insensibilità al calore, limitazioni fisiche, sensoriali o mentali, gravidanza o ciclo mestruale, allergie, eczema, gonfiore o lesioni cutanee, o durante il periodo di convalescenza post-operatoria. In caso di qualsiasi fastidio, interrompere immediatamente l'uso.

Ulteriori informazioni sull'azienda e sui prodotti [pagina 2 - f2]:

Napětí: AC 220 V
Jmenovitý výkon: 300 W

CZ

Bezpečnost: Před použitím výrobku si prosím přečtěte tuto uživatelskou příručku a při používání zařízení dodržujte pokyny v ní uvedené.

Popis zařízení [strana 2 - f1]:
1. Víko
2. Tryska rozprašovače
3. Vnitřní kryt (odolný proti stříkající vodě)
4. Značka maximální hladiny vody (MAX)
5. Nádrž na vodu
6. Tlačítko Zap/Vyp (ON/OFF)

Použití:
1. Umístěte zařízení na stabilní, rovný povrch
2. Sejměte víko a vnitřní kryt a naplňte nádrž destilovanou nebo filtrovanou vodou po úroveň MAX
3. Pevně nasaďte vnitřní kryt a poté zavřete víko.
4. Zapojte zařízení do zdroje napájení a stiskněte tlačítko ZAP/VYP.
5. Počkejte přibližně 30 sekund, než začne unikat pára.
6. Pohodlně se usaďte a namiřte proud páry na obličej, přičemž dodržujte bezpečnou vzdálenost přibližně 25 cm. Během ošetření mějte zavřené oči a přirozeně dýchejte. Jedno ošetření by mělo trvat maximálně 10 minut. Doporučuje se používat přístroj 2–3krát týdně pro normální pleť a jednou týdně pro citlivou pleť. Nepoužívejte přístroj více než jednou denně. Nadměrné používání může vést k vysušení pokožky, oslabení její ochranné bariéry a zvýšené citlivosti.
7. Po dokončení přístroj vypněte, odpojte ze zásuvky a nechte jej vychladnout.
8. Ihned po ošetření jemně osušte obličej a poté naneste vhodnou kosmetiku – hydratační nebo čistící sérum a krém přizpůsobený potřebám vaší pleti.

Důležité poznámky:
1. Používejte pouze destilovanou nebo čištěnou vodu (volitelně: můžete přidat přírodní ingredience, jako je citron nebo okurka).
2. Nepřidávejte pleťové vody, esenciální oleje ani vonné látky.
3. Snížení intenzity páry při nízké hladině vody je normální – pára se nebude vytvářet, pokud nebude voda.
4. Pokud vám během provozu dojde voda, vypněte přístroj a před opětovným naplněním nádržky počkejte přibližně 10 minut, než přístroj vychladne.

Čištění a údržba:
Po každém použití odpojte zařízení od sítě, nechte jej vychladnout (alespoň 10 minut), vylijte vodu z nádržky (ne přes trysku) a otřete zařízení dosucha. Zařízení by mělo být pravidelně čištěno; otřete kryt mírně vlhkým, dobře vyždímaným hadříkem a zástrčku suchým hadříkem. Neponořujte zařízení do vody a chraňte síťovou zásuvku před vlhkostí. Skladujte až po úplném vysušení.

Varování a bezpečnostní pokyny:
Nepoužívejte zařízení v blízkosti vodních zdrojů (např. vany, umyvadla) ani mokrýma rukama. Neponořujte zařízení do vody. Naplňte nádržku pouze podle pokynů. Nepoužívejte zařízení v blízkosti hořlavých látek a používejte jej pouze na stabilním, rovném povrchu. Nepoužívejte zařízení ani jeho součásti, pokud jsou poškozené nebo upadly; nerozebírejte ani neopravujte jej sami. Během provozu se nedotýkejte zástrčky a neohýbejte napájecí kabel. Během provozu zařízení nenaklánějte ani nenoste a nelijte vodu přes trysku. Používejte zařízení k určenému účelu a dodržujte minimální vzdálenost 25 cm. Toto zařízení není hračka – uchovávejte jej mimo dosah dětí a nedovolte, aby bylo používáno bez dozoru dospělé osoby. Nepoužívejte zařízení, pokud jste necitliví na teplo, máte fyzické, smyslové nebo duševní omezení, jste těhotná nebo menstruujete, trpíte alergiemi, ekzémem, otoky nebo poškozením kůže, nebo se zotavujete po operaci. Pokud pocítíte jakékoli potíže, okamžitě přestaňte zařízení používat.

Další informace o společnosti a produktech [strana 2 - f2]:

Napätie: AC 220 V
Menovitý výkon: 300 W

SK

Bezpečnosť: Pred použitím výrobku si prečítajte túto používateľskú príručku a pri používaní zariadenia dodržiavajte pokyny v nej uvedené.

Popis zariadenia [strana 2 - f1]:
1. Veko
2. Rozprašovacia tryska
3. Vnútorný kryt (odolný voči striekajúcej vode)
4. Značka maximálnej hladiny vody (MAX)
5. Nádrž na vodu
6. Tlačidlo Zap/Vyp (ON/OFF)

Použitie:
1. Umiestnite zariadenie na stabilný, rovný povrch
2. Odstráňte veko a vnútorný kryt a naplňte nádrž destilovanou alebo filtrovanou vodou po úroveň MAX
3. Pevne nasaďte vnútorný kryt a potom zatvorte veko.
4. Zapojte zariadenie do zdroja napájania a stlačte tlačidlo ZAP/VYP.
5. Počkajte približne 30 sekúnd, kým začne unikať para.
6. Pohodlne sa usaďte a nasmerujte prúd pary na tvár, pričom dodržiavajte bezpečnú vzdialenosť približne 25 cm. Počas ošetrenia majte oči zatvorené a prirodzene dýchajte. Jedno sedenie by malo trvať maximálne 10 minút. Odporúča sa používať zariadenie 2-3 krát týždenne pre normálnu pleť a raz týždenne pre citlivú pleť. Nepoužívajte zariadenie viac ako raz denne. Nadmerné používanie môže viesť k vysušeniu pokožky, oslabeniu jej ochrannej bariéry a zvýšenej citlivosti.
7. Po dokončení zariadenia vypnite, odpojte ho zo siete a nechajte ho vychladnúť.
8. Ihneď po ošetrení jemne osušte tvár a potom naneste vhodnú kozmetiku – hydratačné alebo čistiace sérum a krém prispôsobený potrebám vašej pleti.

Dôležité poznámky:
1. Používajte iba destilovanú alebo čistenú vodu (voliteľné: môžete pridať prírodné zložky, ako je citrón alebo uhorka).
2. Nepridávajte pleťové vody, esenciálne oleje ani vône.
3. Pokles intenzity pary pri nízkej hladine vody je normálny – para sa nebude vytvárať, ak nie je voda.
4. Ak vám počas prevádzky dôjde voda, vypnite zariadenie a pred opätovným naplnením nádržky počkajte približne 10 minút, kým zariadenie vychladne.

Čistenie a údržba:
Po každom použití odpojte zariadenie od elektrickej siete, nechajte ho vychladnúť (aspoň 10 minút), vylejte vodu z nádržky (nie cez trysku) a zariadenie utrite dosucha. Zariadenie by sa malo pravidelne čistiť; kryt utrite mierne vlhkou, dobre vyžmýkanou handričkou a zástrčku suchou handričkou. Neponárajte zariadenie do vody a chráňte sieťovú zásuvku pred vlhkosťou. Skladujte až po úplnom vysušení.

Upozornenia a bezpečnostné pokyny:
Nepoužívajte zariadenie v blízkosti vodných zdrojov (napr. vane, umývadlá) ani mokrými rukami. Neponárajte zariadenie do vody. Nádržku naplňte iba podľa pokynov. Nepoužívajte zariadenie v blízkosti horľavých látok a používajte ho iba na stabilnom, rovnom povrchu. Nepoužívajte zariadenie ani jeho súčasti, ak sú poškodené alebo vám spadli; nerozoberajte ani neopravujte ho sami. Počas prevádzky sa nedotýkajte zástrčky a neohýbajte napájací kábel. Počas prevádzky zariadenie nenakláňajte ani neprenášajte a nelejte vodu cez trysku. Používajte zariadenie na určený účel a dodržiavajte minimálnu vzdialenosť 25 cm. Toto zariadenie nie je hračka – uchovávajte ho mimo dosahu detí a nedovoľte, aby sa používalo bez dozoru dospelej osoby. Nepoužívajte zariadenie, ak ste necitliví na teplo, ak máte fyzické, zmyslové alebo mentálne obmedzenia, ak ste tehotná alebo menštruujete, ak trpíte alergiami, ekzémom, opuchom alebo poškodením pokožky, alebo ak sa zotavujete po operácii. Ak pocítite akékoľvek ťažkosti, okamžite prestaňte zariadenie používať.

Viac informácií o spoločnosti a produktoch [strana 2 - f2]:

Napetost: AC 220 V
Nazivna moč: 300 W

SL

Varnost: Pred uporabo izdelka preberite ta uporabniški priročnik in pri uporabi naprave upoštevajte navodila v njem.

Opis naprave [stran 2 - f1]:
1. Pokrov
2. Razpršilna šoba
3. Notranji pokrov (zaščiten pred brizganjem)
4. Oznaka za najvišjo raven vode (MAX)
5. Rezervoar za vodo
6. Gumb za vklop/izklop (ON/OFF)

Uporaba:
1. Napravo postavite na stabilno, ravno površino
2. Odstranite pokrov in notranji pokrov ter rezervoar napolnite z destilirano ali filtrirano vodo do oznake MAX
3. Tesno namestite notranji pokrov in nato zaprite pokrov.
4. Napravo priključite na vir napajanja in pritisnite gumb za vklop/izklop.
5. Počakajte približno 30 sekund, da začne izhajati para.
6. Udobno se namestite in usmerite curek pare proti obrazu, pri čemer vzdržujte varno razdaljo približno 25 cm. Med tretmajem imejte zaprte oči in dihajte naravno. Ena seja naj traja največ 10 minut. Priporočljivo je, da napravo uporabljate 2–3-krat na teden za normalno kožo in enkrat na teden za občutljivo kožo. Naprave ne uporabljajte več kot enkrat na dan. Prekomerna uporaba lahko povzroči suho kožo, oslabitev njene zaščitne pregrade in povečano občutljivost.
7. Ko končate, napravo izklopite, izključite iz električnega omrežja in pustite, da se ohladi.
8. Takoj po tretmaju nežno osušite obraz in nato nanesite ustrezno kozmetiko – vlažilni ali čistilni serum ter kremo, prilagojeno potrebam vaše kože.

Pomembne opombe:
1. Uporabljajte samo destilirano ali prečiščeno vodo (neobvezno: lahko dodate naravne sestavine, kot sta limona ali kumara).
2. Ne dodajajte losjonov, eteričnih olj ali dišav.
3. Zmanjšanje intenzivnosti pare pri nizki gladini vode je normalno – para se ne bo proizvajala, če ni vode.
4. Če med delovanjem zmanjka vode, izklopite napravo in počakajte približno 10 minut, da se ohladi, preden ponovno napolnite rezervoar.

Čiščenje in vzdrževanje:
Po vsaki uporabi napravo izključite iz električnega omrežja, pustite, da se ohladi (vsaj 10 minut), izlijte vodo iz rezervoarja (ne skozi šobo) in jo obrišite do suhega. Napravo je treba redno čistiti; ohišje obrišite z rahlo vlažno, dobro ožeto krpo, vtič pa s suho krpo. Naprave ne potapljajte v vodo in zaščitite vtičnico pred vlago. Shranjujte jo šele, ko se popolnoma posuši.

Opozorila in varnostna navodila:
Naprave ne uporabljajte v bližini vodnih virov (npr. kopalne kadi, umivalnika) ali z mokrimi rokami. Naprave ne potapljajte v vodo. Rezervoar napolnite samo po navodilih. Naprave ne uporabljajte v bližini vnetljivih snovi in jo uporabljajte samo na stabilni, ravni površini. Naprave ali njenih sestavnih delov ne uporabljajte, če so poškodovani ali so padli na tla; je ne razstavljajte ali popravljajte sami. Med delovanjem se ne dotikajte vtiča in ne upogibajte napajalnega kabla. Naprave med delovanjem ne nagibajte ali prenašajte in ne vlivajte vode skozi šobo. Napravo uporabljajte za predvideni namen in vzdržujte minimalno razdaljo 25 cm. Ta naprava ni igrača – hranite jo izven dosega otrok in je ne uporabljajte brez nadzora odrasle osebe. Naprave ne uporabljajte, če ste neobčutljivi na vročino, če imate telesne, senzorične ali duševne omejitve, če ste noseči ali imate menstruacijo, če trpite za alergijami, ekcemom, oteklinami ali poškodbami kože ali če okrevate po operaciji. Če občutite kakršno koli nelagodje, takoj prenehajte z uporabo.

Več informacij o podjetju in izdelkih [stran 2 - f2]:

Pinge: AC 220 V
Nimivõimsus: 300 W

EE

Ohutus: Palun lugege enne toote kasutamist see kasutusjuhend läbi ja järgige seadme kasutamisel selles sisalduvaid juhiseid.

Seadme kirjeldus [lk 2 - f1]:
1. Kaas
2. Pihustusotsik
3. Sisemine kate (pritsmekindel)
4. Maksimaalse veetaseme märgis (MAX)
5. Veepaak
6. Sisse/välja nupp (ON/OFF)

Kasutamine:
1. Asetage seade stabiilsele ja tasasele pinnale.
2. Eemaldage kaas ja sisemine kate ning täitke paak destilleeritud või filtreeritud veega MAX tasemeni.
3. Pange sisemine kaas tihedalt tagasi ja sulgege kaas.
4. Ühendage seade vooluvõrku ja vajutage sisse/välja nuppu.
5. Oodake umbes 30 sekundit, kuni aur hakkab väljuma.
6. Istuge mugavalt ja suunake aurujuga oma näole, hoides ohutut kaugust umbes 25 cm. Hoidke silmad kinni ja hingake protseduuri ajal loomulikult. Üks seanss peaks kestma maksimaalselt 10 minutit. Seadet on soovitatav kasutada normaalse naha korral 2-3 korda nädalas ja tundliku naha korral üks kord nädalas. Ärge kasutage seadet rohkem kui üks kord päevas. Liigne kasutamine võib põhjustada naha kuivamist, nõrgestada selle kaitsebarjääri ja suurendada tundlikkust.
7. Kui olete lõpetanud, lülitage seade välja, eemaldage vooluvõrgust ja laske jahtuda.
8. Kohe pärast protseduuri patsutage nägu õrnalt kuivaks ja seejärel kandke peale sobiv kosmeetika – niisutav või puhastav seerum ja teie naha vajadustele vastav kreem.

Olulised märkused:
1. Kasutage ainult destilleeritud või puhastatud vett (valikuline: võib lisada looduslikke koostisosi, näiteks sidrunit või kurki).
2. Ärge lisage kreeme, eeterlikke õlisid ega lõhnaaineid.
3. Auru intensiivsuse vähenemine madala veetaseme korral on normaalne – auru ei teki, kui vett pole.
4. Kui vesi töötamise ajal otsa saab, lülitage seade välja ja oodake umbes 10 minutit, kuni seade jahtub, enne kui paagi uuesti täidate.

Puhastamine ja hooldus:
Pärast iga kasutamist eemaldage seade vooluvõrgust, laske sellel jahtuda (vähemalt 10 minutit), valage vesi paagist välja (mitte otsiku kaudu) ja pühkige seade kuivaks. Seadet tuleks regulaarselt puhastada; pühkige korpust kergelt niiske, hästi väänatud lapiga ja pistikut kuiva lapiga. Ärge kastke seadet vette ja kaitske pistikupesa niiskuse eest. Hoidke seadet alles pärast täielikku kuivamist.

Hoiatused ja ohutusjuhised:
Ärge kasutage seadet veeallikate (nt vannid, valamud) lähedal ega märgade kätega. Ärge kastke seadet vette. Täitke paak ainult vastavalt juhistele. Ärge kasutage seadet tuleohtlike ainete läheduses ja kasutage seda ainult stabiilsel ja tasasel pinnal. Ärge kasutage seadet ega selle komponente, kui need on kahjustatud või maha kukkunud; ärge võtke seadet ise lahti ega parandage seda. Ärge puudutage töötamise ajal pistikut ja ärge painutage toitejuhet. Ärge kallutage ega kandke seadet töötamise ajal ja ärge valage otsiku kaudu vett. Kasutage seadet ettenähtud otstarbel ja hoidke vähemalt 25 cm kaugust. See seade ei ole mänguasi – hoidke seda lastele kättesaamatus kohas ja ärge lubage seda kasutada ilma täiskasvanu järelvalveta. Ärge kasutage seadet, kui olete kuumuse suhtes tundlik, kui teil on füüsilisi, sensoorseid või vaimseid piiranguid, kui olete rase või menstruatsioonil, kui teil on allergiaid, ekseemi, turset või nahakahjustusi või kui te taastute operatsioonist. Lõpetage kasutamine kohe, kui tunnete ebamugavust.

Lisateavet ettevõtte ja toodete kohta [lk 2 - f2]:

Įtampa: AC 220 V
Nominali galia: 300 W

LT

Saugumas: Prieš naudodami gaminį, perskaitykite šį naudotojo vadovą ir laikykitės jame pateiktų nurodymų.

Įrenginio aprašymas [2 psl. - f1]:
1. Dangtelis
2. Purškimo antgalis
3. Vidinis dangtelis (apsaugotas nuo purslų)
4. Maksimalaus vandens lygio žymė (MAX)
5. Vandens bakelis
6. Įjungimo/išjungimo mygtukas (ON/OFF)

Naudojimas:
1. Padėkite prietaisą ant stabilaus, lygaus paviršiaus.
2. Nuimkite dangtelį ir vidinį dangtelį ir pripildykite bakelį distiliuoto arba filtruoto vandens iki MAX žymės.
3. Sandariai uždėkite vidinį dangtelį ir uždarykite dangtelį.
4. Prijunkite prietaisą prie maitinimo šaltinio ir paspauskite ĮJUNGIMO/IŠJUNGIMO mygtuką.
5. Palaukite maždaug 30 sekundžių, kol pradės sklisti garai.
6. Patogiai atsisėskite ir nukreipkite garų srovę į veidą, išlaikydami saugų maždaug 25 cm atstumą. Procedūros metu laikykite užmerktas akis ir kvėpuokite natūraliai. Vienas seansas turėtų trukti ne ilgiau kaip 10 minučių. Normaliai odai prietaisą rekomenduojama naudoti 2–3 kartus per savaitę, o jautriai odai – kartą per savaitę. Nenaudokite prietaiso daugiau nei kartą per dieną. Per didelis naudojimas gali išsausinti odą, susilpninti jos apsauginį barjerą ir padidinti jautrumą.
7. Baigę naudoti, išjunkite prietaisą, atjunkite jį nuo elektros tinklo ir leiskite jam atvėsti.
8. Iškart po procedūros švelniai nusausinkite veidą ir patepkite tinkama kosmetika – drėkinamuoju arba valomuoju serumu ir kremu, pritaikytu jūsų odos poreikiams.

Svarbios pastabos:
1. Naudokite tik distiliuotą arba išgrynintą vandenį (nebūtina: galima įdėti natūralių ingredientų, tokių kaip citrina arba agurkas).
2. Nepilkite losjonų, eterinių aliejų ar kvapiklių.
3. Garų intensyvumo sumažėjimas esant žemam vandens lygiui yra normalu – garai nebus gaminami, jei nėra vandens.
4. Jei veikimo metu pritrūksta vandens, išjunkite prietaisą ir palaukite maždaug 10 minučių, kol prietaisas atvės, prieš pildami bakelį.

Valymas ir priežiūra:
Po kiekvieno naudojimo atjunkite prietaisą nuo maitinimo šaltinio, leiskite jam atvėsti (bent 10 minučių), išpilkite vandenį iš bakelio (ne per antgalį) ir nusausinkite prietaisą. Prietaisą reikia reguliariai valyti; korpusą nuvalykite šiek tiek drėgnu, gerai išgręžtu skudurėliu, o kištuką – sausa šluoste. Nemerkite prietaiso į vandenį ir saugokite maitinimo lizdą nuo drėgmės. Laikykite tik visiškai išdžiūvusį.

Įspėjimai ir saugos instrukcijos:
Nenaudokite prietaiso šalia vandens šaltinių (pvz., vonios, kriauklės) arba šlapiomis rankomis. Nemerkite prietaiso į vandenį. Pripildykite bakelį tik pagal instrukcijas. Nenaudokite prietaiso šalia degių medžiagų ir naudokite jį tik ant stabilaus, lygaus paviršiaus. Nenaudokite prietaiso ar jo komponentų, jei jie yra pažeisti arba numesti; neardykite ir neremontuokite patys. Nelieskite kištuko veikimo metu ir nelenkite maitinimo laido. Nekreipkite ir neneškite prietaiso veikimo metu ir nepilkite vandens per antgalį. Naudokite prietaisą pagal paskirtį ir išlaikykite bent 25 cm atstumą. Šis prietaisas nėra žaislas – laikykite jį vaikams nepasiekiamoje vietoje ir neleiskite juo naudotis be suaugusiųjų priežiūros. Nenaudokite prietaiso, jei esate nejautrus karščiui, jei turite fizinių, jutiminių ar protinių apribojimų, jei esate nėščia arba menstruuojate, jei kenčiate nuo alergijos, egzemos, patinimo ar odos pažeidimų arba jei sveikstate po operacijos. Nedelsdami nutraukite naudojimą, jei jaučiate diskomfortą.

Daugiau informacijos apie įmonę ir produktus [2 puslapis - f2]:

Spriegums: Maiņstrāva 220 V
Nominālā jauda: 300 W

LV

Drošība: Pirms produkta lietošanas, lūdzu, izlasiet šo lietotāja rokasgrāmatu un, lietojot ierīci, ievērojiet tajā sniegtos norādījumus.

Ierīces apraksts [2. lappuse - f1]:
1. Vāks
2. Smidzināšanas uzgalis
3. Iekšējais vāks (šļakatu drošs)
4. Maksimālā ūdens līmeņa atzīme (MAX)
5. Ūdens tvertne
6. Ieslēgšanas/izslēgšanas poga (ON/OFF)

Lietošana:
1. Novietojiet ierīci uz stabilas, līdzenas virsmas.
2. Noņemiet vāku un iekšējo vāku un piepildiet tvertni ar destilētu vai filtrētu ūdeni līdz MAX atzīmei.
3. Cieši uzlieciet iekšējo vāku un pēc tam aizveriet vāku. 4. Pievienojiet ierīci strāvas avotam un nospiediet ieslēgšanas/izslēgšanas pogu.
5. Pagaidiet aptuveni 30 sekundes, līdz sāk izplūst tvaiks.
6. Ērti apsēdieties un virziet tvaika plūsmu pret seju, ievērojot drošu aptuveni 25 cm attālumu. Procedūras laikā turiet acis aizvērtas un elpojiet dabiski. Vienai sesijai vajadzētu ilgt ne vairāk kā 10 minūtes. Ierīci ieteicams lietot 2–3 reizes nedēļā normālai ādai un vienu reizi nedēļā jutīgai ādai. Nelietojiet ierīci vairāk kā vienu reizi dienā. Pārmērīga lietošana var izraisīt ādas sausumu, vājinot tās aizsargbarjeru un palielinot jutīgumu.
7. Pēc procedūras izslēdziet ierīci, atvienojiet to no elektrotīkla un ļaujiet tai atdzist.
8. Tūlīt pēc procedūras viegli nosusiniet seju un pēc tam uzklājiet atbilstošu kosmētiku – mitrinošu vai attīrošu serumu un krēmu, kas pielāgots jūsu ādas vajadzībām.

Svarīgas piezīmes:
1. Izmantojiet tikai destilētu vai attīrītu ūdeni (pēc izvēles: var pievienot dabīgas sastāvdaļas, piemēram, citronu vai gurķi).
2. Nepievienojiet losjonus, ēteriskās eļļas vai smaržvielas.
3. Tvaika intensitātes samazināšanās zemā ūdens līmenī ir normāla parādība – tvaiks netiks ražots, ja nebūs ūdens.
4. Ja darbības laikā beidzas ūdens, izslēdziet ierīci un pirms tvertnes uzpildīšanas pagaidiet aptuveni 10 minūtes, lai ierīce atdzistu.

Tīrīšana un apkope:
Pēc katras lietošanas reizes atvienojiet ierīci no strāvas padeves, ļaujiet tai atdzist (vismaz 10 minūtes), izlejiet ūdeni no tvertnes (nevis caur uzgali) un noslaukiet ierīci sausu. Ierīce regulāri jātīra; noslaukiet korpusu ar viegli mitru, labi izspiestu drānu un kontaktdakšu ar sausu drānu. Neiegremdējiet ierīci ūdenī un sargājiet strāvas kontaktligzdu no mitruma. Uzglabājiet tikai pēc tam, kad tā ir pilnībā izžuvusi.

Brīdinājumi un drošības norādījumi:
Nelietojiet ierīci ūdens avotu (piemēram, vannu, izlietņu) tuvumā vai ar mitrām rokām. Neiegremdējiet ierīci ūdenī. Piepildiet tvertni tikai saskaņā ar norādījumiem. Nelietojiet ierīci viegli uzliesmojošu vielu tuvumā un lietojiet to tikai uz stabilas, līdzenas virsmas. Nelietojiet ierīci vai tās sastāvdaļas, ja tās ir bojātas vai nokritušas; neizjauciet un neremontējiet tās paši. Darbības laikā nepieskarieties kontaktdakšai un nelieciet strāvas vadu. Darbības laikā nesasveriet un nepārnēsājiet ierīci, kā arī nelejiet ūdeni caur uzgali. Izmantojiet ierīci paredzētajam mērķim un ievērojiet vismaz 25 cm attālumu. Šī ierīce nav rotaļlieta — turiet to bērniem nepieejamā vietā un neļaujiet to lietot bez pieaugušo uzraudzības. Nelietojiet ierīci, ja Jums ir paaugstināta jutība pret karstumu, ja Jums ir fiziski, maņu vai garīgi ierobežojumi, ja esat grūtniece vai Jums ir menstruācijas, ja Jums ir alerģijas, ekzēma, pietūkums vai ādas bojājumi, vai ja atveseļojaties pēc operācijas. Nekavējoties pārtrauciet lietošanu, ja jūtat diskomfortu.

Vairāk informācijas par uzņēmumu un produktiem [2. lappuse - f2]:

Spenning:	AC 220 V
Nominell effekt:	300 W

NB

Sikkerhet: Les denne brukerhåndboken før du bruker produktet, og følg instruksjonene i den når du bruker enheten.

Enhetsbeskrivelse [side 2 - f1]:
1. Lokk
2. Sprøytedyse
3. Innerdeksel (sprutsikker)
4. Maksimalt vannivåmerke (MAX)
5. Vanntank
6. Av/på-knapp (PÅ/AV)

Bruk:
1. Plasser enheten på en stabil, flat overflate.
2. Fjern lokket og innerdekselet, og fyll tanken med destillert eller filtrert vann til MAX-nivået.
3. Sett innerdekselet godt på, og lukk deretter lokket.
4. Koble enheten til strømkilden, og trykk på AV/PÅ-knappen.
5. Vent i omtrent 30 sekunder til dampen begynner å komme ut.
6. Sitt komfortabelt og rett dampstrålen mot ansiktet. Hold en sikker avstand på omtrent 25 cm. Hold øynene lukket og pust naturlig under behandlingen. Én behandling bør vare i maksimalt 10 minutter. Det anbefales å bruke enheten 2–3 ganger i uken for normal hud og én gang i uken for sensitiv hud. Ikke bruk enheten mer enn én gang om dagen. Overdreven bruk kan føre til tørr hud, svekke den beskyttende barrieren og økt sensitivitet.
7. Når du er ferdig, slå av enheten, trekk ut støpselet og la den avkjøles.
8. Klapp ansiktet forsiktig tørt umiddelbart etter behandlingen og påfør deretter passende kosmetikk – et fuktighetsgivende eller rensende serum og en krem skreddersydd for hudens behov.

Viktige merknader:
1. Bruk kun destillert eller renset vann (valgfritt: naturlige ingredienser som sitron eller agurk kan tilsettes).
2. Ikke tilsett kremer, essensielle oljer eller dufter.
3. En reduksjon i dampintensitet ved lavt vannnivå er normalt – det vil ikke produseres damp hvis det ikke er vann.
4. Hvis du går tom for vann under bruk, slå av enheten og vent omtrent 10 minutter til enheten er avkjølt før du fyller tanken på nytt.

Rengjøring og vedlikehold:
Etter hver bruk, koble enheten fra strømforsyningen, la den avkjøles (minst 10 minutter), hell vannet ut av tanken (ikke gjennom dysen) og tørk av enheten. Enheten bør rengjøres regelmessig; tørk av huset med en lett fuktig, godt oppvridd klut og støpselet med en tørr klut. Ikke senk enheten ned i vann og beskytt stikkontakten mot fuktighet. Oppbevar kun etter at den er helt tørr.

Advarsler og sikkerhetsinstruksjoner:
Ikke bruk enheten i nærheten av vannkilder (f.eks. badekar, vasker) eller med våte hender. Ikke senk enheten ned i vann. Fyll tanken kun som anvist. Ikke bruk enheten i nærheten av brennbare stoffer, og bruk den kun på en stabil, flat overflate. Ikke bruk enheten eller dens komponenter hvis de er skadet eller har blitt mistet i bakken; ikke demonter eller reparer den selv. Ikke berør støpselet under bruk, og ikke bøy strømledningen. Ikke vipp eller bær enheten under bruk, og ikke hell vann gjennom dysen. Bruk enheten til det tiltenkte formålet og hold en minimumsavstand på 25 cm. Denne enheten er ikke et leketøy – oppbevar den utilgjengelig for barn, og ikke la den brukes uten tilsyn av voksne. Ikke bruk enheten hvis du er ufølsom for varme, hvis du har fysiske, sensoriske eller mentale begrensninger, hvis du er gravid eller menstruerer, hvis du lider av allergier, eksem, hevelse eller hudskade, eller hvis du kommer deg etter en operasjon. Avbryt bruken umiddelbart hvis du opplever ubehag.

Mer informasjon om selskapet og produktene [side 2 - f2]:

Jännite: AC 220 V
Nimellisteho: 300 W

FI

Turvallisuus: Lue tämä käyttöohje ennen tuotteen käyttöä ja noudata siinä annettuja ohjeita laitetta käyttäessäsi.

Laitteen kuvaus [sivu 2 - f1]:
1. Kansi
2. Suihkusuutin
3. Sisäkansi (roiskevesitiivis)
4. Maksimiveden tason merkki (MAX)
5. Vesisäiliö
6. Virtapainike (ON/OFF)

Käyttö:
1. Aseta laite vakaalle ja tasaiselle alustalle.
2. Poista kansi ja sisäkansi ja täytä säiliö tislatulla tai suodatetulla vedellä MAX-tasoon asti.
3. Sulje sisäkansi tiiviisti ja sulje kansi.
4. Kytke laite virtalähteeseen ja paina virtapainiketta.
5. Odota noin 30 sekuntia, kunnes höyryä alkaa tulla.
6. Istu mukavasti ja suuntaa höyrysuihku kasvojasi kohti pitäen turvallisen noin 25 cm:n etäisyyden. Pidä silmäsi kiinni ja hengitä luonnollisesti hoidon aikana. Yhden hoitokerran tulisi kestää enintään 10 minuuttia. Laitetta suositellaan käytettäväksi 2–3 kertaa viikossa normaalille iholle ja kerran viikossa herkälle iholle. Älä käytä laitetta useammin kuin kerran päivässä. Liiallinen käyttö voi johtaa ihon kuivumiseen, heikentää sen suojakerrosta ja lisätä herkkyyttä.
7. Kun olet valmis, sammuta laite, irrota se pistorasiasta ja anna sen jäähtyä.
8. Taputtele kasvosi heti hoidon jälkeen hellävaraisesti kuivaksi ja levitä sitten ihollesi sopivia kosmetiikkatuotteita – kosteuttavaa tai puhdistavaa seerumia ja ihosi tarpeisiin räätälöityä voidetta.

Tärkeitä huomioita:
1. Käytä vain tislattua tai puhdistettua vettä (valinnainen: voidaan lisätä luonnollisia ainesosia, kuten sitruunaa tai kurkkua).
2. Älä lisää voiteita, eteerisiä öljyjä tai hajusteita.
3. Höyryn voimakkuuden heikkeneminen alhaisella vedenkorkeudella on normaalia – höyryä ei tuoteta, jos vettä ei ole.
4. Jos vesi loppuu käytön aikana, sammuta laite ja odota noin 10 minuuttia, että laite jäähtyy, ennen kuin täytät säiliön uudelleen.

Puhdistus ja huolto:
Irrota laite pistorasiasta jokaisen käyttökerran jälkeen, anna sen jäähtyä (vähintään 10 minuuttia), kaada vesi säiliöstä (ei suuttimen kautta) ja pyyhi laite kuivaksi. Laite on puhdistettava säännöllisesti; pyyhi kotelo kevyesti kostealla, hyvin puristetulla liinalla ja pistoke kuivalla liinalla. Älä upota laitetta veteen ja suojaa pistorasia kosteudelta. Säilytä laite vasta täysin kuivana.

Varoitukset ja turvallisuusohjeet:
Älä käytä laitetta vesilähteiden (esim. kylpyamme, pesuallas) lähellä tai märillä käsillä. Älä upota laitetta veteen. Täytä säiliö vain ohjeiden mukaisesti. Älä käytä laitetta syttyvien aineiden lähellä ja käytä sitä vain vakaalla, tasaisella alustalla. Älä käytä laitetta tai sen osia, jos ne ovat vaurioituneet tai pudonneet; älä pura tai korjaa sitä itse. Älä koske pistokkeeseen käytön aikana äläkä taivuta virtajohtoa. Älä kallista tai kanna laitetta käytön aikana äläkä kaada vettä suuttimen kautta. Käytä laitetta sen aiottuun tarkoitukseen ja pidä vähintään 25 cm:n etäisyys. Tämä laite ei ole lelu – pidä se poissa lasten ulottuvilta äläkä anna sen käytön ilman aikuisen valvontaa. Älä käytä laitetta, jos olet yliherkkä lämmölle, jos sinulla on fyysisiä, aistillisia tai henkisiä rajoitteita, jos olet raskaana tai kuukautiset, jos kärsit allergioista, ihottumasta, turvotuksesta tai ihovaurioista tai jos toivut leikkauksesta. Lopeta käyttö välittömästi, jos koet epämukavuutta.

Lisätietoja yrityksestä ja tuotteista [sivu 2 - f2]:

Feszültség: AC 220 V
Névleges teljesítmény: 300 W

HU

Biztonság: Kérjük, a termék használata előtt olvassa el ezt a felhasználói kézikönyvet, és a készülék használata során kövesse az abban található utasításokat.

A készülék leírása [2. oldal - f1]:
1. Fedél
2. Szórófej
3. Belső fedél (cseppálló)
4. Maximális vízszint jelzés (MAX)
5. Víztartály
6. Be/Ki gomb (ON/OFF)

Használat:
1. Helyezze a készüléket stabil, sík felületre.
2. Távolítsa el a fedelet és a belső fedelet, és töltse fel a tartályt desztillált vagy szűrt vízzel a MAX jelzésig.
3. Helyezze vissza szorosan a belső fedelet, majd zárja le a fedelet.
4. Csatlakoztassa a készüléket a hálózati áramforráshoz, és nyomja meg a BE/KI gombot.
5. Várjon körülbelül 30 másodpercet, amíg a gőz elkezd kibocsátani.
6. Üljön kényelmesen, és irányítsa a gőzsugarat az arca felé, körülbelül 25 cm biztonságos távolságot tartva. Tartsa csukva a szemét, és lélegezzen természetesen a kezelés során. Egy kezelés legfeljebb 10 percig tarthat. Normál bőr esetén heti 2-3 alkalommal, érzékeny bőr esetén pedig hetente egyszer ajánlott a készülék használata. Ne használja a készüléket naponta egynél többször. A túlzott használat kiszáríthatja a bőrt, gyengítheti a védőrétegét és fokozott érzékenységet okozhat.
7. A kezelés befejezése után kapcsolja ki a készüléket, húzza ki a konnektorból, és hagyja lehűlni.
8. A kezelés után azonnal gyengéden törölje szárazra az arcát, majd vigyen fel megfelelő kozmetikumokat – hidratáló vagy tisztító szérumot és a bőr igényeinek megfelelő krémet.

Fontos megjegyzések:
1. Kizárólag desztillált vagy tisztított vizet használjon (opcionális: természetes összetevők, például citrom vagy uborka is hozzáadhatók).
2. Ne adjon hozzá testápolókat, illóolajokat vagy illatanyagokat.
3. Alacsony vízszint esetén a gőz intenzitásának csökkenése normális – víz hiányában nem keletkezik gőz.
4. Ha működés közben kifogy a víz, kapcsolja ki a készüléket, és várjon körülbelül 10 percet, amíg a készülék lehűl, mielőtt újratölti a tartályt.

Tisztítás és karbantartás:
Minden használat után húzza ki a készüléket a konnektorból, hagyja lehűlni (legalább 10 percig), öntse ki a vizet a tartályból (ne a fúvókán keresztül), és törölje szárazra a készüléket. A készüléket rendszeresen tisztítani kell; törölje át a házat enyhén nedves, jól kicsavart ruhával, a csatlakozódugót pedig száraz ruhával. Ne merítse a készüléket vízbe, és védje a hálózati aljzatot a nedvességtől. Csak teljesen megszáradt állapotban tárolja.

Figyelmeztetések és biztonsági utasítások:
Ne használja a készüléket vízforrások (pl. fürdőkád, mosogató) közelében vagy nedves kézzel. Ne merítse a készüléket vízbe. A tartályt csak az utasításoknak megfelelően töltse fel. Ne használja a készüléket gyúlékony anyagok közelében, és csak stabil, sík felületen használja. Ne használja a készüléket vagy annak alkatrészeit, ha sérültek vagy leestek; ne szerelje szét és ne javítsa meg saját maga. Működés közben ne érintse meg a csatlakozódugót, és ne hajlítsa meg a tápkábelt. Működés közben ne döntse meg és ne hordozza a készüléket, és ne öntsön vizet a fúvókán keresztül. Használja a készüléket rendeltetésszerűen, és tartson legalább 25 cm távolságot. Ez a készülék nem játék – tartsa gyermekektől elzárva, és ne engedje, hogy felnőtt felügyelete nélkül használják. Ne használja a készüléket, ha érzéketlen a hőre, ha fizikai, érzékszervi vagy mentális korlátozottságai vannak, ha terhes vagy menstruál, ha allergiától, ekcémától, duzzanattól vagy bőrkárosodástól szenved, illetve ha műtétből lábadozik. Azonnal hagyja abba a használatát, ha bármilyen kellemetlenséget tapasztal.

További információk a cégről és a termékekről [2. oldal - f2]:

Tensiune: AC 220 V
Putere nominală: 300 W

RO

Siguranță: Vă rugăm să citiți acest manual de utilizare înainte de a utiliza produsul și să urmați instrucțiunile conținute în acesta atunci când utilizați dispozitivul.

Descrierea dispozitivului [pagina 2 - f1]:
1. Capac
2. Duză de pulverizare
3. Capac interior (rezistent la stropire)
4. Marcaj nivel maxim apă (MAX)
5. Rezervor de apă
6. Buton Pornit/Oprit (ON/OFF)

Utilizare:
1. Așezați dispozitivul pe o suprafață stabilă și plană
2. Îndepărtați capacul și capacul interior și umpleți rezervorul cu apă distilată sau filtrată până la nivelul MAX
3. Puneți la loc capacul interior strâns, apoi închideți capacul.
4. Conectați dispozitivul la sursa de alimentare și apăsați butonul PORNIT/OPRIT.
5. Așteptați aproximativ 30 de secunde pentru ca aburul să înceapă să iasă.
6. Așezați-vă confortabil și direcționați jetul de abur spre față, menținând o distanță sigură de aproximativ 25 cm. Țineți ochii închiși și respirați natural în timpul tratamentului. O sesiune ar trebui să dureze maximum 10 minute. Se recomandă utilizarea dispozitivului de 2-3 ori pe săptămână pentru tenul normal și o dată pe săptămână pentru tenul sensibil. Nu utilizați dispozitivul mai mult de o dată pe zi. Utilizarea excesivă poate duce la uscarea pielii, slăbirea barierei sale protectoare și creșterea sensibilității.
7. După terminare, opriți dispozitivul, deconectați-l de la priză și lăsați-l să se răcească.
8. Imediat după tratament, uscați ușor fața prin tamponare și apoi aplicați produse cosmetice adecvate - un ser hidratant sau de curățare și o cremă adaptată nevoilor pielii dumneavoastră.

Note importante:
1. Folosiți doar apă distilată sau purificată (opțional: se pot adăuga ingrediente naturale precum lămâie sau castravete).
2. Nu adăugați loțiuni, uleiuri esențiale sau parfumuri.
3. O scădere a intensității aburului la niveluri scăzute de apă este normală - aburul nu va fi produs dacă nu există apă.
4. Dacă rămâneți fără apă în timpul funcționării, opriți dispozitivul și așteptați aproximativ 10 minute pentru ca acesta să se răcească înainte de a reumple rezervorul.

Curățare și întreținere:
După fiecare utilizare, deconectați dispozitivul de la sursa de alimentare, lăsați-l să se răcească (cel puțin 10 minute), turnați apa din rezervor (nu prin duză) și ștergeți dispozitivul pentru a-l usca. Dispozitivul trebuie curățat în mod regulat; ștergeți carcasa cu o cârpă ușor umedă și bine stoarsă și ștecherul cu o cârpă uscată. Nu scufundați dispozitivul în apă și protejați priza de umiditate. Depozitați numai după ce s-a uscat complet.

Avertismente și instrucțiuni de siguranță:
Nu utilizați dispozitivul în apropierea surselor de apă (de exemplu, căzi de baie, chiuvete) sau cu mâinile ude. Nu scufundați dispozitivul în apă. Umpleți rezervorul numai conform instrucțiunilor. Nu utilizați dispozitivul în apropierea substanțelor inflamabile și utilizați-l numai pe o suprafață stabilă și plană. Nu utilizați dispozitivul sau componentele sale dacă sunt deteriorate sau au fost scăpate; nu le dezasamblați și nu le reparați singur. Nu atingeți ștecherul în timpul funcționării și nu îndoiți cablul de alimentare. Nu înclinați și nu transportați dispozitivul în timpul funcționării și nu turnați apă prin duză. Folosiți dispozitivul în scopul pentru care a fost conceput și mențineți o distanță minimă de 25 cm. Acest dispozitiv nu este o jucărie – a nu se lăsa la îndemâna copiilor și nu permiteți utilizarea acestuia fără supravegherea unui adult. Nu utilizați dispozitivul dacă sunteți insensibil la căldură, dacă aveți limitări fizice, senzoriale sau mentale, dacă sunteți gravidă sau aveți menstruație, dacă suferiți de alergii, eczeme, umflături sau leziuni ale pielii sau dacă vă recuperați după o intervenție chirurgicală. Întrerupeți imediat utilizarea dacă resimțiți orice disconfort.

Mai multe informații despre companie și produse [pagina 2 - f2]:

AR

الجهد الكهربائي: ٢٢٠ فولت تيار متردد
القدرة المقدرة: ٣٠٠ واط

السلامة: يُرجى قراءة دليل المستخدم هذا قبل استخدام المنتج واتباع التعليمات الواردة فيه عند استخدام الجهاز.

[f١ - الصفحة ٢] وصف الجهاز:
١. الغطاء
٢. فوهة الرش
٣. الغطاء الداخلي (مقاوم للرذاذ)
٤. علامة الحد الأقصى لمستوى الماء (MAX)
٥. خزان الماء
٦. زر التشغيل/الإيقاف (ON/OFF)

طريقة الاستخدام:
١. ضع الجهاز على سطح مستوٍ وثابت
٢. انزع الغطاء والغطاء الداخلي، واملأ الخزان بالماء المقطر أو المفلتر حتى علامة الحد الأقصى (MAX).
٣. أعد الغطاء الداخلي بإحكام، ثم أغلق الغطاء. ٤. وصّل الجهاز بمصدر الطاقة واضغط على زر التشغيل/الإيقاف.
٥. انتظر حوالي ٣٠ ثانية حتى يبدأ البخار بالخروج.
٦. اجلس بشكل مريح ووجّه تيار البخار نحو وجهك، مع الحفاظ على مسافة آمنة تبلغ حوالي ٢٥ سم. أبقِ عينيك مغمضتين وتنفس بشكل طبيعي أثناء الاستخدام.
يجب ألا تتجاوز مدة الجلسة الواحدة 10 دقائق. يُنصح باستخدام الجهاز مرتين إلى ثلاث مرات أسبوعيًا للبشرة العادية، ومرة واحدة أسبوعيًا للبشرة الحساسة. لا تستخدم الجهاز أكثر من مرة واحدة يوميًا. فالاستخدام المفرط قد يؤدي إلى جفاف البشرة، وإضعاف حاجزها الواقي، وزيادة حساسيتها.
7. عند الانتهاء، أطفئ الجهاز، وافصله عن الكهرباء، واتركه ليبرد.
8. مباشرةً بعد العلاج، جفف وجهك بلطف بالتربيت، ثم ضع مستحضرات التجميل المناسبة - سيروم مرطب أو منظف، وكريم مُناسب لاحتياجات بشرتك.

ملاحظات هامة:
1. استخدم الماء المقطر أو النقي فقط (اختياري: يمكن إضافة مكونات طبيعية مثل الليمون أو الخيار).
2. لا تُضف أي مستحضرات تجميل أو زيوت عطرية أو عطور.
3. انخفاض كثافة البخار عند انخفاض مستوى الماء أمر طبيعي - لن يتولد البخار في حال عدم وجود ماء.
٤. في حال نفاد الماء أثناء التشغيل، أوقف تشغيل الجهاز وانتظر حوالي ١٠ دقائق حتى يبرد قبل إعادة ملء الخزان.

التنظيف والصيانة:
بعد كل استخدام، افصل الجهاز عن مصدر الطاقة، واتركه يبرد (١٠ دقائق على الأقل)، ثم أفرغ الماء من الخزان (وليس من خلال الفوهة)، وجفف الجهاز جيدًا. يجب تنظيف الجهاز بانتظام؛ امسح الهيكل بقطعة قماش مبللة قليلاً ومعصورة جيدًا، والقابس بقطعة قماش جافة. لا تغمر الجهاز في الماء، واحرص على حماية مقبس الطاقة من الرطوبة. خزّنه فقط بعد أن يجف تمامًا.

التحذيرات وتعليمات السلامة:
لا تستخدم الجهاز بالقرب من مصادر المياه (مثل أحواض الاستحمام أو المغاسل) أو بأيدٍ مبللة. لا تغمر الجهاز في الماء. املأ الخزان فقط وفقًا للتعليمات. لا تستخدم الجهاز بالقرب من مواد قابلة للاشتعال، واستخدمه فقط على سطح مستوٍ وثابت. لا تستخدم الجهاز أو أيًا من مكوناته إذا كانت تالفة أو سقطت. لا تقم بتفكيك الجهاز أو إصلاحه بنفسك. لا تلمس القابس أثناء التشغيل، ولا تثنِ سلك الطاقة. لا تُملِ الجهاز أو تحمله أثناء التشغيل، ولا تصب الماء من خلال الفوهة. استخدم الجهاز للغرض المخصص له، وحافظ على مسافة لا تقل عن 25 سم. هذا الجهاز ليس لعبة - احفظه بعيدًا عن متناول الأطفال، ولا تسمح باستخدامه دون إشراف الكبار. لا تستخدم الجهاز إذا كنت تعاني من حساسية للحرارة، أو إذا كنت تعاني من قيود جسدية أو حسية أو عقلية، أو إذا كنتِ حاملاً أو في فترة الحيض، أو إذا كنت تعاني من الحساسية أو الإكزيما أو التورم أو تلف الجلد، أو إذا كنت تتعافى من عملية جراحية. توقف عن الاستخدام فورًا إذا شعرت بأي انزعاج.

[f2 - الصفحة 2] مزيد من المعلومات حول الشركة والمنتجات:

Напряжение: Переменный ток 220 В
Номинальная мощность: 300 Вт

RU

Безопасность: Перед использованием изделия прочтите данное руководство пользователя и следуйте приведенным в нем инструкциям при использовании устройства.

Описание устройства [страница 2 - f1]:
1. Крышка
2. Распылительная насадка
3. Внутренняя крышка (защита от брызг)
4. Отметка максимального уровня воды (MAX)
5. Резервуар для воды
6. Кнопка включения/выключения (ON/OFF)

Использование:
1. Установите устройство на устойчивую ровную поверхность.
2. Снимите крышку и внутреннюю крышку и наполните резервуар дистиллированной или фильтрованной водой до уровня MAX.
3. Плотно закройте внутреннюю крышку, затем закройте ее.
4. Подключите устройство к источнику питания и нажмите кнопку включения/выключения.
5. Подождите примерно 30 секунд, пока не начнет выходить пар.
6. Сядьте удобно и направьте струю пара на лицо, соблюдая безопасное расстояние примерно 25 см. Держите глаза закрытыми и дышите естественно во время процедуры. Продолжительность одного сеанса не должна превышать 10 минут. Рекомендуется использовать прибор 2-3 раза в неделю для нормальной кожи и один раз в неделю для чувствительной кожи. Не используйте прибор чаще одного раза в день. Чрезмерное использование может привести к сухости кожи, ослаблению ее защитного барьера и повышению чувствительности.
7. По завершении процедуры выключите прибор, отсоедините его от сети и дайте ему остыть.
8. Сразу после процедуры аккуратно промокните лицо полотенцем, а затем нанесите подходящее косметическое средство – увлажняющую или очищающую сыворотку и крем, подобранный с учетом потребностей вашей кожи.

Важные замечания:
1. Используйте только дистиллированную или очищенную воду (по желанию: можно добавить натуральные ингредиенты, такие как лимон или огурец).
2. Не добавляйте лосьоны, эфирные масла или ароматизаторы.
3. Снижение интенсивности пара при низком уровне воды является нормальным явлением – пар не будет образовываться, если воды нет.
4. Если во время работы закончилась вода, выключите устройство и подождите примерно 10 минут, пока оно остынет, прежде чем снова наполнить резервуар.

Чистка и техническое обслуживание:
После каждого использования отключайте устройство от сети, дайте ему остыть (не менее 10 минут), вылейте воду из резервуара (не через носик) и вытрите устройство насухо. Устройство следует регулярно чистить; протрите корпус слегка влажной, хорошо отжатой тканью, а вилку — сухой тканью. Не погружайте устройство в воду и защищайте розетку от влаги. Храните устройство только после полного высыхания.

Предупреждения и инструкции по технике безопасности:
Не используйте устройство вблизи источников воды (например, ванн, раковин) или мокрыми руками. Не погружайте устройство в воду. Наполняйте резервуар только в соответствии с инструкцией. Не используйте устройство вблизи легковоспламеняющихся веществ и используйте его только на устойчивой, ровной поверхности. Не используйте устройство или его компоненты, если они повреждены или были уронены; Не разбирайте и не ремонтируйте устройство самостоятельно. Не прикасайтесь к вилке во время работы и не сгибайте шнур питания. Не наклоняйте и не переносите устройство во время работы, а также не наливайте воду через сопло. Используйте устройство по назначению и соблюдайте минимальное расстояние 25 см. Это устройство не игрушка – храните его в недоступном для детей месте и не позволяйте использовать его без присмотра взрослых. Не используйте устройство, если у вас нечувствительность к теплу, если у вас есть физические, сенсорные или умственные ограничения, если вы беременны или у вас менструация, если вы страдаете от аллергии, экземы, отеков или повреждений кожи, или если вы восстанавливаетесь после операции. Немедленно прекратите использование, если почувствуете какой-либо дискомфорт.

Более подробная информация о компании и продукции [страница 2 - f2]:

Τάση: AC 220 V
Ονομαστική ισχύς: 300 W

EL

Ασφάλεια: Διαβάστε αυτό το εγχειρίδιο χρήσης πριν χρησιμοποιήσετε το προϊόν και ακολουθήστε τις οδηγίες που περιέχονται σε αυτό κατά τη χρήση της συσκευής.

Περιγραφή συσκευής [σελίδα 2 - f1]:
1. Καπάκι
2. Ακροφύσιο ψεκασμού
3. Εσωτερικό κάλυμμα (ανθεκτικό σε πιτσιλιές)
4. Ένδειξη μέγιστης στάθμης νερού (MAX)
5. Δεξαμενή νερού
6. Κουμπί ενεργοποίησης/απενεργοποίησης (ON/OFF)

Χρήση:
1. Τοποθετήστε τη συσκευή σε μια σταθερή, επίπεδη επιφάνεια
2. Αφαιρέστε το καπάκι και το εσωτερικό κάλυμμα και γεμίστε τη δεξαμενή με απεσταγμένο ή φιλτραρισμένο νερό μέχρι τη στάθμη MAX
3. Επανατοποθετήστε καλά το εσωτερικό κάλυμμα και, στη συνέχεια, κλείστε το καπάκι.
4. Συνδέστε τη συσκευή στην πηγή τροφοδοσίας και πατήστε το κουμπί ON/OFF.
5. Περιμένετε περίπου 30 δευτερόλεπτα για να αρχίσει να βγαίνει ατμός.
6. Καθίστε άνετα και κατευθύνετε τη ροή ατμού προς το πρόσωπό σας, διατηρώντας μια ασφαλή απόσταση περίπου 25 cm. Κρατήστε τα μάτια σας κλειστά και αναπνέετε φυσικά κατά τη διάρκεια της θεραπείας. Μία συνεδρία θα πρέπει να διαρκεί το πολύ 10 λεπτά. Συνιστάται η χρήση της συσκευής 2-3 φορές την εβδομάδα για κανονικό δέρμα και μία φορά την εβδομάδα για ευαίσθητο δέρμα. Μην χρησιμοποιείτε τη συσκευή περισσότερο από μία φορά την ημέρα. Η υπερβολική χρήση μπορεί να οδηγήσει σε ξηρό δέρμα, αποδυνάμωση του προστατευτικού φραγμού του και αυξημένη ευαισθησία.
7. Όταν τελειώσετε, απενεργοποιήστε τη συσκευή, αποσυνδέστε την από την πρίζα και αφήστε την να κρυώσει.
8. Αμέσως μετά τη θεραπεία, στεγνώστε απαλά το πρόσωπό σας και στη συνέχεια εφαρμόστε κατάλληλα καλλυντικά - έναν ενυδατικό ή καθαριστικό ορό και μια κρέμα προσαρμοσμένη στις ανάγκες του δέρματός σας.

Σημαντικές σημειώσεις:
1. Χρησιμοποιήστε μόνο απεσταγμένο ή καθαρό νερό (προαιρετικά: μπορούν να προστεθούν φυσικά συστατικά όπως λεμόνι ή αγγούρι).
2. Μην προσθέτετε λοσιόν, αιθέρια έλαια ή αρώματα.
3. Η μείωση της έντασης του ατμού σε χαμηλά επίπεδα νερού είναι φυσιολογική - δεν θα παραχθεί ατμός εάν δεν υπάρχει νερό.
4. Εάν σας τελειώσει το νερό κατά τη λειτουργία, απενεργοποιήστε τη συσκευή και περιμένετε περίπου 10 λεπτά για να κρυώσει η συσκευή πριν ξαναγεμίσετε τη δεξαμενή.

Καθαρισμός και Συντήρηση:
Μετά από κάθε χρήση, αποσυνδέστε τη συσκευή από την παροχή ρεύματος, αφήστε την να κρυώσει (τουλάχιστον 10 λεπτά), αδειάστε το νερό από τη δεξαμενή (όχι μέσω του ακροφυσίου) και σκουπίστε τη συσκευή. Η συσκευή πρέπει να καθαρίζεται τακτικά. Σκουπίστε το περίβλημα με ένα ελαφρώς υγρό, καλά στυμμένο πανί και το φις με ένα στεγνό πανί. Μην βυθίζετε τη συσκευή σε νερό και προστατεύστε την πρίζα από την υγρασία. Αποθηκεύστε την μόνο αφού στεγνώσει εντελώς.

Προειδοποιήσεις και Οδηγίες Ασφαλείας:
Μην χρησιμοποιείτε τη συσκευή κοντά σε πηγές νερού (π.χ. μπανιέρες, νιπτήρες) ή με βρεγμένα χέρια. Μην βυθίζετε τη συσκευή σε νερό. Γεμίστε τη δεξαμενή μόνο σύμφωνα με τις οδηγίες. Μην χρησιμοποιείτε τη συσκευή κοντά σε εύφλεκτες ουσίες και χρησιμοποιήστε την μόνο σε σταθερή, επίπεδη επιφάνεια. Μην χρησιμοποιείτε τη συσκευή ή τα εξαρτήματά της εάν έχουν υποστεί ζημιά ή έχουν πέσει. Μην την αποσυναρμολογείτε ή την επισκευάζετε μόνοι σας. Μην αγγίζετε το φις κατά τη λειτουργία και μην λυγίζετε το καλώδιο τροφοδοσίας. Μην γέρνετε ή μεταφέρετε τη συσκευή κατά τη λειτουργία και μην ρίχνετε νερό μέσα από το ακροφύσιο. Χρησιμοποιήστε τη συσκευή για τον σκοπό που προορίζεται και διατηρήστε ελάχιστη απόσταση 25 cm. Αυτή η συσκευή δεν είναι παιχνίδι – φυλάξτε την μακριά από παιδιά και μην επιτρέπετε τη χρήση της χωρίς την επίβλεψη ενηλίκου. Μην χρησιμοποιείτε τη συσκευή εάν δεν είστε ευαίσθητοι στη θερμότητα, εάν έχετε σωματικούς, αισθητηριακούς ή πνευματικούς περιορισμούς, εάν είστε έγκυος ή έχετε έμμηνο ρύση, εάν πάσχετε από αλλεργίες, έκζεμα, πρήξιμο ή δερματική βλάβη ή εάν αναρρώνετε από χειρουργική επέμβαση. Διακόψτε αμέσως τη χρήση εάν αισθανθείτε οποιαδήποτε ενόχληση.

Περισσότερες πληροφορίες για την εταιρεία και τα προϊόντα [σελίδα 2 - f2]:

Napon: AC 220 V
Nazivna snaga: 300 W

HR

Sigurnost: Molimo pročitajte ovaj korisnički priručnik prije upotrebe proizvoda i slijedite upute sadržane u njemu prilikom korištenja uređaja.

Opis uređaja [stranica 2 - f1]:
1. Poklopac
2. Mlaznica za raspršivanje
3. Unutarnji poklopac (otporan na prskanje)
4. Oznaka maksimalne razine vode (MAX)
5. Spremnik za vodu
6. Tipka za uključivanje/isključivanje (ON/OFF)

Upotreba:
1. Postavite uređaj na stabilnu, ravnu površinu
2. Uklonite poklopac i unutarnji poklopac te napunite spremnik destiliranom ili filtriranom vodom do razine MAX
3. Čvrsto vratite unutarnji poklopac, a zatim zatvorite poklopac.
4. Uključite uređaj u izvor napajanja i pritisnite tipku ON/OFF.
5. Pričekajte otprilike 30 sekundi da para počne izlaziti.
6. Udobno se smjestite i usmjerite mlaz pare prema licu, održavajući sigurnu udaljenost od otprilike 25 cm. Držite oči zatvorene i dišite prirodno tijekom tretmana. Jedna sesija trebala bi trajati maksimalno 10 minuta. Preporučuje se korištenje uređaja 2-3 puta tjedno za normalnu kožu i jednom tjedno za osjetljivu kožu. Ne koristite uređaj više od jednom dnevno. Prekomjerna upotreba može dovesti do isušivanja kože, slabljenja njezine zaštitne barijere i povećane osjetljivosti.
7. Kada završite, isključite uređaj, iskopčajte ga iz struje i ostavite da se ohladi.
8. Odmah nakon tretmana nježno osušite lice tapkanjem, a zatim nanesite odgovarajuću kozmetiku - hidratantni ili serum za čišćenje i kremu prilagođenu potrebama vaše kože.

Važne napomene:
1. Koristite samo destiliranu ili pročišćenu vodu (po želji: mogu se dodati prirodni sastojci poput limuna ili krastavca).
2. Ne dodavajte losione, eterična ulja ili mirise.
3. Smanjenje intenziteta pare pri niskim razinama vode je normalno - para se neće proizvoditi ako nema vode.
4. Ako vam tijekom rada ponestane vode, isključite uređaj i pričekajte otprilike 10 minuta da se ohladi prije ponovnog punjenja spremnika.

Čišćenje i održavanje:
Nakon svake upotrebe isključite uređaj iz struje, ostavite ga da se ohladi (najmanje 10 minuta), izlijte vodu iz spremnika (ne kroz mlaznicu) i obrišite uređaj do suha. Uređaj treba redovito čistiti; kućište obrišite blago vlažnom, dobro iscijeđenom krpom, a utikač suhom krpom. Ne uranjajte uređaj u vodu i zaštitite utičnicu od vlage. Spremite ga tek nakon što se potpuno osuši.

Upozorenja i sigurnosne upute:
Ne koristite uređaj u blizini izvora vode (npr. kade, umivaonici) ili mokrim rukama. Ne uranjajte uređaj u vodu. Punite spremnik samo prema uputama. Ne koristite uređaj u blizini zapaljivih tvari i koristite ga samo na stabilnoj, ravnoj površini. Ne koristite uređaj ili njegove komponente ako su oštećene ili su pale; nemojte ga rastavljati ili popravljati sami. Ne dodirujte utikač tijekom rada i ne savijajte kabel za napajanje. Ne naginjite niti nosite uređaj tijekom rada i ne ulijevajte vodu kroz mlaznicu. Koristite uređaj za njegovu namjenu i održavajte minimalnu udaljenost od 25 cm. Ovaj uređaj nije igračka – držite ga izvan dohvata djece i ne dopustite da se koristi bez nadzora odrasle osobe. Nemojte koristiti uređaj ako ste neosjetljivi na toplinu, ako imate fizička, senzorna ili mentalna ograničenja, ako ste trudni ili imate menstruaciju, ako patite od alergija, ekcema, oteklina ili oštećenja kože ili ako se oporavljate od operacije. Odmah prekinite s upotrebom ako osjetite bilo kakvu nelagodu.

Više informacija o tvrtki i proizvodima [stranica 2 - f2]:

Spänning: AC 220 V
Nominell effekt: 300 W

SV

Säkerhet: Läs denna användarmanual innan du använder produkten och följ instruktionerna i den när du använder enheten.

Enhetsbeskrivning [sida 2 - f1]:
1. Lock
2. Sprutmunstycke
3. Innerlock (stänksäker)
4. Markering för maximal vattennivå (MAX)
5. Vattentank
6. På/Av-knapp (PÅ/AV)

Användning:
1. Placera enheten på en stabil, plan yta
2. Ta bort locket och innerlocket och fyll tanken med destillerat eller filtrerat vatten till MAX-nivån
3. Sätt tillbaka innerlocket ordentligt och stäng sedan locket.
4. Anslut enheten till strömkällan och tryck på PÅ/AV-knappen.
5. Vänta cirka 30 sekunder tills ånga börjar komma ut.
6. Sitt bekvämt och rikta ångstrålen mot ansiktet, håll ett säkerhetsavstånd på cirka 25 cm. Håll ögonen slutna och andas naturligt under behandlingen. En session bör vara högst 10 minuter lång. Det rekommenderas att använda apparaten 2–3 gånger i veckan för normal hud och en gång i veckan för känslig hud. Använd inte apparaten mer än en gång om dagen. Överdriven användning kan leda till torr hud, försvaga dess skyddsbarriär och ökad känslighet.
7. När du är klar, stäng av apparaten, dra ur sladden och låt den svalna.
8. Omedelbart efter behandlingen, klappa försiktigt ansiktet torrt och applicera sedan lämplig kosmetika – ett återfuktande eller rengörande serum och en kräm anpassad efter din huds behov.

Viktiga anmärkningar:
1. Använd endast destillerat eller renat vatten (valfritt: naturliga ingredienser som citron eller gurka kan tillsättas).
2. Tillsätt inte lotioner, eteriska oljor eller dofter.
3. En minskning av ångintensiteten vid låga vattennivåer är normalt – ånga kommer inte att produceras om det inte finns något vatten.
4. Om du får slut på vatten under användning, stäng av apparaten och vänta cirka 10 minuter tills apparaten har svalnat innan du fyller på tanken.

Rengöring och underhåll:
Efter varje användning, dra ur enheten från strömförsörjningen, låt den svalna (minst 10 minuter), häll ut vattnet ur tanken (inte genom munstycket) och torka av enheten. Enheten bör rengöras regelbundet; torka av höljet med en lätt fuktig, väl urvriden trasa och kontakten med en torr trasa. Sänk inte ner enheten i vatten och skydda eluttaget från fukt. Förvara endast efter att det har torkat helt.

Varningar och säkerhetsanvisningar:
Använd inte enheten nära vattenkällor (t.ex. badkar, handfat) eller med våta händer. Sänk inte ner enheten i vatten. Fyll endast tanken enligt anvisningarna. Använd inte enheten nära brandfarliga ämnen och använd den endast på en stabil, plan yta. Använd inte enheten eller dess komponenter om de är skadade eller har tappats; demontera eller reparera den inte själv. Rör inte vid kontakten under drift och böj inte nätsladden. Luta eller bär inte enheten under drift och häll inte vatten genom munstycket. Använd apparaten för dess avsedda ändamål och håll ett minsta avstånd på 25 cm. Denna apparat är inte en leksak – förvara den utom räckhåll för barn och låt den inte användas utan vuxens övervakning. Använd inte apparaten om du är okänslig för värme, om du har fysiska, sensoriska eller mentala begränsningar, om du är gravid eller har menstruation, om du lider av allergier, eksem, svullnad eller hudskador, eller om du återhämtar dig från en operation. Avbryt användningen omedelbart om du upplever obehag.

Mer information om företaget och produkterna [sida 2 - f2]:

Spænding: AC 220 V
Nominel effekt: 300 W

DA

Sikkerhed: Læs venligst denne brugermanual, før du bruger produktet, og følg instruktionerne deri, når du bruger enheden.

Enhedsbeskrivelse [side 2 - f1]:
1. Låg
2. Sprøjtedyse
3. Inderdæksel (stænksikker)
4. Maksimalt vandniveaumærke (MAX)
5. Vandtank
6. Tænd/sluk-knap (ON/OFF)

Brug:
1. Placer enheden på en stabil, plan overflade
2. Fjern låget og det inderste dæksel, og fyld tanken med destilleret eller filtreret vand til MAX-niveauet
3. Sæt det inderste dæksel godt på igen, og luk derefter låget.
4. Sæt enheden i strømkilden, og tryk på TÆND/SLUKK-knappen.
5. Vent cirka 30 sekunder, indtil dampen begynder at komme ud.
6. Sid behageligt, og ret dampstrålen mod dit ansigt, og hold en sikker afstand på cirka 25 cm. Hold øjnene lukkede, og træk vejret naturligt under behandlingen. En session bør maksimalt vare 10 minutter. Det anbefales at bruge apparatet 2-3 gange om ugen til normal hud og én gang om ugen til sensitiv hud. Brug ikke apparatet mere end én gang om dagen. Overdreven brug kan føre til tør hud, svække dens beskyttende barriere og øget følsomhed.
7. Når du er færdig, skal du slukke apparatet, tage stikket ud og lade det køle af.
8. Dup forsigtigt dit ansigt tørt umiddelbart efter behandlingen og påfør derefter passende kosmetik – et fugtigheds- eller rensende serum og en creme, der er skræddersyet til din huds behov.

Vigtige bemærkninger:
1. Brug kun destilleret eller renset vand (valgfrit: naturlige ingredienser som citron eller agurk kan tilsættes).
2. Tilsæt ikke lotioner, æteriske olier eller dufte.
3. Et fald i dampintensiteten ved lave vandniveauer er normalt – der produceres ikke damp, hvis der ikke er vand.
4. Hvis du løber tør for vand under brug, skal du slukke apparatet og vente cirka 10 minutter, mens apparatet køler af, før du genopfylder tanken.

Rengøring og vedligeholdelse:
Efter hver brug skal apparatet tages ud af stikkontakten, lades køle af (mindst 10 minutter), vandet hældes ud af tanken (ikke gennem dysen), og apparatet tørres af. Apparatet skal rengøres regelmæssigt; tør huset af med en let fugtig, godt opvredet klud og stikket med en tør klud. Apparatet må ikke nedsænkes i vand, og stikkontakten må ikke beskytes mod fugt. Opbevar det kun, når det er helt tørt.

Advarsler og sikkerhedsinstruktioner:
Brug ikke apparatet i nærheden af vandkilder (f.eks. badekar, håndvaske) eller med våde hænder. Apparatet må ikke nedsænkes i vand. Fyld kun tanken som anvist. Brug ikke apparatet i nærheden af brandfarlige stoffer, og brug det kun på en stabil, plan overflade. Brug ikke apparatet eller dets komponenter, hvis de er beskadiget eller har været tabt; skil det ikke ad eller reparer det ikke selv. Rør ikke ved stikket under drift, og bøj ikke netledningen. Vip eller bær ikke apparatet under drift, og hæld ikke vand gennem dysen. Brug enheden til det tilsigtede formål, og hold en minimumsafstand på 25 cm. Denne enhed er ikke legetøj – opbevar den utilgængeligt for børn, og lad den ikke bruges uden opsyn af en voksen. Brug ikke enheden, hvis du er ufølsom over for varme, hvis du har fysiske, sensoriske eller mentale begrænsninger, hvis du er gravid eller har menstruation, hvis du lider af allergier, eksem, hævelse eller hudskader, eller hvis du er ved at komme dig efter en operation. Stop brugen med det samme, hvis du oplever ubehag.

Mere information om virksomheden og produkterne [side 2 - f2]:

Voltage: AC 220 V
Nominaal vermogen: 300 W

NL

Veiligheid: Lees deze gebruikershandleiding voordat u het product gebruikt en volg de instructies in de handleiding bij het gebruik van het apparaat.

Beschrijving van het apparaat [pagina 2 - f1]:
1. Deksel
2. Sproeimondstuk
3. Binnenkap (spatwaterdicht)
4. Markering voor maximaal waterniveau (MAX)
5. Waterreservoir
6. Aan/uit-knop (AAN/UIT)

Gebruik:
1. Plaats het apparaat op een stabiele, vlakke ondergrond.
2. Verwijder het deksel en de binnenkap en vul het reservoir met gedestilleerd of gefilterd water tot het MAX-niveau.
3. Plaats de binnenkap stevig terug en sluit vervolgens het deksel.
4. Sluit het apparaat aan op het stopcontact en druk op de AAN/UIT-knop.
5. Wacht ongeveer 30 seconden tot er stoom uitkomt.
6. Ga comfortabel zitten en richt de stoomstraal op uw gezicht, met een veilige afstand van ongeveer 25 cm. Houd uw ogen gesloten en adem rustig tijdens de behandeling. Een sessie mag maximaal 10 minuten duren. Het wordt aanbevolen het apparaat 2-3 keer per week te gebruiken voor een normale huid en één keer per week voor een gevoelige huid. Gebruik het apparaat niet vaker dan één keer per dag. Overmatig gebruik kan leiden tot een droge huid, een verzwakte beschermende barrière en verhoogde gevoeligheid.
7. Schakel het apparaat na gebruik uit, haal de stekker uit het stopcontact en laat het afkoelen.
8. Dep uw gezicht direct na de behandeling voorzichtig droog en breng vervolgens geschikte cosmetica aan – een hydraterend of reinigend serum en een crème die is afgestemd op de behoeften van uw huid.

Belangrijke opmerkingen:
1. Gebruik alleen gedestilleerd of gezuiverd water (optioneel: natuurlijke ingrediënten zoals citroen of komkommer kunnen worden toegevoegd).
2. Voeg geen lotions, etherische oliën of parfums toe.
3. Een afname van de stoomintensiteit bij een laag waterniveau is normaal – er wordt geen stoom geproduceerd als er geen water is.
4. Als het water tijdens gebruik opraakt, schakel het apparaat dan uit en wacht ongeveer 10 minuten totdat het apparaat is afgekoeld voordat u het reservoir bijvult.

Reiniging en onderhoud:
Haal na elk gebruik de stekker uit het stopcontact, laat het apparaat afkoelen (minimaal 10 minuten), giet het water uit het reservoir (niet via de tuit) en veeg het apparaat droog. Het apparaat moet regelmatig worden gereinigd; veeg de behuizing af met een licht vochtige, goed uitgewrongen doek en de stekker met een droge doek. Dompel het apparaat niet onder in water en bescherm het stopcontact tegen vocht. Berg het apparaat pas op nadat het volledig droog is.

Waarschuwingen en veiligheidsinstructies:
Gebruik het apparaat niet in de buurt van waterbronnen (bijv. badkuipen, wastafels) of met natte handen. Dompel het apparaat niet onder in water. Vul het reservoir alleen zoals aangegeven. Gebruik het apparaat niet in de buurt van brandbare stoffen en gebruik het alleen op een stabiele, vlakke ondergrond. Gebruik het apparaat of de onderdelen ervan niet als deze beschadigd zijn of zijn gevallen; demonteer of repareer het apparaat niet zelf. Raak de stekker niet aan tijdens gebruik en buig het netsnoer niet. Kantel of draag het apparaat niet tijdens gebruik en giet geen water door de sproeikop. Gebruik het apparaat waarvoor het bedoeld is en houd een minimale afstand van 25 cm aan. Dit apparaat is geen speelgoed – houd het buiten het bereik van kinderen en laat het niet gebruiken zonder toezicht van een volwassene. Gebruik het apparaat niet als u ongevoelig bent voor warmte, als u fysieke, zintuiglijke of mentale beperkingen heeft, als u zwanger bent of menstrueert, als u last heeft van allergieën, eczeem, zwellingen of huidbeschadigingen, of als u herstellende bent van een operatie. Stop onmiddellijk met het gebruik als u ongemak ervaart.

Meer informatie over het bedrijf en de producten [pagina 2 - f2]:

Voltaj: AC 220 V
Nominal Güç: 300 W

TR

Güvenlik: Lütfen ürünü kullanmadan önce bu kullanım kılavuzunu okuyun ve cihazı kullanırken içindeki talimatları izleyin.

Cihaz Açıklaması [sayfa 2 - f1]:
1. Kapak
2. Sprey başlığı
3. İç kapak (sıçramaya karşı korumalı)
4. Maksimum su seviyesi işareti (MAX)
5. Su tankı
6. Açma/Kapama düğmesi (AÇ/KAPAT)

Kullanım:
1. Cihazı sabit, düz bir yüzeye yerleştirin.
2. Kapağı ve iç kapağı çıkarın ve tankı damıtılmış veya filtrelenmiş suyla MAX seviyesine kadar doldurun.
3. İç kapağı sıkıca yerine takın, ardından kapağı kapatın.
4. Cihazı güç kaynağına takın ve AÇ/KAPAT düğmesine basın.
5. Buhar çıkmaya başlaması için yaklaşık 30 saniye bekleyin.
6. Rahat bir şekilde oturun ve yaklaşık 25 cm'lik güvenli bir mesafeyi koruyarak buhar akışını yüzünüze doğru yönlendirin. Tedavi sırasında gözlerinizi kapalı tutun ve doğal olarak nefes alın. Bir seans en fazla 10 dakika sürmelidir. Normal ciltler için haftada 2-3 kez, hassas ciltler için ise haftada bir kez kullanılması önerilir. Cihazı günde birden fazla kullanmayın. Aşırı kullanım, cildin kurumasına, koruyucu bariyerinin zayıflamasına ve hassasiyetin artmasına neden olabilir.
7. İşlem bittiğinde cihazı kapatın, fişini çekin ve soğumaya bırakın.
8. Tedaviden hemen sonra yüzünüzü nazikçe kurulayın ve ardından cildinizin ihtiyaçlarına uygun bir nemlendirici veya temizleyici serum ve krem uygulayın.

Önemli notlar:
1. Sadece damıtılmış veya arıtılmış su kullanın (isteğe bağlı: limon veya salatalık gibi doğal içerikler eklenebilir).
2. Losyon, uçucu yağ veya parfüm eklemeyin.
3. Düşük su seviyelerinde buhar yoğunluğunun azalması normaldir – su yoksa buhar üretilmez.
4. Çalışma sırasında suyunuz biterse, cihazı kapatın ve tankı tekrar doldurmadan önce cihazın soğuması için yaklaşık 10 dakika bekleyin.

Temizlik ve Bakım:
Her kullanımdan sonra cihazı güç kaynağından çıkarın, soğumaya bırakın (en az 10 dakika), suyu tanktan boşaltın (meme ucundan değil) ve cihazı kurulayın. Cihaz düzenli olarak temizlenmelidir; gövdeyi hafif nemli, iyice sıkılmış bir bezle, fişi ise kuru bir bezle silin. Cihazı suya batırmayın ve güç soketini nemden koruyun. Tamamen kuruduktan sonra saklayın.

Uyarılar ve Güvenlik Talimatları:
Cihazı su kaynaklarının (örneğin küvet, lavabo) yakınında veya ıslak ellerle kullanmayın. Cihazı suya batırmayın. Tankı yalnızca talimatlara göre doldurun. Cihazı yanıcı maddelerin yakınında kullanmayın ve yalnızca sabit, düz bir yüzeyde kullanın. Cihaz veya bileşenleri hasar görmüş veya düşmüşse kullanmayın; kendiniz sökmeyin veya tamir etmeyin. Çalışma sırasında fişe dokunmayın ve güç kablosunu bükmeyin. Çalışma sırasında cihazı eğmeyin veya taşımayın ve meme ucundan su dökmeyin. Cihazı amacına uygun şekilde kullanın ve en az 25 cm mesafeyi koruyun. Bu cihaz bir oyuncak değildir – çocukların erişemeyeceği yerde saklayın ve yetişkin gözetimi olmadan kullanılmasına izin vermeyin. Isıya duyarsızsanız, fiziksel, duyusal veya zihinsel kısıtlamalarınız varsa, hamileyseniz veya adet görüyorsanız, alerjiniz, egzamanız, şişmeniz veya cilt hasarınız varsa veya ameliyattan iyileşiyorsanız cihazı kullanmayın. Herhangi bir rahatsızlık hissederseniz kullanımı derhal bırakın.

Şirket ve ürünler hakkında daha fazla bilgi [sayfa 2 - f2]:

Напрежение: AC 220 V
Номинална мощност: 300 W

BR

Безопасност: Моля, прочетете това ръководство за потребителя, преди да използвате продукта, и следвайте инструкциите, съдържащи се в него, когато използвате устройството.

Описание на устройството [страница 2 - f1]:
1. Капак
2. Дюза за пръскане
3. Вътрешен капак (устойчив на пръски)
4. Маркировка за максимално ниво на водата (MAX)
5. Резервоар за вода
6. Бутон за включване/изключване (ON/OFF)

Употреба:
1. Поставете устройството върху стабилна, равна повърхност
2. Отстранете капака и вътрешния капак и напълнете резервоара с дестилирана или филтрирана вода до ниво MAX
3. Поставете плътно вътрешния капак, след което затворете капака.
4. Включете устройството в контакта и натиснете бутона ON/OFF.
5. Изчакайте приблизително 30 секунди, за да започне да излиза пара.
6. Седнете удобно и насочете струята пара към лицето си, като поддържате безопасно разстояние от приблизително 25 см. Дръжте очите си затворени и дишайте естествено по време на процедурата. Една сесия трябва да продължи максимум 10 минути. Препоръчително е устройството да се използва 2-3 пъти седмично за нормална кожа и веднъж седмично за чувствителна кожа. Не използвайте устройството повече от веднъж на ден. Прекомерната употреба може да доведе до сухота на кожата, отслабване на защитната ѝ бариера и повишена чувствителност.
7. След като приключите, изключете устройството, извадете го от контакта и го оставете да се охлади.
8. Веднага след процедурата, нежно подсушете лицето си с потупване и след това нанесете подходяща козметика – хидратиращ или почистващ серум и крем, съобразен с нуждите на вашата кожа.

Важни бележки:
1. Използвайте само дестилирана или пречистена вода (по желание: могат да се добавят натурални съставки като лимон или краставица).
2. Не добавяйте лосиони, етерични масла или аромати.
3. Намаляването на интензитета на парата при ниски нива на водата е нормално – пара няма да се произвежда, ако няма вода.
4. Ако водата ви свърши по време на работа, изключете устройството и изчакайте около 10 минути, за да се охлади, преди да напълните резервоара.

Почистване и поддръжка:
След всяка употреба изключвайте устройството от контакта, оставете го да се охлади (поне 10 минути), излейте водата от резервоара (не през накрайника) и подсушете устройството. Устройството трябва да се почиства редовно; избършете корпуса с леко влажна, добре изцедена кърпа, а щепсела със суха кърпа. Не потапяйте устройството във вода и предпазвайте контакта от влага. Съхранявайте само след като е напълно сухо.

Предупреждения и инструкции за безопасност:
Не използвайте устройството в близост до водоизточници (напр. вани, мивки) или с мокри ръце. Не потапяйте устройството във вода. Пълнете резервоара само както е указано. Не използвайте устройството в близост до запалими вещества и го използвайте само върху стабилна, равна повърхност. Не използвайте устройството или неговите компоненти, ако са повредени или са били изпускани; не го разглобявайте и не го поправяйте сами. Не докосвайте щепсела по време на работа и не огъвайте захранващия кабел. Не накланяйте и не носете устройството по време на работа и не наливайте вода през накрайника. Използвайте устройството по предназначение и спазвайте минимално разстояние от 25 см. Това устройство не е играчка – дръжте го далеч от деца и не позволявайте да се използва без надзор от възрастен. Не използвайте устройството, ако сте нечувствителни към топлина, ако имате физически, сензорни или умствени ограничения, ако сте бременна или менструирате, ако страдате от алергии, екзема, подуване или увреждане на кожата, или ако се възстановявате от операция. Прекратете употребата незабавно, ако почувствате някакъв дискомфорт.

Повече информация за компанията и продуктите [страница 2 - f2]:

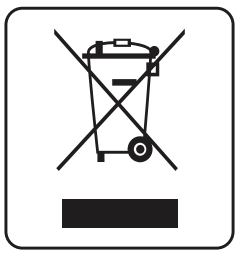

PL EN

[PL] Zasady postępowania ze sprzętem elektrycznym i elektronicznym: Zużytego sprzętu elektrycznego i elektronicznych oraz baterii i akumulatorów nie można łączyć wraz z innymi odpadami. Informuje o tym symbol przekreślonego kosza umieszczony na opakowaniu produktu. Sprzęt elektryczny i elektroniczny oraz baterie i akumulatory mogą zawierać niebezpieczne substancje, mieszaniny oraz części składowe szkodliwe dla środowiska i zdrowia ludzi. Nieprawidłowe obchodzenie się z nimi lub ich uszkodzenie może doprowadzić do uszczerbku na zdrowiu lub zanieczyszczenia środowiska. Prawidłowe obchodzenie się w gospodarstwie domowym ze zużytym sprzętem elektrycznym i elektronicznym oraz bateriami i akumulatorami pozytywnie przyczynia się do ponownego użycia i odzysku, w tym recyklingu, zużytego sprzętu. Zużyte urządzenia elektryczne i elektroniczne oraz baterie i akumulatory można zwrócić w lokalnych punktach selektywnego zbierania odpadów. Dystrybutor obowiązany jest do nieodpłatnego odbioru zużytego sprzętu pochodzącego z gospodarstw domowych w punkcie sprzedaży, o ile zużyty sprzęt jest tego samego rodzaju i pełnił te same funkcje co sprzęt sprzedawany. Dystrybutor, dostarczając nabywcy sprzęt przeznaczony dla gospodarstw domowych, obowiązany jest do nieodpłatnego odbioru zużytego sprzętu pochodzącego z gospodarstw domowych w miejscu dostawy tego sprzętu, o ile zużyty sprzęt jest tego samego rodzaju i pełnił te same funkcje co sprzęt dostarczony. Dystrybutor prowadzący jednostkę handlu detalicznego o powierzchni sprzedaży w rozumieniu art. 2 pkt 19 ustawy z dnia 27 marca 2003 r. o planowaniu i zagospodarowaniu przestrzennym wynoszącej co najmniej 400 m2 poświęconej sprzedaży sprzętu przeznaczonego dla gospodarstw domowych, jest obowiązany do nieodpłatnego przyjęcia w tej jednostce lub w jej bezpośredniej bliskości zużytego sprzętu pochodzącego z gospodarstw domowych, którego żaden z zewnętrznych wymiarów nie przekracza 25 cm, bez konieczności zakupu nowego sprzętu przeznaczonego dla gospodarstw domowych. Produkt został wprowadzony do obrotu po dn. 13 sierpnia 2005 r.

[EN] Rules for handling electrical and electronic equipment: Used electrical and electronic equipment, batteries, and accumulators should not be disposed of with other waste. This is indicated by the crossed-out waste bin symbol on the product. Electrical and electronic equipment, batteries, and accumulators may contain accessories, components, and parts that are harmful to the environment and human health. Improper handling or their consequences may result in damage to the environment or the environment. Proper household handling of used electrical and electronic equipment, batteries, and accumulators is essential for the proper disposal of devices and equipment, including used electrical and electronic equipment. Used electrical and electronic equipment, batteries, and accumulators can be disposed of separately. The distributor is obligated to collect household equipment free of charge at the point of sale, provided the used equipment is of the same type and performs the same functions as commercial equipment. A distributor delivering household appliances to a purchaser is obligated to collect waste household appliances free of charge at the point of delivery, provided the waste appliances are of the same type and have served the same function as the appliances. A distributor operating a retail business with an online sales area of 400 m² of household appliances designated for sale pursuant to Article 2, Section 19 of the Act of 27 March 2003 on Spatial Planning and Development is entitled to free membership in the same entity or its immediate vicinity for discarded household appliances with external dimensions not exceeding 25 cm, without the need to purchase new household appliances. The product was registered on the market after August 13, 2005.

CE

[PL] Skrócona deklaracja zgodności: Producent na wyłączną własną odpowiedzialność oświadcza, że produkt SkinMist Pro jest zgodny z dyrektywą Parlamentu Europejskiego i Rady 2014/30/UE z dn. 26 lutego 2014 r. w sprawie harmonizacji ustawodawstw państw członkowskich odnoszących się do kompatybilności elektromagnetycznej, dyrektywą Parlamentu Europejskiego i Rady 2014/35/UE z dnia 26 lutego 2014 r. w sprawie harmonizacji ustawodawstw państw członkowskich odnoszących się do udostępniania na rynku sprzętu elektrycznego przewidzianego do stosowania w określonych granicach napięcia, oraz dyrektywą Parlamentu Europejskiego i Rady 2011/65/UE z dnia 8 czerwca 2011 r. w sprawie ograniczenia stosowania niektórych niebezpiecznych substancji w sprzęcie elektrycznym i elektronicznym, wraz z dyrektywą delegowaną Komisji (UE) 2015/863 z dnia 31 marca 2015 r. zmieniającą załącznik II do dyrektywy Parlamentu Europejskiego i Rady 2011/65/UE w odniesieniu do wykazu substancji objętych ograniczeniem.

[EN] Summary declaration of conformity: The manufacturer declares under its sole responsibility that the product SkinMist Pro complies with Directive 2014/30/EU of the European Parliament and of the Council of 26 February 2014 on the harmonisation of the laws of the Member States relating to electromagnetic compatibility, Directive 2014/35/EU of the European Parliament and of the Council of 26 February 2014 on the harmonisation of the laws of the Member States relating to the making available on the market of electrical equipment designed for use within certain voltage limits, and Directive 2011/65/EU of the European Parliament and of the Council of 8 June 2011 on the restriction of the use of certain hazardous substances in electrical and electronic equipment, together with Commission Delegated Directive (EU) 2015/863 of 31 March 2015 amending Annex II to Directive 2011/65/EU as regards the list of restricted substances.

Pełna treść deklaracji zgodności dostępna pod adresem internetowym: www.beautifly.eu/deklaracje
The full text of the declaration of conformity is available at the following internet address: www.beautifly.eu/deklaracje

Importer: Beautifly Sp. z o.o. Plac Bankowy 2, 00-095 Warszawa, Polska
Model: SkinMist Pro
SN: 04265903003701491
Marka: Beautifly
e-mail: serwis@beautifly.eu