Register your product and get support at
www.philips.com/welcome

BHB871

EN	User manual	LV	Lietotāja rokasgrāmata
BG	Ръководство за потребителя	PL	Instrukcja obsługi
CS	Příručka pro uživatele	RO	Manual de utilizare
ET	Kasutusjuhend	RU	Руководство пользователя
HR	Korisnički priručnik	SK	Príručka užívateľa
HU	Felhasználói kézikönyv	SL	Uporabniški priročnik
KK	Қолданушының нұсқасы	SR	Korisnički priručnik
LT	Vartotojo vadovas	UK	Посібник користувача

1

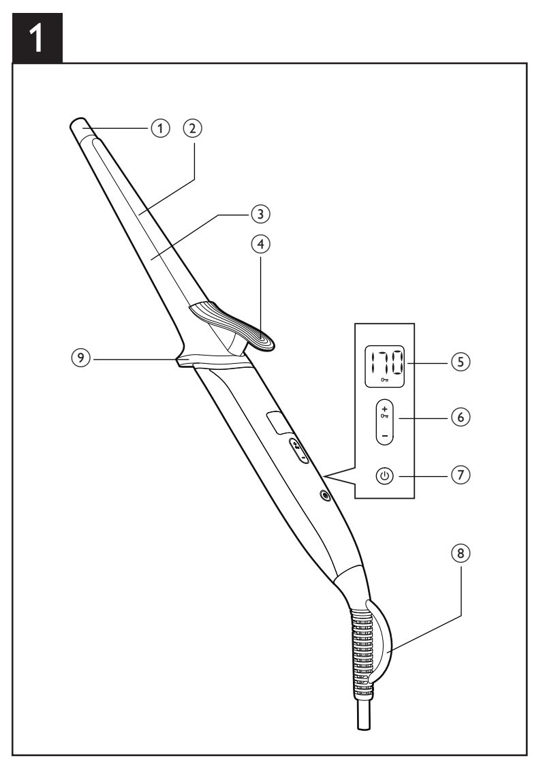

2

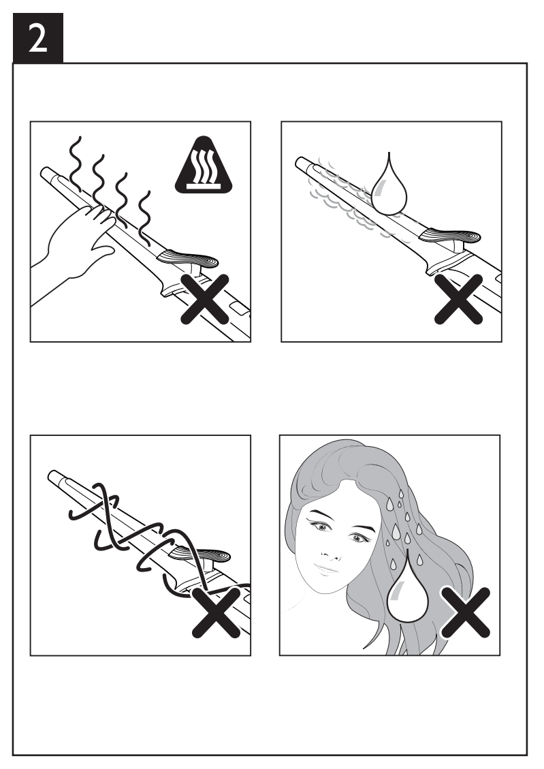

3

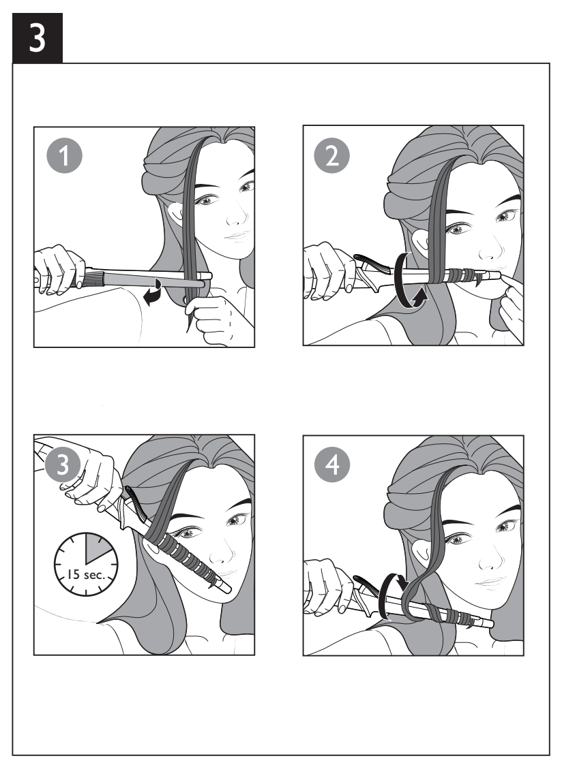

4

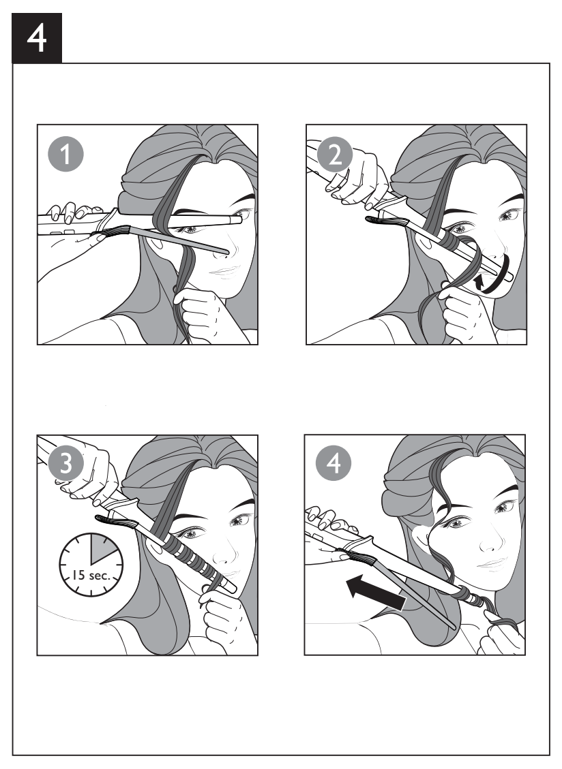

5

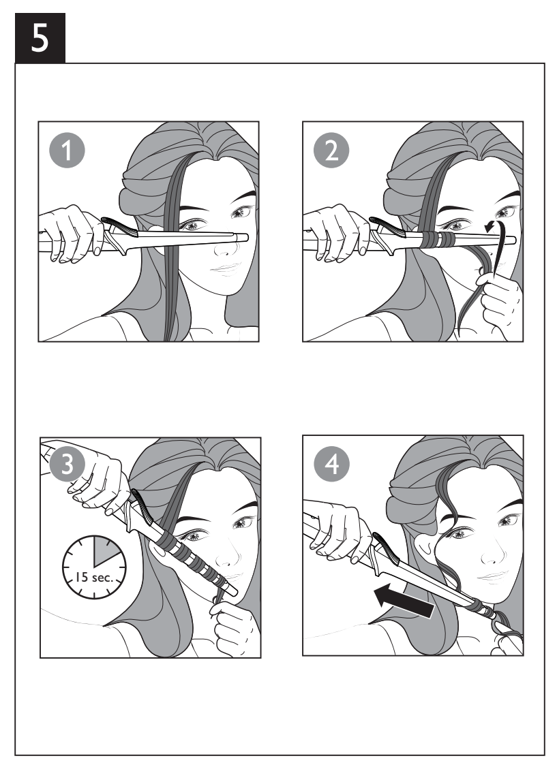

Specifications are subject to change without notice
© 2016 Koninklijke Philips N.V.
All rights reserved.

3140 035 42461

English

Congratulations on your purchase, and welcome to Philips! To fully benefit from the support that Philips offers, register your product at www.philips.com/welcome.

1 Important

Read this user manual carefully before you use the appliance and keep it for future reference.

- WARNING: Do not use this appliance near water.
- When the appliance is used in a bathroom, unplug it after use since the proximity of water presents a risk, even when the appliance is switched off.
- WARNING: Do not use this appliance near bathtubs, showers, basins or other vessels containing water.
- Always unplug the appliance after use.
- If the mains cord is damaged, you must have it replaced by service centre or similarly qualified persons in order to avoid a hazard.
- This appliance can be used by children aged from 8 years and above and persons with reduced physical, sensory or mental capabilities or lack of experience and knowledge if they have been given supervision or instruction concerning use of the appliance in a safe way and understand the hazards involved. Children shall not play with the appliance. Cleaning and user maintenance shall not be made by children without supervision.
- Before you connect the appliance, ensure that the voltage indicated on the appliance corresponds to the local power voltage.
- Do not use the appliance for any other purpose than described in this manual.
- Do not use this appliance on artificial hair.
- When the appliance is connected to the power, never leave it unattended.
- Never use any accessories or parts from other manufacturers or that Philips does not specifically recommend. If you use such accessories or parts, your guarantee becomes invalid.
- Do not wind the mains cord round the appliance.
- Wait until the appliance has cooled down before you store it.
- Pay full attention when using the appliance since it could be extremely hot. Only hold the handle as other parts are hot and avoid contact with the skin.
- Always place the appliance with the stand on a heat-resistant, stable flat surface. The hot barrel should never touch the surface or other flammable material.
- Avoid the mains cord from coming into contact with the hot parts of the appliance.
- Keep the appliance away from flammable objects and material when it is switched on.
- Never cover the appliance with anything (e.g. a towel or clothing) when it is hot.
- Only use the appliance on dry hair. Do not operate the appliance with wet hands.
- Keep the barrel clean and free of dust and styling products such as mousse, spray and gel.
- The barrel has coating. This coating might slowly wear away over time. However, this does not affect the performance of the appliance.
- If the appliance is used on color-treated hair, the barrel may be stained.
- Always return the appliance to a service centre authorized by Philips for examination or repair. Repair by unqualified people could result in an extremely hazardous situation for the user.
- Do not insert metal objects into openings to avoid electric shock.
- Do not pull on the power cord after using. Always unplug the appliance by holding the plug.

Electromagnetic fields (EMF)

This Philips appliance complies with all applicable standards and regulations regarding exposure to electromagnetic fields.

Environment

This symbol means that this product shall not be disposed of with normal household waste (2012/19/EU). Follow your country's rules for the separate collection of electrical and electronic products. Correct disposal helps prevent negative consequences for the environment and human health.

2 Introduction

Sublime Ends Curler is our first curler designed to protect your fragile ends when you style. Thanks to our premier SplitStop Technology you can create those natural looking curls without worry so hide no more and step into the spotlight!

- **Key Lock Function** ⊶

If no buttons pressed for 5 seconds, the Key Lock is activated automatically and key lock icon ⊶ will be displayed (⑤). The first automatic activation after switching on the appliance is after 15 seconds. To unlock the appliance, press the ⊶ (⑥) for 1 second.

3 Curl your hair

1. Connect the plug to a power supply socket.
2. Press and hold the ⏻ button (⑦) for one second to switch on the appliance.
   ↳ The default temperature setting 170°C is displayed (⑤).
3. Press + or − (⑥) to select your desired temperature setting according to the Hair type table below.

Hair type	Recommended temperature range
Fine	130-150 °C
Normal	160-180 °C
Thick	190-210 °C

4. Before you start to curl, comb and divide your hair into small sections. Depending on your desired results, take a hair strand between 2cm and 4cm (for tight curls take a thinner strand, for loose waves take a thicker strand).

For soft curls (Fig.3)

1. Place hair tips close to the cool tip (①) of the barrel (③), fix your hair tips by the clip (②).
2. Rotate the handle so that hair is wrapped around barrel and upwards towards the broadest diameter.

Tip: You can also use the cool tip (①) as a support when you rotate the curler.

3. Keep hair in place for max. 15 seconds.
4. Gently unwind the section of hair until you can open the clip again with the lever (④).

Notes:
- Start with lower temperature to protect hair tips.
- Make sure all hairs are flat against the barrel.
- To avoid kinks - When you rotate the curler, make sure hairs is not immediately on top of the clip.

For bouncy curls (Fig.4 - Beginner's level)

1. Hold the curler such that the clip (②) is facing downwards.
2. Position the curler on your hair where you would like the curls to start. Open the clip and place the strand of hair in between, starting at the broadest diameter.
3. Close the clip. Use the other hand to wrap the hair around the barrel and hold on to the hair tips.
4. Keep hair in place for max. 15 seconds.
5. Release the hair tips and open the clip again with the lever (④) to allow hair to fall off the barrel.

Note: To avoid kinks, always hold the curler with the clip facing downwards.

For bouncy curls (Fig.5 - Advanced level)

1. Hold the curler in (horizontal) position where you would like the curls to start.
2. Use the other hand to wrap hair around the barrel, starting from the broadest diameter of the barrel. Hold onto hair tips.
3. Keep hair in place for max. 15 seconds.
4. Release the hair tips and hair will fall off the barrel.
5. To finish, break up the curls with your fingers and wind each smaller curl around your finger for extra definition.

Note: If this is your first-time to use the curler without clip, practice without switching on the device to get familiar with the handling.

4 Tips and Tricks

- The narrow end of the barrel creates small curls, while the broad end creates bigger curls or waves. You can use the whole length of the barrel, or you can choose to use just one area for a smaller or larger curl.
- For a modern wave, start the curl at the level of your cheekbone. Also, leave the last few centimeters uncurled. Comb it through with your fingers or a brush.
- This curler can also be used for creating volume at the hair roots. Hold a section of hair at 90° to the scalp. Place the barrel 1 cm above the roots (avoid touching the scalp) and lay the strand onto the widest part of the barrel.
- To create curls with modern fullness and bounce, twist your hair before wrapping it around the barrel, so that it does not spread out flatly on the curler.
- If your hair has a natural wave, you can use the curler on just a few or the top sections to enhance the curls all around.
- For defined curls, do not brush your hair after curling. For a wavy, voluminous look, gently brush the curls out with a natural bristle brush. Start by brushing through the ends and work your way up.
- When you have finished curling your hair, allow all the curls to fully cool down before continuing with styling.

After use:

1. Switch off the appliance and unplug it.
2. Place it on the resting stand (⑨) until it cools down.
3. Remove hair and dust from the barrel and clip.
4. Clean the barrel and the clip with a damp cloth.
5. Keep it in a safe and dry place, free of dust. You can also hang it with the hanging loop (⑧).

5 Guarantee & Service

If you need information e.g. about replacement of an attachment or if you have a problem, please visit the Philips website at www.philips.com/support or contact the Philips Customer Care Centre in your country (you will find its phone number in the worldwide guarantee leaflet). If there is no Consumer Care Centre in your country, go to your local Philips dealer.

Български

Поздравления за вашата покупка и добре дошли във Philips! За да се възползвате изцяло от предлаганата от Philips поддръжка, регистрирайте продукта си на адрес www.philips.bg/welcome.

1 Важно

Преди да използвате уреда, прочетете внимателно това ръководство за потребителя и го запазете за справка в бъдеще.

- ПРЕДУПРЕЖДЕНИЕ: Не използвайте уреда близо до вода.
- Ако уредът се използва в банята, след употреба го изключвайте от контакта. Близостта до вода води до риск дори когато уредът не работи.
- ПРЕДУПРЕЖДЕНИЕ: Не използвайте уреда близо до вани, душове, мивки или други съдове с вода.
- След употреба винаги изключвайте уреда от контакта.
- С оглед предотвратяване на опасност при повреда в захранващия кабел той трябва да бъде сменен от сервизен център или квалифициран техник.
- Този уред може да се използва от деца на възраст над 8 години и от лица с намалени физически възприятия или умствени недостатъци или без опит и познания, ако са инструктирани за безопасна употреба на уреда или са под наблюдение с цел гарантиране на безопасна употреба и ако са им разяснени евентуалните опасности. Не позволявайте на деца да си играят с уреда. Не позволявайте на деца да извършват почистване или поддръжка на уреда без надзор.
- Преди да включите уреда в контакта, проверете дали посоченото върху уреда напрежение отговаря на това на местната електрическа мрежа.
- Не използвайте уреда за цели, различни от указаното в това ръководство.
- Не използвайте уреда на изкуствена коса.
- Никога не оставяйте уреда без надзор, когато е включен в електрическата мрежа.
- Никога не използвайте аксесоари или части от други производители или такива, които не са изрично препоръчвани от Philips. При използване на такива принадлежности или части вашата гаранция става невалидна.
- Не навивайте захранващия кабел около уреда.
- Изчакайте уреда да изстине, преди да го приберете.
- Уредът се нагорещява, затова бъдете изключително внимателни при използването му. Хващайте уреда само за дръжката, тъй като другите части са горещи, и избягвайте контакт с кожата.
- Винаги поставяйте уреда с поставката върху термоустойчива, стабилна, хоризонтална повърхност. Нагорещеното стебло никога не бива да докосва повърхността или други запалими материали.
- Пазете захранващия кабел от допир с горещите части на уреда.
- Когато уредът е включен, го дръжте далече от лесно запалими предмети и материали.
- Не покривайте уреда с каквото и да било (напр. кърпа или дреха), докато е горещ.
- Използвайте уреда само на суха коса. Не използвайте уреда с мокри ръце.
- Пазете стеблото на уреда чисто, без прах и стилизиращи продукти като пяна, лак или гел за коса.
- Стеблото има керамично покритие. Това покритие може бавно да се изтрие с времето. Това обаче не се отразява на работата на уреда.
- Ако уредът се използва върху боядисана коса, стеблото може да стане на петна.
- За проверка или ремонт носете уреда само в упълномощен от Philips сервиз. Ремонт, извършен от неквалифицирани лица, може да доведе до изключително опасни за потребителя ситуации.
- За да избегнете токов удар, не пъхайте метални предмети в отворите.
- Не дърпайте кабела за захранването след използване. Винаги изключвайте уреда, докато държите щепсела.

Електромагнитни полета (EMF)

Този уред на Philips е в съответствие с нормативната уредба и всички действащи стандарти, свързани с излагането на електромагнитни полета.

Околна среда

Този символ означава, че този продукт не трябва да се изхвърля заедно с обикновените битови отпадъци (2012/19/EC). Следвайте правилата на вашата страна за разделно събиране на електрически и електронни продукти. Правилното изхвърляне помага за предотвратяване на негативните последствия за околната среда и човешкото здраве.

2 Въведение

Машата Sublime Ends е нашата първа маша, проектирана да предпази вашите крехки краища. Благодарение на нашата първокласна технология SplitStop можете да създадете без притеснение онези естествено изглеждащи къдрици, така че не се крийте повече, а стъпете в светлината на прожекторите!

- **Функция за заключване на бутоните** ⊶

Ако не са натиснати никакви бутони за 5 секунди, функцията за заключване на бутоните се активира автоматично и се показва иконата ⊶ за заключване на бутоните (⑤). Първото автоматично активиране след включване на уреда е след 15 секунди. За да отключите уреда, натиснете ⊶ (⑥) за 1 секунда.

3 Къдрене на косата ви

1. Включете щепсела в контакта.
2. Натиснете и задръжте бутона ⏻ (⑦)за една секунда, за да включите уреда.
   ↳ Показва се настроената по подразбиране температура от 170 °C (⑤).
3. Натиснете + или − (⑥), за да изберете желаната настройка на температурата според таблицата за типове коса по-долу.

Тип коса	Препоръчителен диапазон на температурата
Фина	130 – 150 °C
Нормален	160 – 180 °C
Гъста	190 – 210 °C

4. Преди да започнете да се къдрите, срешете и разделете косата си на малки части. В зависимост от желаните резултати, вземете кичур коса между 2 см и 4 см (за стегнати къдрици вземете по-тънък кичур, за леки къдрици вземете по-дебел кичур).

За меки къдрици (Фиг.3)

1. Поставете краищата на косата на хладния край (①) на стеблото (③), Закрепете краищата на косата със щипката (②).
2. Завъртете дръжката, така че косата ви да се увие около стеблото и нагоре към най-широкия диаметър.

Съвет: Можете също да използвате хладния накрайник (①) за опора, когато завъртате машата.

3. Задръжте косата си на място за максимум 15 секунди.
4. Развивайте кичура коса, докато можете да отворите щипката с помощта на лостчето (④).

Забележки:
- Започнете с по-ниска температура, за да защитите краищата на косата си.
- Уверете се, че всички косми са легнали на стеблото.
- За да избегнете усукване – когато завъртате машата, се уверете, че космите не са непосредствено отгоре на щипката.

За игриви къдрици (Фиг.4 – ниво за начинаещи)

1. Дръжте машата така, че щипката (②) да е насочена надолу.
2. Разположете машата на косата си там, откъдето искате да започнат вашите къдрици. Отворете щипката и поставете кичур вътре, започвайки от най-широкия диаметър.
3. Затворете щипката. Използвайте другата си ръка, за да увиете косата около стеблото и да задържите краищата на косата.
4. Задръжте косата си на място за максимум 15 секунди.
5. Освободете краищата на косата и отворете пак щипката с лостчето (④), за да позволите на косата да падне свободно от стеблото.

Забележка: За да избегнете усуквания, винаги дръжте машата със щипката, насочена надолу.

За игриви къдрици (Фиг.5 – ниво за напреднали)

1. Задръжте машата (хоризонтално) на място, където искате да започнат къдриците.
2. Използвайте другата си ръка, за да увиете косата около стеблото, започвайки от най-широкия диаметър на стеблото. Задръжте краищата на косата.
3. Задръжте косата си на място за максимум 15 секунди.
4. Освободете краищата на косата и тя ще падне свободно от стеблото.
5. Накрая разрошете къдриците с пръсти и навийте всяка по-малка къдрица около пръста си, за да я оформите по-добре.

Забележка: Ако това е първият път, в който използвате маша без щипка, се упражнявайте, без да включвате устройството, докато се запознаете с управлението му.

4 Съвети и препоръки

- Тесният край на стеблото прави малки къдрици, докато широкият край прави големи къдрици и вълни. Можете да използвате цялата дължина на стеблото или да изберете да използвате само едната част за по-големи или по-малки къдрици.
- За модерни вълни започнете къдрицата от нивото на скулите си. Оставете също последните няколко сантиметра ненакъдрени. Разрешете с пръсти или четка.
- Тази маша може да се използва и за придаване на обем в корените на косата. Задръжте част от косата на 90° до скалпа. Поставете стеблото на 1 см от корените (избягвайте допир със скалпа) и положете кичура на най-широката част на стеблото.
- За да направите модерните игриви къдрици с обем, усучете кичура, преди да го навиете около стеблото, така че да не лежи гладко върху машата.
- Ако имате естествено вълниста коса, може да използвате машата за къдрене само върху няколко кичура или само отгоре, за да подчертаете къдриците.
- За добре изразени къдрици не сресвайте косата си с четка след къдрене. За вълнист, обемен вид, разрешете внимателно къдриците с четка с естествени зъбци. Започнете, разресвайки краищата, и продължете нагоре.
- Когато приключите с къдренето, оставете къдриците да се охладят напълно, преди да продължите с оформянето на прическата.

След употреба:

1. Изключете уреда и извадете щепсела от контакта.
2. Оставете го върху подпората (⑨), докато се охлади.
3. Отстранете космите и праха от стеблото и щипката.
4. Почистете стеблото и щипката с влажна кърпа.
5. Приберете го на безопасно и сухо място без прах. Можете също да го окачите на халката за окачване (⑧).

5 Гаранция и обслужване

Ако се нуждаете от сервизно обслужване или информация или имате проблем, посетете уеб сайта на Philips на адрес www.philips.com/support или се обърнете към центъра за обслужване на потребители на Philips във вашата страна. Телефонния му номер ще намерите в международната гаранционна карта. Ако във вашата страна няма център за обслужване на потребители, обърнете се към местния търговец на уреди Philips или упълномощен от Philips сервиз.

Čeština

Gratulujeme vám k zakoupení výrobku a vítáme vás ve světě Philips. Abyste mohli plně využít podpory, kterou společnost Philips poskytuje, zaregistrujte svůj výrobek na adrese www.philips.com/welcome.

1 Důležité

Před použitím tohoto přístroje si pečlivě přečtěte tuto uživatelskou příručku a uschovejte ji pro budoucí použití.

- VAROVÁNÍ: Nepoužívejte tento přístroj v blízkosti vody.
- Pokud je přístroj používán v koupelně, odpojte po použití jeho síťovou zástrčku ze zásuvky, neboť blízkost vody představuje riziko i v případě, že je přístroj vypnutý.
- VAROVÁNÍ: Nepoužívejte přístroj v blízkosti van, sprch, umyvadel nebo jiných nádob s vodou.
- Po použití přístroj vždy odpojte ze sítě.
- Pokud je poškozen napájecí kabel, musí jeho výměnu provést servisní středisko nebo obdobně kvalifikovaní pracovníci, aby se předešlo možnému nebezpečí.
- Děti od 8 let a osoby s omezenými fyzickými, senzorickými nebo mentálními schopnostmi nebo nedostatečnou zkušeností či znalostí mohou přístroj používat jedině v případě, že jsou pod dohledem nebo byly poučeny o bezpečném používání přístroje a rozumí všem rizikům spojeným s používáním přístroje. S přístrojem si nesmí hrát děti. Čištění a uživatelskou údržbu nesmí provádět děti bez dozoru.
- Před zapojením přístroje se ujistěte, zda napětí uvedené na přístroji odpovídá místnímu napětí.
- Nepoužívejte přístroj pro jiné účely než uvedené v této příručce.
- Tento přístroj nepoužívejte na umělé vlasy.
- Je-li přístroj připojen k napájení, nikdy jej nenechávejte bez dozoru.
- Nikdy nepoužívejte žádné příslušenství ani díly od jiných výrobců nebo takové, které nebyly výslovně doporučeny společností Philips. Pokud použijete takové díly či příslušenství, pozbývá záruka platnosti.
- Nenavíjejte napájecí kabel okolo přístroje.
- Před uložením přístroje počkejte, až zcela vychladne.
- Během používání přístroje dávejte dobrý pozor, protože může být velmi horký. Držte jej pouze za držadlo, protože ostatní části jsou horké, a vyhněte se kontaktu s pokožkou.
- Přístroj vždy stavte stojánkem na žáruvzdorný, stabilní rovný povrch. Horký válec se nesmí dotýkat povrchu nebo jiného hořlavého materiálu.
- Zabraňte tomu, aby se horké díly přístroje dotknuly napájecího kabelu.
- Je-li přístroj zapnutý, uchovávejte jej mimo dosah hořlavých předmětů a materiálu.
- Je-li přístroj horký, nikdy jej ničím nezakrývejte (např. ručníkem nebo oblečením).
- Přístroj používejte pouze na suché vlasy. Nepoužívejte přístroj, pokud máte mokré ruce.
- Válec udržujte čistý a bez prachu a kadeřnických přípravků, jako jsou pěnové tužidlo, sprej či gel.
- Válec má povrchovou úpravu. Ta se může postupně pomalu odírat. Tento jev však nemá žádný vliv na výkon přístroje.
- Pokud používáte přístroj na barvené vlasy, válec se může ušpinit.
- Opravy a kontroly přístroje svěřte vždy autorizovanému servisu společnosti Philips. Opravy prováděné nekvalifikovanými lidmi mohou uživatele vystavit mimořádně nebezpečným situacím.
- Nevkládejte kovové předměty do otvorů. Předejdete tak úrazu elektrickým proudem.
- Po použití netahejte za napájecí kabel. Přístroj odpojte vždy vytažením zástrčky.

Elektromagnetická pole (EMP)

Tento přístroj Philips odpovídá všem platným normám a předpisům týkajícím se elektromagnetických polí.

Životní prostředí

Tento symbol znamená, že výrobek nelze likvidovat s běžným komunálním odpadem (2012/19/EU). Řiďte se pravidly vaší země pro sběr elektrických a elektronických výrobků. Správnou likvidací pomůžete předejít negativním dopadům na životní prostředí a lidské zdraví.

2 Úvod

Kulma Sublime Ends je naší první kulmou, která je navržena tak, aby při stylingu chránila choulostivé konečky vlasů. Díky naší prvotřídní technologii SplitStop můžete tyto přirozeně vypadající lokny vytvořit beze strachu – tak už se neschovávejte a předveďte se v plné kráse!

- **Funkce zamčení tlačítek** ⊶

Pokud po dobu 5 sekund nestisknete žádná tlačítka, automaticky se aktivuje uzamykací pojistka a zobrazí se ikona uzamykací pojistky ⊶ (⑤). K první automatické aktivaci po zapnutí přístroje dochází po 15 sekundách. Přístroj odemknete stisknutím tlačítka ⊶ (⑥) na 1 sekundu.

3 Natáčení vlasů

1. Zapojte zástrčku do zásuvky.
2. Stisknutím a podržením tlačítka ⏻ (⑦) na jednu sekundu zapněte zařízení.
   ↳ Zobrazí se výchozí nastavení teploty 170 °C (⑤).
3. Stisknutím tlačítka + nebo − (⑥) vyberte požadované nastavení teploty podle níže uvedené tabulky Typ vlasů.

Typ vlasů	Doporučený rozsah teplot
Jemné	130–150 °C
Normální	160–180 °C
Husté	190–210 °C

4. Než začnete vlasy natáčet, učešte je a rozdělte na malé pramínky. Podle toho, jaký výsledek požadujete, uchopte pramen vlasů o šířce mezi 2 cm a 4 cm (pokud chcete lokny husté, vezměte tenčí pramen, pokud volné, silnější pramen).

Pro jemné lokny (obr. 3)

1. Umístěte konečky vlasů blízko studeného konce (①) válce (③) a upevněte je pomocí raménka (②).
2. Otáčejte rukojetí tak, aby se vlasy navinuly na válec a směrem nahoru, kde je nejširší průměr.

Tip: Jako oporu při otáčení kulmy můžete také použít studený konec (①).

3. Vlasy podržte na místě maximálně 15 sekund.
4. Poté pramen vlasů opatrně odvíjejte, dokud nebude možné opět stisknout páčku (④) a tím uvolnit raménko.

Poznámky:
- Ochranu konečků vlasů zajistíte tím, že začnete při nižší teplotě.
- Všechny vlasy musí na válec doléhat naplocho.
- Aby se vlasy nezamotaly – při otáčení kulmou se ujistěte, že vlasy nejsou přímo na horní části raménka.

Vzdušné lokny (obr.4 – úroveň pro začátečníky)

1. Kulmu držte tak, aby raménko (②) směřovalo dolů.
2. Přibližte kulmu k vlasům v místě, kde chcete začít vlasy natáčet. Otevřete raménko a vložte dovnitř pramen vlasů tak, že začnete na místě s největším průměrem.
3. Raménko zavřete. Druhou rukou otočte vlasy kolem válce a přidržte konečky vlasů.
4. Vlasy podržte na místě maximálně 15 sekund.
5. Konečky vlasů pusťte a raménko opět otevřete pomocí páčky (④), aby mohly sklouznout z válce.

Poznámka: Aby se vlasy nezamotaly, vždy držte kulmu tak, aby raménko směřovalo dolů.

Vzdušné lokny (obr.5 – úroveň pro pokročilé)

1. Kulmu podržte (ve vodorovné poloze) na místě tam, kde chcete začít vlasy natáčet.
2. Druhou rukou otočte vlasy kolem válce tak, že začnete na místě, kde má válec největší průměr. Držte vlasy za konečky.
3. Vlasy podržte na místě maximálně 15 sekund.
4. Konečky vlasů pusťte a vlasy z válce sklouznou.
5. Na závěr rozdělte lokny pomocí prstů a každou menší loknu namotejte na prst, abyste ji zvýraznili.

Poznámka: Pokud kulmu bez raménka používáte poprvé, vyzkoušejte si postup nejprve s vypnutým přístrojem, abyste si manipulaci osvojili.

4 Tipy a triky

- Úzký konec válce vytváří malé lokny, zatímco široký konec vytváří větší lokny nebo vlny. Můžete využít celou délku kulmy nebo vytvářet pouze menší nebo větší lokny pomocí jedné z jejích částí.
- Lokny v moderním stylu vytvořte tak, aby začínaly na úrovni lícních kostí. Také ponechte rovných posledních několik centimetrů. Vlasy pročešte prsty nebo kartáčem.
- Pomocí této kulmy je také možné vytvořit objem u kořínků vlasů. Podržte pramen vlasů u pokožky hlavy pod úhlem 90°. Válec umístěte 1 cm nad kořínky (pokožky hlavy se nedotýkejte) a pramen přiložte na nejširší část válce.
- Moderní plnosti a vzhledu kadeří dosáhnete tak, že vlasy před omotáním kolem válce zatočíte, aby se na kulmě nezploštily.
- Pokud máte vlasy přirozeně vlnité, můžete kulmu použít pouze na několika vlnách nebo na nejvyšších částech vln, abyste všechny kadeře zdůraznili.
- Pokud chcete mít výrazné lokny, vlasy po natáčení nečešte. Pokud chcete vytvořit dojem vlnitých vlasů s bohatým objemem, lokny jemně vyčešte kartáčem z přírodních štětin. Pročesávat začněte u kořínků a postupujte směrem nahoru.
- Po dokončení tvorby kadeří počkejte, až všechny kadeře vychladnou, než budete pokračovat v úpravě účesu.

Po použití:

1. Vypněte přístroj a odpojte jej ze sítě.
2. Položte jej na odkládací stojánek (⑨), dokud nevychladne.
3. Z válce a raménka odstraňte vlasy a prach.
4. Válec a raménko očistěte vlhkým hadříkem.
5. Přístroj uchovávejte na bezpečném a suchém místě, kam se neprášní. Můžete jej také zavěsit za závěsnou smyčku (⑧).

5 Záruka a servis

Pokud byste měli jakýkoliv problém (např. s výměnou nástavce) nebo pokud potřebujete nějakou informaci, navštivte webovou stránku společnosti Philips www.philips.com/support nebo kontaktujte středisko péče o zákazníky společnosti Philips ve vaší zemi (telefonní číslo najdete v letáčku s celosvětovou zárukou). Pokud se ve vaší zemi středisko péče o zákazníky společnosti Philips nenachází, obraťte se na místního prodejce výrobků Philips.

Eesti

Õnnitleme ostu puhul ja tere tulemast kasutama Philipsit! Philipsi tootetoe paremaks kasutamiseks registreerige oma toode saidil www.philips.com/welcome.

1 Tähtis

Enne seadme kasutamist lugege seda kasutusjuhendit hoolikalt ja hoidke see edaspidiseks alles.

- HOIATUS: ärge kasutage seda seadet vee läheduses.
- Pärast seadme kasutamist vannitoas võtke pistik kohe pistikupesast välja, kuna vee lähedus kujutab endast ohtu ka väljalülitatud seadme korral.
- HOIATUS: ärge kasutage seda seadet vannide, duššide, basseinide või teiste vettsisaldavate anumate läheduses.
- Võtke seade alati pärast kasutamist vooluvõrgust välja.
- Kui toitejuhe on rikutud, siis ohtlike olukordade vältimiseks tuleb lasta toitejuhe vahetada hoolduskeskuses või samasugust kvalifikatsiooni omaval isikul.
- Seda seadet võivad kasutada lapsed alates 8. eluaastast ning füüsilise, meele- või vaimse puudega isikud või isikud, kellel puuduvad kogemused ja teadmised, kui neid valvatakse või neile on antud juhend seadme ohutu kasutamise kohta ja nad mõistavad sellega seotud ohte. Lapsed ei tohi seadmega mängida. Lapsed ei tohi seadet ilma järelevalveta puhastada ega hooldada.
- Enne seadme sisselülitamist kontrollige, kas seadmele märgitud pinge vastab kohaliku elektrivõrgu pingele.
- Ärge kasutage seadet muuks, kui selles kasutusjuhendis kirjeldatud otstarbeks.
- Ärge kasutage seadet kunstjuustel.
- Ärge jätke kunagi elektrivõrku ühendatud seadet järelevalveta.
- Ärge kunagi kasutage teiste tootjate poolt tehtud tarvikuid või osi, mida firma Philips ei ole eriliselt soovitanud. Kui kasutate selliseid tarvikuid või osi, siis kaotab te seadme garantii kehtivuse.
- Ärge kerige toitejuhet ümber seadme.
- Enne hoiukohta panekut laske seadmel täielikult maha jahtuda.
- Olge seadme kasutamisel väga tähelepanelik, kuna see võib olla äärmiselt kuum. Hoidke kinni üksnes käepidemest, kuna teised osad on kuumad. Vältige kokkupuudet nahaga.
- Asetage seade koos alusega alati kuumakindlale stabiilsele tasasele pinnale. Kuum rullik ei tohi kunagi pinna ega muude tuleohtlike materjalidega kokku puutuda.
- Ärge laske toitejuhtmel vastu seadme kuumi osi minna.
- Hoidke sisselülitatud seadet kergesti süttivatest objektidest ja materjalidest kaugemal.
- Kunagi ärge katke kuuma seadet millegagi kinni (nt käteräti või riidetükiga).
- Kasutage seadet ainult kuivadel juustel. Ärge kasutage seadet märgade kätega.
- Hoidke rullikut puhtana ning ärge laske sellele tolmu ja juuksehooldusvahendite nagu juuksevahu, piserdusvahendite ja geeli jääke koguneda.
- Rullikul on pinnakate. See kate võib pika aja jooksul ära kuluda. Kulumine ei mõjuta aga seadme jõudlust.
- Kui seadet kasutada värvitud juuste koolutamiseks, siis võib rullik määrduda.
- Kontrollimiseks või parandamiseks tuleb seade alati viia Philipsi volitatud hoolduskeskusesse. Väljaõppimata isiku poolt parandatud seade võib seadme kasutajat ohustada.
- Elektrilöögi ärahoidmiseks ärge sisestage avade vahelt seadmesse metallesemeid.
- Ärge sikutage toitejuhet pärast kasutamist. Alati eemaldage seade vooluvõrgust pistikust kinni hoides.

Elektromagnetilised väljad (EMF)

See Philipsi seade vastab kõikidele kokkupuudet elektromagnetiliste väljadega käsitlevatele kohaldatavatele standarditele ja õigusnormidele.

Keskkond

See sümbol tähendab, et seda toodet ei tohi visata tavaliste olmejäätmete hulka (2012/19/EL). Järgige oma riigi elektriliste ja elektrooniliste toodete lahuskogumist reguleerivaid eeskirju. Õigel viisil kasutusest kõrvaldamine aitab ära hoida võimalikke kahjulikke tagajärgi keskkonnale ja inimese tervisele.

2. Sissejuhatus

Sublime Ends koolutaja on meie esimene koolutaja, mis kaitseb õrnu juukseotsi soengu tegemise ajal. Tänu meie esmaklassilisele SplitStop tehnoloogiale saavutate muretult loomulikuna näivad lokid - nii et ärge hoidke enam varju, vaid astuge julgelt valguse kätte.

- **Klahviluku funktsioon** ⊶

Kui 5 sekundi vältel nuppe ei vajutata, aktiveeritakse automaatselt klahvilukk ja ekraanile ilmub klahvilukustuse ikoon ⊶ (⑤). Esimene automaatne aktiveerimine pärast seadme sisselülitamist toimub 15 sekundi möödumisel. Klahviluku avamiseks vajutage ühe sekundi vältel nuppu ⊶ (⑥).

3 Lokkige oma juukseid

1. Sisestage pistik elektrivõrgu seinakontakti.
2. Vajutage ja hoidke nuppu ⏻ (⑦) ühe sekundi all, et seade sisse lülitada.
   ↳ Ekraanile kuvatakse temperatuuri vaikeseade 170°C (⑤).
3. Valige soovitud temperatuuriseadistus vajutades nuppu + või − (⑥) alltoodud juuksetüüpide tabeli järgi

Juuksetüüp	Soovitatav temperatuurivahemik
Õhukesed	130–150 °C
Tavalised	160–180 °C
Paksud	190–210 °C

4. Enne lokkide tegemist kammige juuksed läbi ja jaotage need salkudeks. Olenevalt soovitud tulemusest võtke korraga ette 2–4 cm laiune juuksesalk (tugevate lokkide jaoks võtke õhem, vabalt langevate lainete jaoks paksem salk).

Pehmete lokkide tegemine (joonis 3)

1. Pange juukseotsad rulliku jaheda otsaku lähedusse (①) (③) ja fikseerige need klambri abil (②).
2. Keerake käepidet nii, et juuksed hakkaksid rulliku ümber keerduma suunaga rulliku kõige laiema osa poole.

Soovitus. Koolutaja pööramisel võite vajadusel kinni hoida jahedast otsakust (①).

3. Hoidke juukseid paigal kuni 15 sekundit.
4. Kerige juuksesalk aeglaselt lahti, kuni saate klambripäästikuga klambri uuesti avada (④).

Märkused.
- Alustage madalama temperatuuriseadistusega, et kaitsta juukseotsi.
- Kontrollige, et juuksed oleksid rulliku vastas sirgelt.
- Keerdude vältimine - Koolutaja keeramisel hoolitsege selle eest, et juuksekarvad ei oleks vahetult klambri peal.

Lopsakate lokkide tegemine (joonis 4 - algajate tase)

1. Hoidke koolutajat selliselt, et klamber (②) asetseks suunaga allapoole.
2. Pange koolutaja juustel sellesse kohta, kust sooviksite, et lokid algaksid. Avage klamber ja pange juuksesalk koolutaja vahele, alustades rulliku kõige laiemast osast.
3. Pange klamber kinni. Kasutage teist kätt, et kerida juuksed rulliku ümber ja hoida kinni juukseotstest.
4. Hoidke juukseid paigal kuni 15 sekundit.
5. Laske juukseotsad lahti ja avage klamber kangi abil uuesti (④), et juuksed saaksid rullikult maha libiseda.

Märkus.: Keerdude vältimiseks hoidke koolutajat alati nii, et klamber oleks suunaga allapoole.

**Lopsakate lokkide tegemine
(joonis 5 - edasijõudnute tase)**

1. Hoidke koolutajat (horisontaalselt) sealt, kust tahaksite, et lokid algaksid.
2. Kasutage teist kätt, et kerida juuksed rulliku ümber, alustades rulliku kõige laiemast otsast. Hoidke juukseotstest kinni.
3. Hoidke juukseid paigal kuni 15 sekundit.
4. Laske juukseotsad lahti ja juuksed tulevad rulliku küljest lahti.
5. Lõpuks lahutage lokid sõrmedega ja kerige iga väiksem lokk ümber sõrme eriti kindlapiirilise kuju andmiseks.

Märkus. Kui te kasutate klambrita koolutajat esmakordselt, harjutage selle kasutamist ilma seadet sisse lülitamata, et käsitsemine muutuks käepäraseks.

4 Nõuanded ja nipid

- Rulliku kitsamas otsas saate teha väikseid lokke, samas kui laiemas osas suuremaid lokke või laineid. Te võite kasutada rullikut kogu pikkuses või ainult üht osa rullikust suuremate või väiksemate lokkide saamiseks.
- Kaasaegse lainelise soengu saamiseks alustage loki tegemist põsesarna juurest. Samuti jätke otsast mõned sentimeetrid koolutamata. Kammige see sõrmede või harjaga läbi.
- Seda koolutajat saab kasutada ka juuksejuurtele tihedama välimuse andmiseks. Hoidke juuksesalku peanaha juurest 90° nurga all. Pange toru juuksejuurtest 1 cm kaugusele (vältige peanaha puudutamist) ja paigutage salk toru kõige laiema osa peale.
- Moodsate kohevate ja vetruvate lokkide tegemiseks keerutage juukseid enne nende toru ümber mässimist, et need ei langeks koolutajale sirges asendis.
- Kui teie juuksed on loomulikult lainelised, võite kasutada koolutajat vaid üksikutel või pealmistel salkudel, et rõhutada lokke siin-seal.
- Kindlapiiriliste lokkide saamiseks ärge harjake juukseid pärast koolutamist. Lainelise ja koheva väljanägemise saavutamiseks pärast koolutamist harjake lokke õrnalt naturaalsete harjastega harjaga. Alustage harjamist juukseotstest ja liikuge ülespoole.
- Kui olete juuste koolutamise lõpetanud, laske kõikidel lokkidel enne soengu tegemise jätkamist täielikult maha jahtuda.

Pärast kasutamist:

1. Lülitage seade välja ja eemaldage toitejuhe seinakontaktist.
2. Asetage koolutaja alusele (⑨) ja hoidke seal, kuni see on jahtunud.
3. Eemaldage rullikult ja klambrilt juuksekarvad ja tolm.
4. Puhastage rullikut ja klambrit niiske lapiga.
5. Hoiustage see ohutus ja kuivas tolmuvabas kohas. Võite selle ka riputusaasa (⑧) abil üles riputada.

5 Garantii ja hooldus

Kui vajate teavet, nt mõne tarviku vahetamise kohta, aga ka probleemide korral, külastage Philipsi veebisaiti www.philips.com/support või pöörduge oma riigi Philipsi klienditeeninduskeskusse. Telefoninumbri leiate üleilmselt garantiilehelt. Kui teie riigis ei ole klienditeeninduskeskust, pöörduge Philipsi kohaliku müügiesindaja poole.

Hrvatski

Čestitamo na kupnji i dobro došli u Philips! Kako biste u potpunosti iskoristili podršku koju nudi tvrtka Philips, registrirajte svoj proizvod na: www.philips.com/welcome.

1 Važno

Prije uporabe aparata pažljivo pročitajte ovaj korisnički priručnik i spremite ga za buduće potrebe.

- UPOZORENJE: Ovaj aparat nemojte koristiti blizu vode.
- Kada aparat koristite u kupaonici, iskopčajte ga nakon korištenja jer blizina vode predstavlja opasnost, čak i kada je aparat isključen.
- UPOZORENJE: Aparat nemojte koristiti blizu kada, tuševa, umivaonika ili posuda s vodom.
- Nakon korištenja aparat iskopčajte.
- Ako se kabel za napajanje ošteti, mora ga zamijeniti ovlašteni servisni centar ili neka druga kvalificirana osoba kako bi se izbjegle potencijalno opasne situacije.
- Ovaj aparat mogu upotrebljavati djeca iznad 8 godina starosti i osobe sa smanjenim fizičkim, senzornim ili mentalnim sposobnostima te osobe koje nemaju dovoljno iskustva i znanja, pod uvjetom da su pod nadzorom ili da su primili upute u vezi rukovanja aparatom na siguran način te razumiju moguće opasnosti. Djeca se ne smiju igrati aparatom. Ako nisu pod nadzorom, djeca ne smiju čistiti aparat ili ga održavati.
- Prije no što priključite aparat provjerite odgovara li mrežni napon naveden na aparatu naponu lokalne električne mreže.
- Aparat koristite isključivo za radnje opisane u ovim uputama.
- Ovaj aparat nemojte koristiti na umjetnoj kosi.
- Dok je aparat priključen na napajanje, nikada ga nemojte ostavljati bez nadzora.
- Nikada nemojte koristiti dodatke ili dijelove drugih proizvođača ili proizvođača koje tvrtka Philips nije izričito preporučila. Ako koristite takve dodatke ili dijelove, vaše jamstvo prestaje vrijediti.
- Kabel za napajanje ne omatajte oko aparata.
- Prije pohrane pričekajte da se aparat ohladi.
- Budite potpuno pažljivi prilikom upotrebe aparata jer može biti izuzetno vruć. Držite ga samo za dršku jer su ostali dijelovi vrući i pazite da ne dođe u dodir s kožom.
- Aparat s postoljem uvijek odložite na stabilnu ravnu površinu otpornu na toplinu. Vruća cijev nikada ne bi smjela dodirnuti površinu niti druge zapaljive materijale.
- Izbjegavajte dodir mrežnog kabela s vrućim dijelovima aparata.
- Kad je uključen, aparat držite podalje od zapaljivih stvari i materijala.
- Dok je vruć, aparat nikada nemojte prekrivati (ručnikom ili tkaninom).
- Aparat koristite samo na suhoj kosi. Nemojte ga uzimati ako su vam ruke mokre.
- Cijev treba biti očišćena od prljavštine, prašine i sredstava za oblikovanje frizure poput pjene, laka ili gela.
- Cijev ima oblogu. Ta obloga vremenom se polako troši. Međutim, to ne utječe na rad aparata.
- Ako aparat koristite na obojanoj kosi, na cijevi mogu ostati mrlje.
- Ako je potrebno pregledati ili popraviti aparat, obavezno ga odnesite u ovlašteni servisni centar tvrtke Philips. Popravak izveden od strane nestručnih osoba može dovesti do iznimno opasne situacije za korisnika.
- Kako biste izbjegli opasnost od strujnog udara, nemojte umetati metalne predmete u otvore.
- Nakon upotrebe nemojte povlačiti kabel za napajanje. Aparat iskopčavajte povlačeći utikač.

Elektromagnetska polja (EMF)

Ovaj aparat tvrtke Philips sukladan je svim primjenjivim standardima i propisima koji se tiču izloženosti elektromagnetskim poljima.

Okoliš

Ovaj simbol naznačuje da se proizvod ne smije odlagati s uobičajenim otpadom iz kućanstva (2012/19/EU). Poštujte propise svoje države o zasebnom prikupljanju električnih i elektroničkih proizvoda. Ispravno odlaganje pomaže u sprječavanju negativnih posljedica za okoliš i ljudsko zdravlje.

2 Uvod

Sublime Ends Curler naš je prvi aparat za kovrčanje dizajniran za zaštitu krhkih vrhova prilikom oblikovanja. Zahvaljujući našoj vrhunskoj tehnologiji SplitStop bezbrižno možete kreirati kovrče prirodnog izgleda, tako da se više ne morate skrivati i možete biti u centru pažnje.

- **Funkcija zaključavanja gumba** ⊶

Ako se nijedan gumb ne pritisne 5 sekundi, automatski će se aktivirati zaključavanje gumba i prikazat će se ikona zaključavanja gumba ⊶ (⑤). Prva automatska aktivacija slijedi 15 sekundi nakon uključivanja aparata. Kako biste otključali aparat, pritisnite ⊶ (⑥) 1 sekundu.

3 Oblikovanje kovrča

1. Umetnite utikač u utičnicu.
2. Kako biste uključili aparat, pritisnite gumb ⏻ (⑦) i zadržite ga jednu sekundu.
   ↳ Prikazat će se zadana postavka temperature od 170 °C (⑤).
3. Pritisnite + ili − (⑥) kako biste odabrali željenu postavku temperature sukladno tablici Tip kose u nastavku.

Tip kose	Preporučeni raspon temperature
Tanka	130 – 150 °C
Normalna	160 – 180 °C
Gusta	190 – 210 °C

4. Prije početka kovrčanja počešljajte i razdijelite kose u manje pramenove. Ovisno o željenim rezultatima, uzmite pramen kose dug između 2 i 4 cm (za čvrste kovrče uzmite tanji pramen, a za opuštenu valovitu kosu deblji).

Meke kovrče (sl. 3)

1. Vrhove kose stavite bliže hladnom vrhu (①) cijevi (③), fiksirajte vrhove pomoću hvataljke (②).
2. Zakrenite dršku tako da se kosa omota oko cijevi i prema gore prema najširem promjeru cijevi.

Savjet: Prilikom okretanja aparata za kovrčanje kose možete kao potporu koristiti i hladni vrh (①).

3. Zadržite kosu najviše 15 sekundi.
4. Nježno odmotavajte pramen kose dok ponovo ne budete mogli otvoriti hvataljku pomoću ručice (④).

Napomene:
- Započnite s nižom temperaturom kako biste zaštitili vrhove kose.
- Pazite da sve vlasi budu priljubljene uz cijev.
- Kako biste izbjegli pretjerano uvijene vlasi – prilikom okretanja aparata za kovrčanje pazite da vlasi ne budu na samom vrhu hvataljke.

Lepršave kovrče (sl. 4 – početnička razina)

1. Držite aparat za ravnanje tako da hvataljka (②) bude okrenuta prema dolje.
2. Smjestite aparat za kovrčanje na kosi tamo gdje želite da kovrče počinju. Otvorite hvataljku i stavite pramen kose između, počevši od dijela cijevi s najširim promjerom.
3. Zatvorite hvataljku. Drugom rukom omotajte kosu oko cijevi i držite vrhove kose.
4. Zadržite kosu najviše 15 sekundi.
5. Otpustite vrhove kose i ponovo otvorite hvataljku pomoću ručice (④) kako bi kosa skliznula s cijevi.

Napomena: kako biste izbjegli pretjerano uvijanje, aparat za kovrčanje uvijek držite s hvataljkom okrenutom prema dolje.

Lepršave kovrče (sl. 5 – napredna razina)

1. Držite aparat za kovrčanje u (vodoravnom) položaju gdje želite da kovrče počinju.
2. Drugom rukom omotajte kosu oko cijevi, počevši od dijela cijevi s najširim promjerom. Držite vrhove kose.
3. Zadržite kosu najviše 15 sekundi.
4. Otpustite vrhove kose i kosa će skliznuti s cijevi.
5. Prije završetka, razdvojite kovrče prstima i namotajte svaku od manjih kovrča oko prsta za dodatno oblikovanje.

Napomena: Ako prvi put koristite aparat za kovrčanje bez hvataljke, vježbajte s isključenim aparatom kako biste se upoznali s rukovanjem.

4 Savjeti i trikovi

- Uski kraj cijevi stvara male kovrče, dok široki kraj stvara veće kovrče ili valovite uvojke. Možete koristiti cijev cijelom duljinom ili odabrati samo jedno područje za manje ili veće kovrče.
- Kako biste postigli moderne uvojke, započnite kovrčanje u razini jagodične kosti. Osim toga, zadnjih nekoliko centimetara nemojte kovrčati. Raščešljajte kosu prstima ili četkom.
- Ovaj aparat za kovrčanje može se koristiti i za povećanje volumena pri korijenu kose. Držite pramen kose pri 90° u odnosu na tjeme. Postavite cijev 1 cm iznad korijena (izbjegavajte dodirivanje tjemena) i postavite pramen na najširi dio cijevi.
- Kako biste oblikovali kovrče moderne punoće i volumena, zavrtite kosu oko prsta prije nego što je omotate oko cijevi tako da ne bude raspoređena po cijevi.
- Ako vam je kosa prirodno valovita, aparat za kovrčanje možete koristiti na svega nekoliko pramenova ili samo na onim površinskima kako biste intenzivirali kovrče po cijeloj kosi.
- Ako želite naglašene kovrče, nemojte češljati kosu nakon kovrčanja. Kako biste postigli valovite uvojke većeg volumena, nježno počešljajte kovrče prema van četkom s prirodnim vlaknima. Počnite četkati od vrhova prema gore.
- Nakon što dovršite kovrčanje kose i prije nego što nastavite s oblikovanjem pričekajte da vam se kovrče sasvim ohlade.

Nakon uporabe:

1. Isključite aparat i iskopčajte ga.
2. Ostavite ga na postolju (⑨) dok se ne ohladi.
3. Uklonite dlake i prašinu s cijevi i hvataljke.
4. Cijev i hvataljku očistite vlažnom krpom.
5. Držite ga na sigurnom i suhom mjestu gdje nema prašine. Možete ga i objesiti koristeći petlju za vješanje (⑧).

5 Jamstvo i servis

Ako vam je potrebna informacija, primjerice o zamjeni nekog nastavka, ili imate problem, posjetite web-stranicu tvrtke Philips www.philips.com/support ili se obratite Philips centru za korisnike u svojoj državi (broj se nalazi u međunarodnom jamstvenom listu). Ako u vašoj državi ne postoji centar za korisnike, obratite se lokalnom prodavaču proizvoda tvrtke Philips.

Magyar

Köszönjük, hogy Philips terméket vásárolt! A Philips által biztosított teljes körű támogatáshoz regisztrálja termékét a www.philips.com/welcome oldalon.

1 Fontos tudnivalók

A készülék első használata előtt figyelmesen olvassa el a felhasználói kézikönyvet, és őrizze meg későbbi használatra.

- FIGYELMEZTETÉS: Soha ne használja a készüléket víz közelében.
- Ha fürdőszobában használja a készüléket, használat után húzza ki a csatlakozódugót a fali aljzatból, mivel a víz még kikapcsolt készülék esetén is veszélyforrást jelent.
- FIGYELMEZTETÉS: Ne használja a készüléket fürdőkád, zuhanyzó, mosdókagyló vagy egyéb, folyadékkal teli edény közelében.
- Használat után mindig húzza ki dugót az aljzatból.
- Ha a hálózati kábel meghibásodott, a veszélyhelyzet elkerülése érdekében kizárólag szakszervizben vagy egy hasonló szakmai felkészültséggel rendelkező személyzet biztosító szervizben ki kell cserélni.
- A készüléket 8 éven felüli gyermekek, illetve csökkent fizikai, érzékszervi vagy szellemi képességekkel rendelkező, vagy a készülék működtetésében járatlan személyek is használhatják, amennyiben ezt felügyelet mellett teszik, illetve ismerik a készülék biztonságos működtetésének módját és az azzal járó veszélyeket. Ne engedje, hogy a gyermekek játsszanak a készülékkel. Gyermekek felügyelet nélkül nem tisztíthatják a készüléket, és nem végezhetnek rajta felhasználói karbantartást.
- Mielőtt csatlakoztatná a készüléket, ellenőrizze, hogy az azon feltüntetett feszültség megegyezik-e a helyi hálózati feszültséggel.
- Csak a kézikönyvben meghatározott rendeltetés szerint használja a készüléket.
- Ne használja a készüléket műhajhoz vagy parókához.
- Ha a készülék csatlakoztatva van a feszültséghez, soha ne hagyja azt felügyelet nélkül.
- Ne használjon más gyártótól származó tartozékot vagy alkatrészt, illetve olyat, amelyet a Philips nem hagyott jóvá, ellenkező esetben a garancia érvényét veszti.
- Ne tekerje a hálózati csatlakozó kábelt a készülék köré.
- Mielőtt eltenné, várja meg, amíg a készülék lehűl.
- Nagyon figyeljen a készülék használatakor, hiszen az rendkívül forró lehet. Csak a fogantyújánál fogja meg a készüléket, mivel a többi része forró, illetve óvakodjon az érintésétől.
- A készüléket az állvánnyal együtt mindig hőálló, stabil, sima felületen helyezze el. A forró hajformázó henger soha ne érjen a felülethez vagy más gyúlékony anyaghoz.
- Kerülje el, hogy a hálózati kábel a készülék forró részeihez érjen.
- A bekapcsolt készüléket tartsa gyúlékony tárgyaktól és anyagoktól távol.
- Ne takarja le a forró készüléket semmivel (pl. törölközővel vagy ruhával).
- A készüléket csak száraz haj formázásához használja. Ne működtesse a készüléket nedves kézzel.
- Tartsa a hajformázó hengert tisztán, portól és szennyeződéstől, valamint hajformázó habtól, spray-től és zselétől mentesen.
- A hajformázó henger bevonattal van ellátva. Ez a bevonat idővel kophat. Ez azonban nem befolyásolja a készülék teljesítményét.
- Ha festett hajon használja a készüléket, a hajformázó henger elszíneződhet.
- A készüléket kizárólag Philips hivatalos szakszervizbe vigye vizsgálatra, illetve javításra. A szakszerűtlen javítás a felhasználó számára különösen veszélyes lehet.
- Az áramütés elkerülése érdekében ne helyezzen fémtárgyat a nyílásokba.
- A használatot követően ne húzza meg a hálózati kábelt. A hálózati kábelt mindig a csatlakozódugónál fogva húzza ki a fali aljzatból.

Elektromágneses mezők (EMF)

Ez a Philips készülék az elektromágneses terekre érvényes összes vonatkozó szabványnak és előírásnak megfelel.

Környezetvédelem

Ez a szimbólum azt jelenti, hogy a termék nem kezelhető normál háztartási hulladékként (2012/19/EU). Kövesse az országában érvényes, az elektromos és elektronikus készülékek hulladékkezelésére vonatkozó jogszabályokat. A megfelelő hulladékkezelés segítséget nyújt a környezettel és az emberi egészséggel kapcsolatos negatív következmények megelőzésében.

2 Bevezetés

A Sublime Ends hajformázó a törékeny hajvégek védelmére kifejlesztett első hajformázó. A kiváló SplitStop technológiának köszönhetően természetes hatású fürtöket készíthet, anélkül hogy aggódnia kellene. Nem kell többé elbújnia, lépjen ki a rivaldafénybe!

- **Gombzár funkció** ⊶

Ha 5 másodpercig egyik gombot sem nyomja meg, automatikusan bekapcsol a Gombzár funkció, és megjelenik a gombzár ikon ⊶ (⑤). A készülék bekapcsolása után először 15 másodperc után aktiválódik ez a funkció. A készülék feloldásához tartsa lenyomva a(z) ⊶ (⑥) gombot 1 másodpercig.

3 A haj göndörítése

1. Csatlakoztassa a dugaszt a tápcsatlakozó aljzatba.
2. Nyomja meg és tartsa lenyomva a(z) ⏻ gombot (⑦) egy másodpercig a készülék bekapcsolásához.
   ↳ A 170 °C-os alapértelmezett hőmérséklet-beállítás megjelenik a kijelzőn (⑤).
3. A kívánt hőmérséklet-beállítás kiválasztásához nyomja meg a(z) + vagy a(z) − (⑥) gombot az alábbi Hajtípus táblázatnak megfelelően.

Hajtípus	Ajánlott hőmérséklet-tartomány
Finom	130-150 °C
Normál	160-180 °C
Vastag szálú	190-210 °C

4. A göndörítés megkezdése előtt fésülje át és ossza haját kis tincsekre. A kívánt eredménytől függően vegyen egy 2-4 cm vastagságú tincset (tömör csigák létrehozásához vékonyabb, laza hullámok formázásához vastagabb tinccsel dolgozzon).

Puha fürtökhöz (3. ábra)

1. Helyezze a hajvégeket a hajformázó henger (③) hőszigetelt formázóvégéhez közel (①), és rögzítse a hajvégeket a csipesz segítségével (②).
2. Forgassa a fogantyút addig, amíg a haj teljesen feltekeredik a hengerre a legszélesebb átmérőjű rész irányába.

Tipp: A hőszigetelt formázóvéget (①) is használhatja támasztékként a hajformázó forgatásakor.

3. A hajat maximum 15 másodpercig tartsa ebben a helyzetben.
4. Gyengéden csévélje le a hajtincset egészen addig, míg a kar segítségével a csipesz újra fel nem nyitható (④).

Megjegyzések:
- A hajvégek védelme érdekében alacsonyabb hőmérsékleten kezdje a hajformázást.
- Ügyeljen arra, hogy minden hajszál rásimuljon a hengerre.
- A töredezettség elkerülése érdekében - A hajformázó forgatása közben ügyeljen arra, hogy a haj ne kerüljön közvetlenül a csipesz tetejére.

A rugalmas fürtökhöz (4. ábra - kezdő szint)

1. Úgy tartsa a hajformázót, hogy a csipesz (②) lefelé nézzen.
2. Helyezze a hajformázót a haj azon részére, ahonnan a göndör fürtöket indítani kívánja. Nyissa ki a csipeszt, és helyezzen bele egy tincset a legnagyobb átmérőjű résznél kezdve.
3. Zárja össze a csipeszt. Tekerje a haját a hengerre a másik kezével, és tartsa meg a hajvégeket.
4. A hajat maximum 15 másodpercig tartsa ebben a helyzetben.
5. Engedje el a hajvégeket, és nyissa ki a csipeszt a kar segítségével (④), hogy a haj lecsúszhasson a hengerről.

Megjegyzés: A töredezettség elkerülése érdekében a hajformázót mindig a csipesszel lefelé tartsa.

Rugalmas fürtökhöz (5. ábra - haladó szint)

1. Tartsa (vízszintesen) a hajformázót a haj azon részéhez, ahonnan a göndör fürtöket indítani kívánja.
2. Tekerje a haját a hengerre a másik kezével a legszélesebb átmérőjű résznél kezdve, és tartsa meg a hajvégeket.
3. A hajat maximum 15 másodpercig tartsa ebben a helyzetben.
4. Engedje el a hajvégeket, és a haj lecsúszik a hengerről.
5. Végül ujjaival lazítsa fel a fürtöket, és a kisebb csigákat tekerje újra az ujja köré, hogy még hangsúlyosabb legyen a formájuk.

Megjegyzés: Ha ez az első alkalom, hogy a hajformázót csipesz nélkül használja, gyakoroljon a készülék bekapcsolása nélkül, hogy elsajátíthassa a kezelését.

4 Tippek és trükkök

- A henger vékony végével apró csigákat, a vastag végével nagyobb fürtöket vagy hullámokat formázhat. Használhatja a henger egész hosszát vagy csak egy részét, ahol a kívánt nagyobb vagy kisebb méretű fürtöket megformázhatja.
- Modern hatás eléréséhez az arccsont magasságában kezdje a göndörítést. A haj utolsó néhány centiméterét pedig ne göndörítse be. Ujjaival vagy egy kefével fésülje át a haját.
- A hajformázó a hajtövek megemelésére is használható. Tartsa el a hajtincset 90°-ban a fejbőrtől. Tegye a hajformázó hengert 1 centiméterrel a hajtövek fölé (vigyázzon, hogy ne érjen a fejbőréhez), és helyezze a tincset a formázó henger legszélesebb részére.
- Dús és ruganyos fürtök készítéséhez csavarja meg a tincset, mielőtt a henger köré tekeri, így az nem laposan fog szétterülni a hajformázón.
- Amennyiben az Ön haja természetesen hullámos, használhatja a hajformázót csak néhány fürt megformázására vagy a haj felső részének begöndörítésére, ezzel mindenütt kihangsúlyozva a természetes hullámokat.
- Amennyiben rendezett csigákat szeretne, a göndörítés után ne fésülje ki a haját. Ha hullámos, dús hatást szeretne elérni, óvatosan fésülje át a fürtöket egy természetes sörtés hajkefével. A hajvégnél kezdje a fésülést, és haladjon felfelé.
- A göndörítés befejezése után hagyja teljesen kihűlni a fürtöket, mielőtt folytatná a formázást.

A használatot követően:

1. Kapcsolja ki a készüléket, és a csatlakozódugót húzza ki a fali aljzatból.
2. Helyezze a készüléket a tartóállványra (⑨), amíg az ki nem hűl.
3. Távolítsa el a hajszálakat és a port a hajformázó hengerről és a csipeszről.
4. A hengert és a csipeszt nedves ruhával tisztítsa.
5. A készüléket száraz és portól mentes helyen tárolja. A készülék az akasztóhurokra függesztve is tárolható (⑧).

5 Jótállás és szerviz

Ha információra van szüksége, pl. egy tartozék cseréjével kapcsolatban, vagy valamilyen probléma merül fel a használat során, látogasson el a Philips weboldalára (www.philips.com/support), vagy forduljon az adott ország Philips vevőszolgálatához. (A telefonszámot megtalálja a világszerte érvényes garancialevélen.) Ha országában nem működik ilyen vevőszolgálat, forduljon a Philips helyi szaküzletéhez.

Қазақша

Шаш бұйралағыш

Өнімді сатып алуыңызбен құттықтаймыз және Philips компаниясына қош келдіңіз! Philips компаниясы ұсынатын қолдауды толығымен пайдалану үшін өніміңізді www.philips.com/welcome веб-бетінде тіркеңіз.

1 Маңызды

Құралды қолданар алдында осы пайдаланушы нұсқаулығын мұқият оқып шығыңыз және болашақта анықтама құралы ретінде пайдалану үшін сақтап қойыңыз.

- АБАЙЛАҢЫЗ! Бұл құралды судың жанында пайдаланбаңыз.
- Жуынатын бөлмеде пайдаланып болғаннан кейін, құралды розеткадан ажыратыңыз. Себебі, құралдың өшірілген күйінде де суға жақын орналасуы қауіпті болып есептеледі.
- ЕСКЕРТУ! Құралды ванна, душ, бассейн немесе сумен толтырылған басқа заттардың жанында пайдаланбаңыз.
- Пайдаланып болғаннан кейін, құралды ток көзінен ажыратыңыз.
- Қуат сымы зақымданған болса, қауіпті жағдай орын алмауы үшін, оны тек қызмет орталығында немесе білікті мамандар ауыстыруы керек.
- Бұл құрылғыны 8 жасар және одан үлкен балалар және физикалық, сезу немесе ойлау қабілеттері шектеулі, не болмаса тәжірибесі мен білімі жоқ адамдар басқалардың қадағалауымен немесе құрылғыны қауіпсіз пайдалануға қатысты нұсқаулар алған жағдайда және байланысты қауіптерді түсінген жағдайда пайдалана алады. Балалар құрылғымен ойнамауы керек. Балалар тазалауды және күтімді қадағалаусыз орындамауы керек.
- Құралды қосар алдында, онда көрсетілген кернеу жергілікті кернеуге сәйкес келетінін тексеріңіз.
- Құралды осы нұсқаулықта көрсетілмеген басқа мақсаттарға пайдаланбаңыз.
- Құрылғыны жасанды шашқа пайдаланбаңыз.
- Розеткаға қосылып тұрғанда, құралды еш уақытта қадағалаусыз қалдырмаңыз.
- Басқа өндірушілердің бөлшектерін немесе қосымша қондырғыларын, немесе Philips арнайы кеңес ретінде ұсынбаған бөлшектерді қолдануға болмайды. Егер сіз сондай бөлшектерді немесе қосымша қондырғыларды қолданған болсаңыз, онда сіздің кепілдігіңіз өз күшін жоғалтады.
- Қуат сымын құралға орамаңыз.
- Құралды жинап қоярдың алдында, оның сәл суығанын күтіңіз.
- Құрылғыны пайдаланғанда өте абай болыңыз, себебі ол аса ыстық болуы мүмкін. Оны тек тұтқасынан ұстаңыз, себебі басқа бөліктері ыстық болады және теріңізге тигізбеңіз.
- Құрылғыны әрдайым ыстыққа төзімді, орнықты тегіс жерге тұғырымен қойыңыз. Ыстық цилиндр заттардың бетіне не басқа тұтанғыш заттарға еш уақытта тимеуі керек.
- Қуат сымын құрылғының қызып кететін жерлеріне тигізбеңіз.
- Құрылғы қосылып тұрған кезде, оны тез жанып кететін заттар мен материалдардан алыс ұстаңыз.
- Құрал қызып тұрғанда, оны ешқашан ештеңемен жаппаңыз (мысалы сүлгімен немесе матамен).
- Құрылғыны құрғақ шашта ғана пайдаланыңыз. Құрылғыны су қолмен пайдаланбаңыз.
- Цилиндрді таза ұстаңыз, оларды шаңнан және мусс, спрей және гель сияқты шаш үлгілерін жасайтын заттардан таза ұстаңыз.
- Цилиндрдің арнайы жабыны бар. Бұл жабын уақыт өте келе тозуы мүмкін. Алайда, бұл — құрылғының жұмысына әсер етпейді.
- Егер құрылғыны боялған шашқа қолдансаңыз, цилиндрде дақтар пайда болуы ықтимал.
- Құрылғыны тексеру үшін немесе оны жөндеу үшін оны Philips компаниясы рұқсат берген қызмет орталығына апарыңыз. Құралды біліксіз адамдарға жөндету қолданушыға өте қауіпті жағдай туғызуы мүмкін.
- Ток соқпауы үшін, тесіктерге темір заттарды салмаңыз.
- Қолданғаннан кейін құрылғының сымын тартпаңыз. Құрылғыны әрдайым розеткасынан ұстап токтан ажыратыңыз.

Электромагниттік өрістер (ЭМӨ)

Осы Philips құрылғысы электромагниттік өрістерге қатысты барлық қолданыстағы стандарттар мен ережелерге сәйкес келеді.

Қоршаған орта

Бұл таңба өнімді қарапайым тұрмыстық қоқыспен бірге тастауға болмайтынын білдіреді (2012/19/EU). Электр және электрондық өнімдердің қалдықтарын бөлек жинау туралы еліңіздегі ережелерді сақтаңыз. Өнімді қоқысқа дұрыс тастау қоршаған ортаға және адам денсаулығына кері әсердің алдын алуға көмектеседі.

2 Кіріспе

Sublime Ends Curler — шашыңызды сәндегенде нәзік ұштарын қорғауға арналған алғашқы шаш бұйралауышымыз. Біздің үздік SplitStop технологиямыздың арқасында табиғи көрінетін бұйра шашты алаңсыз жасай аласыз, енді ешкімнен жасырынбай, барлығының назарында болыңыз!

- **Перне құлпы функциясы** ⊶

5 секунд ешбір перне басылмаса, «Перне құлпы» функциясы автоматты түрде іске қосылады және перне құлпы белгісі ⊶ көрсетіледі (⑤). Құрылғыны қосқаннан кейін алғашқы автоматты іске қосу 15 секундтан кейін болады. Құрылғының құлпын ашу үшін, ⊶ (⑥) пернесін 1 секунд басыңыз.

3 Шашыңызды бұйралау

1. Штепсельдік ұшты розеткаға қосыңыз.
2. Құрылғыны қосу үшін ⏻ түймесін (⑦) бір секунд басып тұрыңыз.
   ↳ Әдепкі температура параметрі - 170°C көрсетіледі (⑤).
3. Төмендегі «Шаш түрі» кестесіне қарап, қалаған температура параметрін + немесе − (⑥) басу арқылы таңдаңыз.

Шаш түрі	Ұсынылатын температура ауқымы
Жұқа	130-150 °C
Қалыпты	160-180 °C
Қалың	190-210 °C

4. Бұйралау алдында шашыңызды тарап, кішкентай бөліктерге бөліңіз. Қалаған нәтижеге байланысты, 2 см және 4 см аралығындағы шаш тұтамын алыңыз (қатты бұйралау үшін жіңішке тұтам, жеңіл бұйралау үшін қалыңырақ тұтам алыңыз).

Жұмсақ толқындар үшін (3-сур.)

1. Шаштың ұшын цилиндрдің (③) салқын ұшына (①) жақын қойыңыз, шаштың ұшын қысқыш (②) арқылы бекітіңіз.
2. Шашыңыз цилиндрге оралатындай, жіңішке ұшынан диаметрі жуан жағына, жоғары қарай тұтқаны айналдырыңыз.

Кеңес: бұйралауышты айналдырғанда, қосымша сүйеніш болатындай оның салқын ұшын (①) ұстай аласыз.

3. Шашыңызды сол қалыпта ең көбі 15 секунд ұстаңыз.
4. Тетігін басқанда қысқыш ашылғанша, оралған шашты ақырын босатыңыз (④).

Ескертпелер.
- Шаштың ұшын қорғау үшін, төмен температурадан бастаңыз.
- Шаштың бәрі цилиндрде тегіс жатқанына көз жеткізіңіз.
- Шаш бүктеліп қалмау үшін бұйралауышты айналдырған кезде, шаш бірден қысқыштың үстіне шықпайтынына көз жеткізіңіз.

Серпілетін бұйра шаш үшін (4-сур. - Бастауыш деңгей)

1. Бұйралауышты қысқышы (②) төмен қарап тұратындай ұстаңыз.
2. Шашыңыздың бұйралау басталатын тұсына бұйралауышты ұстаңыз. Қысқышты ашып, шаш тұтамын арасына салыңыз, ең жуан диаметр жағынан бастаңыз.
3. Қысқышты жабыңыз. Екінші қолыңызбен шашыңызды цилиндрге ораңыз және шаштың ұшына дейін жалғастырыңыз.
4. Шашыңызды сол қалыпта ең көбі 15 секунд ұстаңыз.
5. Шаштың ұшын босатыңыз да, қысқышты тетіктің (④) көмегімен қайта ашып, шаштың цилиндрден түсуіне мүмкіндік беріңіз.

Ескертпе: Шаш бүктеліп қалмау үшін, бұйралауыштың қысқышы әрдайым төмен қарайтындай ұстаңыз.

Серпілетін бұйра шаш үшін (5-сур. - Ілгері деңгей)

1. Шаштың бұйралау басталатын тұсына бұйралауышты (көлденең) ұстап тұрыңыз.
2. Екінші қолыңызбен шашыңызды цилиндрдің ең жуан диаметр жағынан бастап, цилиндрге ораңыз. Шаштың ұшына дейін жалғастырыңыз.
3. Шашыңызды сол қалыпта ең көбі 15 секунд ұстаңыз.
4. Шаштың ұшын босатыңыз, сол кезде шашыңыз цилиндрден төмен түседі.
5. Аяқтау үшін бұйра шашты саусақтармен бөліңіз және қосымша анықтау үшін әр шағынырақ шашты саусағыңызға ораңыз.

Ескертпе: егер бұйралауышты қысқышсыз бірінші рет қолданып тұрсаңыз, қалай қолданатынымен танысу үшін құрылғыны токқа қоспай жаттығып көріңіз.

4 Кеңестер мен әдіс-тәсілдер

- Цилиндрдің жіңішке ұшы ұсақ бұйралайды, ал жуан ұшы ірі бұйра не толқындар жасайды. Цилиндрдің бүкіл ұзындығын пайдалана аласыз немесе ірі не ұсақ бұйралау үшін бір жағын ғана пайдалануға болады.
- Заманауи толқындар үшін бұйралауды бет сүйегінің тұсынан басаңыз. Сондай-ақ, соңғы бірнеше сантиметрді бұйраламай қалдырыңыз. Шашыңызды саусақтарыңызбен не тарақпен тарап шығыңыз.
- Бұл бұйралауышты сондай-ақ шаштың түбіне көлем беру үшін пайдалануға болады. Шаштың бір бөлігін бас терісіне 90° бұрыш жасайтындай етіп ұстаңыз. Цилиндрді шаштың түбінен 1 см алшақ қойыңыз (терiге тигізбеңіз) және шаш тұтамын цилиндрдің ең жуан бөлігіне жатқызыңыз.
- Толық сәнді және серпінді бұйралар жасау үшін, цилиндрге орамастан бұрын шашты айқастырыңыз, сонда ол бұйралауышта тегіс жайылмайды.
- Шашыңыз табиғи бұйра шаш болса, әр-әр жерде бұйра шашты жақсарту үшін бұйралауышты тек бірнеше немесе жоғарғы бөліктерде пайдалануға болады.
- Айқындалған бұйра шаш үшін бұйралағаннан кейін шашыңызды тарамаңыз. Толқынды, көлемді шаш үшін бұйра шашыңызды табиғи қылды шөткемен ақырын тараңыз. Ұшын тарай бастаңыз да, жоғары қарай жылжыңыз.
- Шашыңызды бұйралауды аяқтағанда, үлгі беруді жалғастыру алдында бүкіл бұйраларды толығымен суытыңыз.

Пайдаланудан кейін:

1. Құралды өшіріп, розеткадан ажыратыңыз.
2. Оны суығанша тұғырға (⑨) қойыңыз.
3. Цилиндр мен қысқыштан шаш пен шаңды алып тастаңыз.
4. Цилиндр мен қысқышты ылғал шүберекпен тазалаңыз.
5. Қауіпсіз, құрғақ, шаңнан қорғалған жерде сақтаңыз. Сондай-ақ, оны ілмегінен іліп қоюыңызға болады (⑧).

5 Кепілдік және қызмет көрсету

Егер сізге, мысалы қосымша құралдарды ауыстыру туралы ақпарат керек болса немесе сізде шешілмеген мәселе болса, Philips компаниясының www.philips.com/support веб-сайтына кіріңіз немесе өз еліңіздегі Philips Тұтынушыларға қолдау орталығына хабарласыңыз (ол нөмірді дүниежүзілік кепілдік кітапшасынан табасыз). Еліңізде Тұтынушыларды қолдау орталығы болмаған жағдайда, жергілікті Philips дилеріне хабарласыңыз.

Тұрмыстық қажеттіліктерге арналған

Өндіруші:"Филипс Консьюмер Лайфстайл Б.В.", Туссендиепен 4, 9206 АД, Драхтен, Нидерланды.

Ресей және Кедендік Одақ территориясына импорттаушы: "ФИЛИПС" ЖШҚ, Ресей Федерациясы, 123022 Мәскеу қаласы, Сергей Макеев көшесі, 13-үй, тел. +7 495 961-1111

Қазақстан Республикасында сатып алынған тауарға қатысты шағымдарды қабылдайтын заңды тұлға: «Филипс Казахстан» ЖШС Манас көшесі, 32А, 503-кеңсе, 050008, Алматы қаласы, Қазақстан.

Юр. лицо принимающее претензии в отношении товара, приобретенного на территории Республики Казахстан: ТОО «Филипс Казахстан» ул.Манаса, 32А офис 503, 050008 Алматы, Казахстан.

Lietuviškai

Sveikiname įsigijus gaminį ir sveiki atvykę į „Philips“ svetainę! Jei norite pasinaudoti „Philips“ siūloma pagalba, savo gaminį užregistruokite adresu www.philips.com/welcome.

1 Svarbu

Prieš pradėdami naudoti prietaisą atidžiai perskaitykite šį vartotojo vadovą ir saugokite jį, nes jo gali prireikti ateityje.

- ĮSPĖJIMAS: nenaudokite šio prietaiso netoli vandens.
- Naudodami prietaisą vonioje, iš karto po naudojimo ištraukite kištuką iš elektros lizdo. Arti esantis vanduo kelią grėsmę net ir tada, kai prietaisas yra išjungtas.
- ĮSPĖJIMAS. Nenaudokite prietaiso šalia vonios, dušo, kriauklės ar kitų indų, pripildytų vandens.
- Baigę naudoti, būtinai išjunkite prietaisą iš maitinimo tinklo.
- Jei pažeistas maitinimo laidas, jį turi pakeisti techninės priežiūros centras arba kiti panašios kvalifikacijos specialistai, kitaip kyla pavojus.
- Šį prietaisą gali naudoti 8 metų ir vyresni vaikai bei asmenys, kurių fiziniai, jutimo ir protiniai gebėjimai yra silpnesni, arba neturintieji patirties ir žinių su sąlyga, kad jie bus išmokyti saugiai naudotis prietaisu ir prižiūrimi siekiant užtikrinti, jog jie saugiai naudotų prietaisą, supažindinti su susijusiais pavojais. Vaikams negalima žaisti su šiuo prietaisu. Vaikams draudžiama valyti ir taisyti prietaisą be suaugusiųjų priežiūros.
- Prieš įjungdami prietaisą įsitikinkite, kad ant prietaiso nurodyta įtampa atitinka vietinę tinklo įtampą.
- Nenaudokite prietaiso kitais tikslais, išskyrus nurodytus šiame vadove.
- Nenaudokite šio prietaiso dirbtiniams plaukams.
- Prijungę prietaisą prie maitinimo tinklo, nepalikite jo be priežiūros.
- Niekada nenaudokite jokių kitų gamintojų arba „Philips“ specialiai nerekomenduojamų priedų arba dalių. Jei naudosite tokius priedus arba dalis, nebegalios jūsų garantija.
- Nevyniokite prietaiso į maitinimo laidą.
- Prieš padėdami į laikymo vietą, leiskite prietaisui atvėsti.
- Naudodami prietaisą būkite atidūs, nes jis gali būti labai įkaitęs. Vengdami įkaitusio prietaiso sąlyčio su oda, prietaisą laikykite tik už rankenos.
- Prietaisą su stovu visada statykite ant karščiui atsparaus stabilaus plokščio paviršiaus. Įkaitęs vamzdelis niekada neturėtų liestis su paviršiumi ar kita degia medžiaga.
- Saugokite, kad maitinimo laidas nesiliestų prie karštų prietaiso dalių.
- Įjungtą prietaisą laikykite atokiai nuo degių daiktų ir medžiagų.
- Jokiu būdu neuždenkite įkaitusio prietaiso (pvz., rankšluosčiu ar audiniu).
- Prietaisą naudokite tik plaukams išdžiūvus. Nenaudokite prietaiso, jei jūsų rankos šlapios.
- Vamzdelį saugokite nuo dulkių ir šukuosenai formuoti skirtų priemonių, pvz., putų, lako ir želės.
- Vamzdelis padengtas danga. Ši danga gali pamažu dėvėtis. Tačiau tai nekenkia prietaiso veikimo efektyvumui.
- Naudojant prietaisą su dažytais plaukais, vamzdelis gali išsitepti.
- Norėdami prietaisą patikrinti arba pataisyti, kreipkitės į įgaliotąjį „Philips“ techninės priežiūros centrą. Remontas, kurį atlieka nekvalifikuoti asmenys, gali sukelti pavojų naudotojui.
- Kad išvengtumėte elektros smūgio, į angas nekiškite metalinių daiktų.
- Baigę naudoti nebandykite ištraukti kištuko tempdami už laido. Prietaisą išjunkite prilaikydami kištuką.

Elektromagnetiniai laukai (EML)

„Philips“ prietaisas atitinka visus taikomus standartus ir normas dėl elektromagnetinių laukų poveikio.

Aplinkosauga

Šis simbolis reiškia, kad gaminio negalima išmesti kartu su įprastomis buitinėmis atliekomis (2012/19/ES). Laikykitės jūsų šalyje galiojančių taisyklių, kuriomis reglamentuojamas atskiras elektros ir elektronikos gaminių surinkimas. Tinkamai išmetus galima nuo neigiamo poveikio apsaugoti aplinką ir žmonių sveikatą.

2 Įvadas

Šis galiukų suktukas yra pirmasis mūsų sukurtas suktukas, kuris saugo plaukų galiukus formuojant šukuoseną. Pritaikius pažangią „SplitStop“ technologiją galite formuoti natūraliai atrodančias garbanas ir mėgautis dėmesiu!

- **Užrakto funkcija** ⊶

Jei per 5 sekundes nepaspaudžiamas joks mygtukas, užraktas įjungiamas automatiškai ir rodoma užrakto piktograma ⊶ (⑤). Įjungus prietaisą jis pirmą kartą automatiškai įsijungia praėjus 15 sekundžių. Norėdami atrakinti prietaisą, 1 sekundę laikykite nuspaudę ⊶ (⑥).

3 Plaukų garbanojimas

1. Įkiškite kištuką į maitinimo lizdą.
2. Norėdami įjungti prietaisą, paspauskite ir palaikykite ⏻ mygtuką (⑦) vieną sekundę.
   ↳ Bus parodytas numatytasis 170 °C temperatūros nustatymas (⑤).
3. Pagal toliau pateiktą plaukų tipų lentelę spausdami + arba − (⑥) pasirinkite reikiamą temperatūros nustatymą.

Plaukų tipas	Rekomenduojamos temperatūros diapazonas
Ploni	130–150 °C
Normalūs	160–180 °C
Stori	190–210 °C

4. Prieš pradėdami garbanoti plaukus, sušukuokite juos ir padalykite į mažas sruogas. Atsižvelgę, kokių garbanų norite, paimkite 2–4 cm pločio plaukų sruogą (jei norite standesnių garbanų, paimkite plonesnę sruogą, o jei norite laisvai krintančių bangų – storesnę).

Minkštoms garbanoms (3 pav.)

1. Plaukų sruogos galiukus dėkite prie pat šalto antgalio (①) vamzdelio gale (③) ir užfiksuokite juos spaustuku (②).
2. Sukdami rankeną sukite plaukus ant vamzdelio ir kilkite link plačiojo galo.

Patarimas. Sukdami suktuką galite naudoti šaltą antgalį (①) kaip atramą.

3. Palaikykite plaukus maks. 15 sek.
4. Švelniai išvyniokite plaukų sruogą, kad svirtele (④) galėtumėte atidaryti spaustuką.

Pastabos:
- Norėdami apsaugoti plaukų galiukus, pradėkite nuo žemesnės temperatūros.
- Įsitikinkite, kad visi plaukai yra prigludę prie vamzdelio.
- Jei norite išvengti užlenkimų, sukdami suktuką pasistenkite, kad plaukai nebūtų prie pat spaustuko galo.

Purioms garbanoms (4 pav., pradedančiojo lygis)

1. Laikykite suktuką taip, kad spaustukas (②) būtų nukreiptas žemyn.
2. Suktuką priglauskite toje plaukų sruogos vietoje, nuo kurios norite, kad prasidėtų garbana. Pakelkite spaustuką, įdėkite plaukų sruogą ir pradėkite nuo platesniojo vamzdžio galo.
3. Nuleiskite spaustuką. Kita ranka sukite plaukus apie vamzdį, laikydami sruogą už plaukų galiukų.
4. Palaikykite plaukus maks. 15 sek.
5. Paleiskite plaukų galiukus svirtele (④) pakeldami spaustuką ir leiskite plaukams nukristi nuo vamzdelio.

Pastaba. Jei norite išvengti užlenkimų, suktuką visada laikykite taip, kad spaustukas būtų nukreiptas žemyn.

Purioms garbanoms (5 pav., pažengusiojo lygis)

1. Laikykite suktuką (horizontaliai) toje vietoje, nuo kurios norite, kad prasidėtų garbana.
2. Kita ranka vyniokite plaukus apie vamzdelį, pradėdami nuo platesniojo jo galo. Plaukų sruogą laikykite už plaukų galiukų.
3. Palaikykite plaukus maks. 15 sek.
4. Paleiskite plaukų galiukus ir leiskite plaukams nukristi nuo vamzdelio.
5. Norėdami baigti atskirkite garbanas pirštais ir pasukite kiekvieną mažesnę garbaną aplink pirštą, kad jos būtų ryškesnės.

Pastaba. Jei suktuką be spaustuko naudojate pirmą kartą, pasitreniruokite neįjungdami įrenginio, kad išmoktumėte juo naudotis.

4 Patarimai

- Siauruoju vamzdelio galu formuojamos smulkios garbanos, o plačiuoju – stambesnės garbanos arba bangos. Galite išnaudoti visą vamzdelio ilgį, arba galite pasirinkti ir naudoti vieną sritį ir formuoti smulkesnes arba stambesnes garbanas.
- Jei norite modernios šukuosenos, pradėkite sukti ties skruostikauliu. Porą paskutinių centimetrų palikite nesuktę. Pašukuokite pirštais ar šepečiu.
- Šiuo suktuku galima pakelti plaukus nuo šaknų ir suteikti jiems purumo. Laikykite plaukų sruogą 90° laipsnių kampu nuo galvos odos. Laikykite vamzdelį 1 cm atstumu virš šaknų (galvos odos nelieskite) ir paguldykite sruogą ant plačiausios vamzdelio dalies.
- Jei norite suformuoti purias ir stangrias garbanas, prieš sukdami plaukų sruogą aplink vamzdelį, susukite ją, kad ji nebūtų paskleista ant garbanojimo žnyplių plokščiai.
- Jei jūsų plaukai natūraliai banguoti, galite naudoti žnyples tik kelioms viršutinėms sruogoms garbanoti, kad garbanos būtų ryškesnės.
- Jei norite ryškesnių garbanų, jas suformavę nešukuokite plaukų. Jei norite banguotų purių plaukų, švelniai iššukuokite garbanas natūralių šerių šepečiu. Pradėkite šukuoti nuo galiukų ir kilkite aukštyn.
- Baigę garbanoti leiskite visoms garbanoms visiškai atvėsti, tada galėsite naudoti šukuosenos formavimo priemones.

Po naudojimo:
1. Prietaisą išjunkite ir atjunkite nuo maitinimo tinklo.
2. Padėkite jį ant stovo (⑨) ir palaukite, kol atvės.
3. Pašalinkite plaukus ir dulkes nuo vamzdelio ir spaustuko.
4. Nuvalykite vamzdelį ir spaustuką drėgna šluoste.
5. Laikykite jį saugioje ir sausoje vietoje, kurioje nėra dulkių. Taip pat galite jį laikyti pakabinę už kabinimo kilpos (⑧).

5 Garantija ir techninė priežiūra

Prireikus informacijos (pvz., apie priedo pakeitimą ar iškilus problemai) apsilankykite „Philips" svetainėje www.philips.com/support arba kreipkitės į savo šalies „Philips" klientų aptarnavimo centrą. Jo telefono numerį rasite visame pasaulyje galiojančios garantijos lankstinuke. Jei jūsų šalyje nėra klientų aptarnavimo centro, kreipkitės į vietinį „Philips" prekybos atstovą.

Latviešu

Apsveicam ar pirkumu un laipni lūdzam Philips! Lai pilnībā izmantotu Philips piedāvātā atbalsta iespējas, reģistrējiet izstrādājumu vietnē www.philips.com/welcome.

1 Svarīga informācija

Pirms ierīces izmantošanas uzmanīgi izlasiet šo lietošanas instrukciju un saglabājiet to, lai vajadzības gadījumā varētu ieskatīties tajā arī turpmāk.

- BRĪDINĀJUMS! Nelietojiet ierīci ūdens tuvumā.
- Ja lietojat ierīci vannas istabā, pēc lietošanas atvienojiet ierīci no elektrotīkla, jo ūdens tuvums ir bīstams pat tad, ja ierīce ir izslēgta.
- BRĪDINĀJUMS! Nelietojiet ierīci vannu, dušu, izlietņu vai citu ar ūdeni pildītu trauku tuvumā.
- Pēc lietošanas vienmēr atvienojiet ierīci no sienas kontaktligzdas.
- Ja elektrības vads ir bojāts, lai izvairītos no bīstamām situācijām, jums tas jānomaina servisa centrā vai pie līdzīgi kvalificētam personām.
- Šo ierīci var izmantot bērni vecumā no 8 gadiem un personas ar ierobežotām fiziskajām, sensorajām vai garīgajām spējām vai bez pieredzes un zināšanām, ja tiek nodrošināta uzraudzība vai norādījumi par drošu ierīces lietošanu un panākta izpratne par iespējamo bīstamību. Bērni nedrīkst rotaļāties ar ierīci. Ierīces tīrīšanu un apkopi nedrīkst veikt bērni bez pieaugušo uzraudzības.
- Pirms ierīces pievienošanas elektrotīklam pārliecinieties, ka uz ierīces norādītais spriegums atbilst elektrotīkla spriegumam jūsu mājā.
- Neizmantojiet ierīci citiem nolūkiem, kas nav aprakstīti šajā rokasgrāmatā.
- Nelietojiet ierīci mākslīgos matos.
- Nekādā gadījumā neatstājiet ierīcei bez uzraudzības, kad tā ir pievienota elektrotīklam.
- Nekad neizmantojiet citu ražotāju aksesuārus vai detaļas, vai kuras īpaši nav ieteicis Philips. Ja izmantojat šādus piederumus vai detaļas, garantija vairs nav spēkā esoša.
- Netiniet elektrības vadu ap ierīci.
- Pirms novietojat ierīci glabāšanā, pagaidiet, līdz tā atdziest.
- Uzmanieties ierīces lietošanas laikā, jo tā var būt ļoti karsta. Satveriet ierīci tikai aiz roktura, jo citas daļas ir karstas, un izvairieties no saskares ar ādu.
- Vienmēr novietojiet ierīci ar statīvu uz karstumizturīgas, stabilas, līdzenas virsmas. Karstais cilindrs nedrīkst saskarties ar virsmu vai citu uzliesmojošu materiālu.
- Raugieties, lai elektrības vads nenonāktu saskarē ar ierīces karstajām detaļām.
- Neļaujiet ierīcei, kad tā ir ieslēgta, nonākt saskarē ar viegli uzliesmojošiem priekšmetiem un materiāliem.
- Nekad neapsedziet ierīci ar kaut kādiem priekšmetiem (piem., dvieli vai drāniņu), kad tā ir karsta.
- Ieveidojiet tikai sausus matus. Neizmantojiet ierīci ar mitrām rokām.
- Uzglabājiet cilindru tīru un brīvu no putekļiem un matu veidošanas izstrādājumiem, piemēram, putām, lakas un želejas.
- Cilindram ir pārklājums. Šis pārklājums var samazināt nodilumu laika gaitā. Tomēr tas neietekmē ierīces darbību.
- Ja ar ierīci ieveido krāsotus matus, cilindrs var nosmērēties.
- Vienmēr nododiet ierīci Philips autorizētam servisa centram, ja nepieciešama apskate vai remonts. Nekvalificētu personu veikts remonts var radīt ļoti bīstamas situācijas lietotājam.
- Neievietojiet atverēs metāla priekšmetus, lai izvairītos no elektriskās strāvas trieciena.
- Pēc lietošanas neraujiet aiz strāvas vada. Vienmēr atvienojiet ierīci, turot aiz kontaktdakšas.

Elektromagnētiskie lauki (EMF)

Šī Philips ierīce atbilst visiem piemērojamiem standartiem un noteikumiem, kas attiecas uz elektromagnētisko lauku iedarbību.

Vides aizsardzība

Šis simbols nozīmē, ka produktu nedrīkst izmest kopā ar parastiem sadzīves atkritumiem (2012/19/ES). Ievērojiet savā valstī spēkā esošos likumus par atsevišķu elektrisko un elektronisko produktu utilizāciju. Pareiza utilizācija palīdz novērst negatīvu ietekmi uz vidi un cilvēku veselību.

2 Ievads

Sublime Ends matu ieveidotājs ir izstrādāts, lai aizsargātu trauslus matu galus ieveidošanas laikā. Pateicoties augstākās klases SplitStop tehnoloģijai, varat ieveidot dabiskas lokas bez uztraukuma!

- **Pogu fiksācijas funkcija** 🔑

Ja 5 sekundes netiek nospiesta neviena poga, tiek aktivizēts taustiņslēgs un parādās taustiņslēga ikona 🔑 (⑤). Pirmā automātiskā aktivizēšana pēc ierīces ieslēgšanas notiek pēc 15 sekundēm. Lai atbloķētu ierīci, 1 sekundi nospiediet 🔑 (⑥).

3 Ieveidojiet matus

1. Ievietojiet kontaktdakšu elektrības kontaktligzdā.
2. Nospiediet un vienu sekundi turiet nospiestu ⏻ pogu (⑦), lai ieslēgtu ierīci.
   ↪ Tiek parādīts noklusējuma temperatūras iestatījums 170°C (⑤).
3. Nospiediet + vai − (⑥), lai izvēlētos vēlamo temperatūras iestatījumu atbilstoši matu tipu tabulai.

Matu tips	Ieteicamais temperatūras diapazons
Plāni	130-150 °C
Normāli	160-180 °C
Biezi	190-210 °C

4. Pirms sākt ieveidošanu, saķemmējiet un sadaliet matus nelielās šķipsnās. Atkarībā no vēlamā rezultāta izšķiriet 2 līdz 4 cm platu matu šķipsnu (brīviem viļņiem izšķiriet biezāku šķipsnu, stingrām lokām izšķiriet plānāku šķipsnu).

Mīkstām lokām (3. att.)
1. Novietojiet matu galus tuvu cilindra (③) vēsajam galam (①), fiksējiet matus ar skavu (②).
2. Pagrieziet rokturi, lai mati būtu aptīti apkārt cilindram un uz augšu virzienā uz platāko diametru.

Padoms: varat arī izmantot vēso uzgali (①) kā atbalstu, apgriežot matu ieveidotāju.

3. Fiksējiet matus maks. 15 sekundes.
4. Uzmanīgi attiniet matu šķipsnu, līdz varat atvērt skavu ar sviru (④).

Piezīmes:
- Sāciet ar mazāku temperatūru, lai aizsargātu matu galus.
- Pārliecinieties, ka visi mati ir plakaniski pie cilindra.
- Lai novērstu sapīšanos, kad pagriežat ieveidotāju, pārliecinieties, ka mati uzreiz neatrodas virsū uz skavas.

Atsperīgas lokas (4. att. - Iesācēja līmenis)
1. Turiet ieveidotāju, lai skava (②) ir vērsta uz leju.
2. Novietojiet ieveidotāju uz matiem, kur vēlaties sākt lokas. Atveriet skavu un ievietojiet tajā matu šķipsnu, sākot no platākā diametra.
3. Aizveriet skavu. Ar otru roku aptiniet matus apkārt cilindram un turiet aiz matu galiem.
4. Fiksējiet matus maks. 15 sekundes.
5. Atlaidiet matu galus un atveriet skavu ar sviru (④), lai mati nokristu no cilindra.

Piezīme. Lai novērstu sapīšanos, vienmēr turiet ieveidotāju ar skavu vērstu uz leju.

Atsperīgas lokas (5. att. - Pieredzējuša lietotāja līmenis)
1. Turiet ieveidotāju (horizontālā) pozīcijā, no kuras vēlaties sākt loku ieveidošanu.
2. Ar otru roku aptiniet matus apkārt cilindram, sākot no cilindra platākā diametra. Turiet aiz matu galiem.
3. Fiksējiet matus maks. 15 sekundes.
4. Atlaidiet matu galus, un mati nokritīs no cilindra.
5. Lai pabeigtu, iztaisnojiet lokas ar pirkstiem un aptiniet katru mazāko loku ap pirkstu, lai iegūtu papildu noturību.

Piezīme. Ja pirmo reizi izmantojat ieveidotāju bez skavas, pavingrinieties, neieslēdzot ierīci, lai apgūtu vadību.

4 Padomi un ieteikumi

- Cilindra šaurais gals izveido mazas lokas, bet platais gals izveido lielākas lokas vai cirtas. Varat izmantot cilindru visā garumā vai tikai vienu cilindra galu lielākām vai mazākām lokām.
- Lai iegūtu mūsdienīgus cirtas, sāciet lokas vaigu līmenī. Atstājiet dažus centimetrus taisnus. Ķemmējiet cauri ar pirkstiem vai suku.
- Šo matu veidotāju var izmantot arī matu apjoma palielināšanai pie matu saknēm. Turiet matu šķipsnu 90° grādu leņķī pret skalpu. Novietojiet cilindru 1 cm virs saknēm (nepieskarieties skalpam) un uzklājiet šķipsnu uz cilindra platākās daļas.
- Lai ieveidotu cirtas ar mūsdienīgu kuplumu un tvirtumu, sapiniet matus pirms uztīšanas uz cilindra, lai tie plaši neizplestos uz matu veidotāja.
- Ja jūsu mati ir dabīgi viļņoti, varat izmantot matu veidotāju tikai dažām vai augšējai matu daļai, lai vietām uzlabotu lokas.
- Lai iegūtu izteiktas lokas, neķemmējiet matus pēc cirtošanas. Lai pēc cirtošanas iegūtu viļņotu, apjomīgu izskatu, saudzīgi izsukājiet lokas ar dabisko saru suku. Sāciet ar matu galu sukāšanu un virzieties uz augšu.
- Kad esat pabeidzis matu cirtošanu, ļaujiet lokām pilnībā atdzist, pirms turpināt ieveidošanu.

Pēc lietošanas:
1. Izslēdziet ierīci un atvienojiet to no elektrotīkla.
2. Novietojiet uz statīva (⑨), līdz tā atdziest.
3. Notīriet matus un putekļus no cilindra un skavas.
4. Notīriet cilindru un skavu ar mitru drānu.
5. Uzglabājiet to drošā un sausā vietā, kas pasargāta no putekļiem. Varat to arī pakārt aiz cilpiņas (⑧).

5 Garantija un serviss

Ja nepieciešama informācija, piem., par piederuma nomaiņu, vai radusies kāda problēma, lūdzu, apmeklējiet Philips tīmekļa vietni www.philips.com/support vai sazinieties ar Philips Klientu apkalpošanas centru savā valstī (tā tālruņa numurs pieejams pasaules garantijas brošūrā). Ja jūsu valstī nav klientu apkalpošanas centra, vērsieties pie vietējā Philips preču izplatītāja.

Polski

Gratulujemy zakupu i witamy wśród użytkowników produktów Philips! Aby w pełni skorzystać z pomocy oferowanej przez firmę Philips, zarejestruj swój produkt na stronie www.philips.com/welcome.

1 Ważne

Przed pierwszym użyciem urządzenia zapoznaj się dokładnie z niniejszą instrukcją obsługi i zachowaj ją na przyszłość.

- OSTRZEŻENIE: Nie korzystaj z urządzenia w pobliżu wody.
- Jeśli korzystasz z urządzenia w łazience, po zakończeniu stosowania wyjmij wtyczkę z gniazdka elektrycznego. Obecność wody stanowi zagrożenie nawet wtedy, gdy urządzenie jest wyłączone.
- OSTRZEŻENIE: Nie korzystaj z urządzenia w pobliżu wanny, prysznica, umywalki ani innych naczyń napełnionych wodą.
- Zawsze po zakończeniu korzystania z urządzenia wyjmij wtyczkę z gniazdka elektrycznego.
- Ze względów bezpieczeństwa wymianę uszkodzonego przewodu sieciowego zleć centrum serwisowemu lub odpowiednio wykwalifikowanej osobie.
- Urządzenie może być używane przez dzieci w wieku powyżej 8 lat oraz przez osoby z ograniczonymi zdolnościami fizycznymi, sensorycznymi lub umysłowymi, a także nieposiadające wiedzy lub doświadczenia w zakresie użytkowania tego typu urządzeń, pod warunkiem, że będą one nadzorowane lub zostaną poinstruowane na temat korzystania z tego urządzenia w bezpieczny sposób oraz zostaną poinformowane o potencjalnych zagrożeniach. Dzieci nie mogą bawić się urządzeniem. Dzieci chcące pomóc w czyszczeniu i obsłudze urządzenia zawsze powinny to robić pod nadzorem dorosłych.
- Przed podłączeniem urządzenia upewnij się, że napięcie podane na urządzeniu jest zgodne z napięciem w domowej instalacji elektrycznej.
- Urządzenia używaj zgodnie z jego przeznaczeniem, opisanym w tej instrukcji obsługi.
- Nie używaj urządzenia na sztucznych włosach.
- Nigdy nie pozostawiaj bez nadzoru urządzenia podłączonego do zasilania.
- Nigdy nie używaj akcesoriów ani części zamiennych innych producentów ani takich, które nie są zalecane przez firmę Philips. W przypadku użycia takich akcesoriów lub części gwarancja traci ważność.
- Nie zawijaj przewodu sieciowego wokół urządzenia.
- Przed schowaniem urządzenia odczekaj, aż ostygnie.
- Postępuj uważnie, korzystając z urządzenia, ponieważ może być ono bardzo rozgrzane. Trzymaj je wyłącznie za uchwyt, ponieważ pozostałe części są gorące, i nie dopuszczaj do zetknięcia ze skórą.
- Zawsze umieszczaj urządzenie na podpórce na żaroodpornej, stabilnej, płaskiej powierzchni. Rozgrzany wałek nigdy nie powinien dotykać blatu ani innych łatwopalnych materiałów.
- Nie dopuść do zetknięcia się przewodu zasilającego z rozgrzanymi częściami urządzenia.
- Włączone urządzenie trzymaj z dala od łatwopalnych substancji i przedmiotów.
- Gdy urządzenie jest gorące, nigdy go nie przykrywaj (np. ręcznikiem lub odzieżą).
- Używaj urządzenia wyłącznie na suchych włosach. Nie obsługuj urządzenia mokrymi dłońmi.
- Na bieżąco czyść wałek z kurzu oraz środków do układania włosów (np. pianki, lakieru, żelu).
- Wałek jest pokryty powłoką, która z czasem może zacząć się ścierać. Nie wpływa to jednak na prawidłowe funkcjonowanie urządzenia.
- Jeśli urządzenie jest używane do włosów farbowanych, wałek może się zabarwić.
- W sprawie przeglądu lub naprawy urządzenia zawsze zgłaszaj się do autoryzowanego centrum serwisowego firmy Philips. Naprawy przez osoby niewykwalifikowane mogą prowadzić do poważnego zagrożenia dla użytkownika urządzenia.
- Aby uniknąć porażenia prądem, nie umieszczaj metalowych przedmiotów w otworach urządzenia.
- Po zakończeniu korzystania z urządzenia nie ciągnij za przewód zasilający. Zawsze odłączaj urządzenie od gniazdka elektrycznego, trzymając za wtyczkę.

Pola elektromagnetyczne (EMF)

To urządzenie firmy Philips spełnia wszystkie normy i jest zgodne z wszystkimi przepisami dotyczącymi narażenia na działanie pól elektromagnetycznych.

Środowisko

Ten symbol oznacza, że produktu nie można zutylizować z pozostałymi odpadami domowymi (2012/19/UE). Należy postępować zgodnie z obowiązującymi w danym kraju przepisami dotyczącymi selektywnej zbiórki urządzeń elektrycznych i elektronicznych. Prawidłowa utylizacja pomaga chronić środowisko naturalne oraz ludzkie zdrowie.

2 Wprowadzenie

Sublime Ends to nasza pierwsza lokówka stworzona z myślą o ochronie delikatnych końcówek podczas stylizacji. Dzięki naszej premierowej technologii SplitStop możesz tworzyć naturalnie wyglądające loki bez żadnych obaw. Nie chowaj się więcej w cieniu, czas znaleźć się w centrum uwagi!

- **Funkcja blokady przycisków** 🔑

Jeśli przez 5 sekund nie zostanie naciśnięty żaden przycisk, funkcja blokady przycisków aktywuje się automatycznie i wyświetli się ikona blokady przycisków 🔑 (⑤). Pierwsza automatyczna aktywacja po włączeniu urządzenia następuje po 15 sekundach. Aby odblokować urządzenie, naciśnij i przytrzymaj przez 1 sekundę przycisk 🔑 (⑥).

3 Tworzenie loków

1. Podłącz wtyczkę przewodu zasilającego do gniazdka elektrycznego.
2. Aby włączyć urządzenie, naciśnij i przytrzymaj przez jedną sekundę przycisk ⏻ (⑦).
   ↪ Zostanie wyświetlone domyślne ustawienie temperatury 170°C (⑤).
3. Naciśnij przycisk + lub − (⑥), aby dostosować ustawienia temperatury do rodzaju włosów, zgodnie z poniższą tabelą.

Rodzaj włosów	Zalecany przedział temperatur
Cienkie	130–150°C
Normalne	160–180°C
Grube	190–210°C

4. Przed zakręceniem włosów rozczesz je i podziel na niewielkie pasma. W zależności od oczekiwanych rezultatów chwyć pasmo od 2 do 4 cm. Aby uzyskać zwarte loki, chwyć cieńsze pasmo. Aby uzyskać opadające fale, chwyć grubsze pasmo.

Tworzenie miękkich loków (rys. 3)
1. Umieść końcówki pasma w pobliżu nienagrzewającej się końcówki (①) wałka (③) i przytrzymaj za pomocą zacisku (②).
2. Obracaj uchwyt tak, aby włosy okręcały się wokół wałka, w górę i w kierunku miejsca o największej średnicy.

Wskazówka: podczas obracania lokówki możesz również użyć nienagrzewającej się końcówki (①) jako podpory.

3. Przytrzymaj włosy w tej pozycji nie dłużej niż 15 sekund.
4. Delikatnie odwijaj pasmo włosów, aż możliwe będzie ponowne otwarcie zacisku za pomocą dźwigni (④).

Uwagi:
- Aby chronić końcówki włosów, rozpocznij od niższej temperatury.
- Upewnij się, że całe pasmo leży płasko na wałku.
- W celu uniknięcia załamań podczas obracania lokówki zwracaj uwagę, aby włosy nie układały się bezpośrednio nad zaciskiem.

Tworzenie sprężystych loków (rys. 4 — dla początkujących)
1. Trzymaj lokówkę tak, aby zacisk (②) był skierowany w dół.
2. Przyłóż lokówkę w miejscu, w którym ma się zaczynać skręt. Otwórz zacisk i umieść pod nim pasmo, rozpoczynając od miejsca o największej średnicy.
3. Zamknij zacisk. Drugą ręką nawijaj włosy na wałek, trzymając za końcówkę pasma.
4. Przytrzymaj włosy w tej pozycji nie dłużej niż 15 sekund.
5. Zmniejsz naprężenie końcówki pasma i, korzystając z dźwigni, otwórz zacisk (④), tak aby włosy zsunęły się z wałka.

Uwaga: aby uniknąć załamań, zawsze trzymaj lokówkę zaciskiem skierowanym w dół.

Tworzenie sprężystych loków (rys. 5 — dla zaawansowanych)
1. Przyłóż lokówkę (poziomo) w miejscu, w którym ma się zaczynać skręt.
2. Drugą ręką nawijaj włosy na wałek, zaczynając od miejsca o największej średnicy. Trzymaj za końcówkę pasma.
3. Przytrzymaj włosy w tej pozycji nie dłużej niż 15 sekund.
4. Zmniejsz naprężenie końcówki pasma, tak aby włosy zsunęły się z wałka.
5. Na koniec rozdziel loki palcami, a mniejsze loki nawiń na palec w celu ich podkreślenia.

Uwaga: jeśli po raz pierwszy korzystasz z lokówki bez zacisku, poćwicz na wyłączonym urządzeniu, aby nabrać wprawy.

4 Wskazówki i porady

- Za pomocą wąskiej końcówki wałka można tworzyć małe loki, natomiast za pomocą szerokiej końcówki można uzyskać większe loki i fale. Możesz wykorzystywać całą długość wałka albo tylko jedną z jego części, aby zakręcić mniejsze lub większe loki.
- Aby uzyskać modne fale, rozpocznij nawijanie od poziomu kości policzkowych. Kilka ostatnich centymetrów pozostaw prostych. Przeczesz włosy palcami lub szczotką.
- Za pomocą lokówki można także powiększać objętość u nasady włosów. Przytrzymaj pasmo pod kątem 90° do skóry głowy. Umieść wałek w odległości 1 cm od nasady (unikaj dotykania skóry głowy) i ułóż pasmo na najszerszej części wałka.
- Aby nadać lokom nowoczesny efekt gęstości i sprężystości, skręć każde pasmo przed nawinięciem na wałek, tak by nie rozkładało się na całej powierzchni wałka.
- Jeśli włosy naturalnie się falują, można za pomocą lokówki poprawić rys loków w wybranych miejscach.
- Aby loki były zwarte, po zakręceniu nie należy ich szczotkować. Aby uzyskać efekt falowania i dużej objętości, delikatnie przeczesz włosy szczotką z naturalnego włosia. Rozpocznij od końcówek, przesuwając się stopniowo coraz wyżej.
- Po zakończeniu układania loków poczekaj, aż wystygną, i dopiero wtedy wykonuj dalsze zabiegi.

Po użyciu:
1. Wyłącz urządzenie i wyjmij jego wtyczkę z gniazdka elektrycznego.
2. Ustaw urządzenie na podpórce (⑨) i zaczekaj, aż ostygnie.
3. Oczyść wałek i zacisk z włosów i kurzu.
4. Wyczyść wałek i zacisk wilgotną szmatką.
5. Przechowuj urządzenie w bezpiecznym i suchym miejscu, z dala od kurzu. Możesz je też powiesić, korzystając z uchwytu do zawieszania (⑧).

5 Gwarancja i serwis

W razie jakichkolwiek pytań, np. dotyczących wymiany nasadki, lub problemów prosimy odwiedzić naszą stronę internetową www.philips.com/support lub skontaktować się z lokalnym Centrum Obsługi Klienta firmy Philips (numer telefonu znajduje się w ulotce gwarancyjnej). Jeśli w danym kraju nie ma takiego Centrum, o pomoc należy zwrócić się do sprzedawcy produktów firmy Philips.

Română

Felicitări pentru achiziţie şi bun venit la Philips! Pentru a beneficia pe deplin de asistenţa oferită de Philips, înregistrează-ţi produsul la www.philips.com/welcome.

1 Important

Citiţi cu atenţie acest manual de utilizare înainte de a utiliza aparatul şi păstraţi-l pentru consultare ulterioară.

- AVERTISMENT: Nu utilizaţi acest aparat în apropierea apei.
- Când aparatul este utilizat în baie, scoateţi-l din priză după utilizare deoarece apa reprezintă un risc chiar şi când aparatul este oprit.
- AVERTISMENT: Nu utilizaţi acest aparat în apropierea căzilor, duşurilor, bazinelor sau altor recipiente cu apă.
- Scoateţi întotdeauna aparatul din priză după utilizare.
- În cazul în care cablul de alimentare este deteriorat, acesta trebuie înlocuit întotdeauna de Philips, de un centru de service autorizat sau de personal calificat în domeniu, pentru a evita orice pericol.
- Acest aparat poate fi utilizat de către copii cu vârsta minimă de 8 ani şi de către persoane care au capacităţi fizice, senzoriale sau mentale reduse sau care sunt lipsite de experienţă şi cunoştinţe, dacă au fost supravegheaţi sau instruiţi cu privire la utilizarea în condiţii de siguranţă a aparatului şi înţeleg pericolele pe care le implică aceasta. Copiii nu trebuie să se joace cu aparatul. Curăţarea şi întreţinerea de către utilizator nu trebuie realizate de către copii nesupravegheaţi.
- Înainte de a conecta aparatul, asiguraţi-vă că tensiunea indicată pe aparat corespunde tensiunii reţelei locale.
- Nu utilizaţi aparatul pentru alt scop decât cel descris în acest manual.
- Nu utiliza acest aparat pe păr artificial.
- Nu lăsaţi niciodată aparatul nesupravegheat când este conectat la sursa de alimentare.
- Nu utiliza niciodată accesorii sau componente de la alţi producători sau care nu au fost recomandate special de Philips. Dacă utilizezi astfel de accesorii sau componente, garanţia ta devine nulă.
- Nu înfăşuraţi cablul de alimentare în jurul aparatului.
- Înainte de a depozita aparatul, aşteptaţi să se răcească.
- Ai deosebită grijă când utilizezi aparatul, deoarece acesta ar putea fi extrem de fierbinte. Ţine-l numai de mâner, deoarece alte părţi sunt fierbinţi, şi evită contactul cu pielea.
- Aşază întotdeauna aparatul cu suportul pe o suprafaţă plată, stabilă şi termorezistentă. Bara fierbinte nu trebuie să atingă niciodată suprafaţa sau alte materiale inflamabile.
- Evitaţi intrarea în contact a cablului de alimentare cu piesele fierbinţi ale aparatului.
- Păstraţi aparatul la distanţă de obiecte şi materiale inflamabile când este pornit.
- Nu acoperiţi niciodată aparatul cu ceva (de exemplu un prosop sau un articol vestimentar) când este fierbinte.
- Utilizează aparatul numai pe părul uscat. Nu utiliza aparatul cu mâinile ude.
- Păstraţi bara curată şi curăţaţi-o de praf şi produse pentru coafat precum spumă, spray sau gel.
- Bara are un înveliş. Acest înveliş se poate uza lent în timp. Totuşi, acest lucru nu afectează performanţa aparatului.
- Dacă aparatul este utilizat pe păr vopsit, bara se poate păta.
- În cazul în care aparatul necesită examinare sau reparaţii, acesta trebuie returnat întotdeauna la un centru de service autorizat de Philips. Repararea aparatului de către o persoană necalificată poate conduce la o situaţie extrem de periculoasă pentru utilizator.
- Nu introduceţi obiecte metalice în orificii, pentru a evita electrocutarea.
- Nu trage de cablul de alimentare după utilizare. Întotdeauna scoate aparatul din priză ţinând de ştecher.

Câmpuri electromagnetice (EMF)

Acest aparat Philips respectă toate standardele şi reglementările aplicabile privind expunerea la câmpuri electromagnetice.

Mediu

Acest simbol înseamnă că produsul nu poate fi eliminat împreună cu deşeurile menajere normale (2012/19/UE). Respectă regulile din ţara ta pentru colectarea separată a produselor electrice şi electronice. Eliminarea corectă contribuie la prevenirea consecinţelor negative asupra mediului şi asupra sănătăţii umane.

2 Introducere

Ondulatorul Sublime Ends Curler este primul nostru ondulator conceput să-ţi protejeze vârfurile fragile atunci când te coafezi. Mulţumită tehnologiei premium SplitStop, poţi crea fără nicio grijă bucle cu aspect natural, aşa că nu te mai ascunde şi ieşi din anonimat!

- **Funcţia de blocare a butoanelor** 🔑

Dacă nu se apasă niciun buton timp de 5 secunde, se activează automat funcţia de blocare a butoanelor şi se afişează pictograma de blocare a butoanelor 🔑 (⑤). Prima activare automată după pornirea aparatului este după 15 secunde. Pentru a debloca aparatul, apasă 🔑 (⑥) timp de 1 secundă.

3 Ondularea părului

1. Conectaţi ştecherul la o priză de alimentare.
2. Apasă şi menţine apăsat butonul ⏻ (⑦) timp de o secundă, pentru a porni aparatul.
   ↪ Este afişată setarea prestabilită de temperatură de 170°C (⑤).
3. Apasă + sau − (⑥) pentru a selecta setarea de temperatură dorită, conform tabelului cu tipuri de păr de mai jos.

Tip de păr	Interval de temperatură recomandat
Subţire	130-150 °C
Normal	160-180 °C
Gros	190-210 °C

4. Înainte de a începe ondularea, piaptănă-ţi părul şi împarte-l în secţiuni mici. În funcţie de rezultatul dorit, ia o şuviţă de păr între 2 cm şi 4 cm (pentru bucle strânse, ia o şuviţă mai mică, pentru bucle lejere, ia o şuviţă mai groasă).

Pentru bucle moi (Fig. 3)
1. Aşază vârfurile părului aproape de vârful rece (①) al barei (③), fixează vârfurile părului cu clema (②).
2. Roteşte mânerul astfel încât părul să se înfăşoare în jurul barei şi în sus, spre diametrul cel mai mare.

Sfat: Poţi utiliza, de asemenea, vârful rece (①) ca suport atunci când roteşti ondulatorul.

3. Ţine părul în loc timp de max. 15 secunde.
4. Desfăşoară delicat şuviţa de păr până când poţi redeschide clema cu ajutorul pârghiei (④).

Note:
- Începe cu o temperatură mai scăzută, pentru a proteja vârfurile părului.
- Asigură-te că toate firele de păr aderă pe bară.
- Pentru a evita încurcarea - Atunci când roteşti ondulatorul, asigură-te că firele de păr nu se află imediat deasupra clemei.

Pentru bucle elastice (Fig. 4 - Nivel pentru începători)
1. Ţine ondulatorul astfel încât clema (②) să fie orientată în jos.
2. Poziţionează ondulatorul pe păr în locul în care doreşti să înceapă buclele. Deschide clema şi aşază şuviţa de păr în interior, începând de la diametrul cel mai mare.
3. Închide clema. Foloseşte cealaltă mână pentru a înfăşura părul în jurul barei şi ţine vârfurile părului.
4. Ţine părul în loc timp de max. 15 secunde.
5. Dă drumul la vârfurile părului şi deschide din nou clema cu pârghia (④), pentru a permite căderea părului de pe bară.

Notă: Pentru a evita încurcarea, ţine întotdeauna ondulatorul cu clema orientată în jos.

Pentru bucle elastice (Fig. 5 - Nivel pentru avansaţi)
1. Ţine ondulatorul în poziţie (orizontală) în locul în care doreşti să înceapă buclele.
2. Foloseşte cealaltă mână pentru a înfăşura părul în jurul barei, începând de la cel mai mare diametru al barei. Ţine vârfurile părului.
3. Ţine părul în loc timp de max. 15 secunde.
4. Dă drumul la vârfurile părului şi părul va cădea de pe bară.
5. Pentru a încheia, despărţiţi buclele cu degetele şi înfăşuraţi fiecare buclă mai mică în jurul degetului pentru un plus de definiţie.

Notă: Dacă foloseşti pentru prima dată ondulatorul fără clemă, exersează fără a porni dispozitivul, pentru a te familiariza cu manevrarea.

4 Sfaturi şi recomandări

- Capătul îngust al barei creează bucle mici, în timp ce capătul lat creează bucle mai mari sau onduleuri. Poţi utiliza întreaga lungime a barei sau poţi alege să utilizezi o singură zonă, pentru bucle mai mari sau mai mici.
- Pentru un păr ondulat cu aspect modern, începe bucla de la nivelul pomeţilor. De asemenea, lasă ultimii câţiva centimetri neondulaţi. Piaptănă-l cu degetele sau cu o perie.
- Acest ondulator poate fi, de asemenea, utilizat pentru a crea volum de la rădăcina părului. Ţine o şuviţă de păr la un unghi de 90° faţă de scalp. Aşază bara la 1 cm deasupra rădăcinilor (evită să atingi scalpul) şi aşază şuviţa de păr pe cea mai lată parte a barei.
- Pentru a crea bucle cu volum şi elasticitate moderne, răsuceşti părul înainte de a-l înfăşura în jurul barei, astfel încât acesta să nu se răsfire plat pe aparatul de ondulat părul.
- Dacă părul dvs. este ondulat în mod natural, puteţi utiliza ondulatorul pentru doar câteva sau şuviţele din partea de sus, pentru a accentua de jur împrejur buclele.
- Pentru bucle definite, nu peria părul după ondulare. Pentru un păr cu aspect ondulat, voluminos, perie uşor buclele, utilizând o perie cu peri naturali. Perie mai întâi vârfurile şi avansează către rădăcini.
- După ce aţi terminat de ondulat părul, lăsaţi să se răcească complet toate buclele înainte de a le coafa.

După utilizare:
1. Opriţi aparatul şi scoateţi ştecherul din priză.
2. Aşază-l pe suport (⑨) până când se răceşte.
3. Îndepărtează firele de păr şi praful de pe bară şi de pe clemă.
4. Curăţă bara şi clema cu o lavetă umedă.
5. Păstrează-l într-un loc sigur şi uscat, fără praf. De asemenea, îl poţi suspenda de la agăţătoare (⑧).

5 Garanţie şi service

Dacă ai nevoie de informaţii, de exemplu, despre înlocuirea unui accesoriu, sau dacă ai o problemă, vizitează site-ul web Philips la adresa www.philips.com/support sau contactează centrul Philips de asistenţă pentru clienţi din ţara ta (vei găsi numărul de telefon în broşura de garanţie internaţională). Dacă în ţara ta nu există un astfel de centru, deplasează-te la distribuitorul tău Philips local.

Русский

Щипцы для завивки

Поздравляем с покупкой продукции Philips! Чтобы воспользоваться всеми преимуществами поддержки Philips, зарегистрируйте изделие на веб-сайте www.philips.com/welcome.

1 Важная информация

Перед использованием прибора внимательно ознакомьтесь с инструкцией по эксплуатации и сохраните ее для дальнейшего использования в качестве справочного материала.

- ВНИМАНИЕ! Не используйте прибор вблизи воды.
- Выньте вилку шнура питания прибора из розетки электросети после использования прибора в ванной комнате. Близость воды представляет риск, даже если прибор выключен.
- ВНИМАНИЕ! Не используйте прибор в ванной, душе, бассейне или других помещениях с повышенной влажностью.
- После завершения работы отключите прибор от розетки электросети.
- В случае повреждения сетевого шнура его необходимо заменить. Чтобы обеспечить безопасную эксплуатацию прибора, заменяйте шнур только в авторизованном сервисном центре или в сервисном центре с персоналом аналогичной квалификации.
- Данным прибором могут пользоваться дети старше 8 лет и лица с ограниченными возможностями сенсорной системы или ограниченными умственными или физическими способностями, а также лица с недостаточным опытом и знаниями, но только под присмотром или после получения инструкций по безопасному использованию прибора и при условии понимания потенциальных опасностей. Не разрешайте детям играть с прибором. Дети могут осуществлять очистку и уход за прибором только под присмотром взрослых.
- Перед подключением прибора убедитесь, что указанное на нем напряжение соответствует напряжению местной электросети.
- Не используйте прибор для целей, отличных от описанных в данной инструкции по эксплуатации.
- Не используйте прибор для обработки искусственных волос.
- Не оставляйте включенный в сеть прибор без присмотра.
- Запрещается пользоваться какими-либо принадлежностями или деталями других производителей, не имеющих специальной рекомендации Philips. При использовании таких деталей гарантийные обязательства теряют силу.
- Не обматывайте сетевой шнур вокруг прибора.
- Прежде чем убрать прибор, дайте ему остыть.
- Соблюдайте осторожность при использовании прибора, так как он может сильно нагреваться. Держите прибор только за ручку, так как остальные части очень горячие. Избегайте контакта с кожей.
- Размещайте прибор только на ровных, термостойких, надежно установленных поверхностях. Горячий корпус не должен соприкасаться с поверхностью или другими воспламеняющимися материалами.
- Не допускайте контакта сетевого шнура с горячими частями прибора.
- Держите включенный прибор в стороне от легковоспламеняющихся объектов и материалов.
- Запрещается покрывать неостывший прибор (например, полотенцем или одеждой).
- Используйте прибор только для сухих волос. Запрещается управлять прибором мокрыми руками.
- Корпус прибора следует содержать в чистоте. Очищайте его от пыли, грязи и средств для укладки: муссов, спреев и гелей.
- На корпус прибора нанесено покрытие. Со временем это покрытие может стираться, однако это не влияет на работу прибора.
- При использовании прибора на окрашенных волосах на корпусе могут появиться пятна.
- Для выполнения проверки или ремонта прибора обращайтесь только в авторизованный сервисный центр Philips. Вследствие неквалифицированного ремонта эксплуатация прибора может стать чрезвычайно опасной.
- Во избежание поражения электрическим током не вставляйте металлические предметы в отверстия.
- Не тяните на себя шнур питания после использования. При отключении прибора от сети держитесь только за вилку.

Электромагнитные поля (ЭМП)

Этот прибор Philips соответствует всем применимым стандартам и нормам по воздействию электромагнитных полей.

Защита окружающей среды

Этот символ означает, что продукт не может быть утилизирован вместе с бытовыми отходами (2012/19/EC). Выполняйте раздельную утилизацию электрических и электронных изделий в соответствии с правилами, принятыми в вашей стране. Правильная утилизация поможет предотвратить негативное воздействие на окружающую среду и здоровье человека.

2 Введение

Sublime Ends — наши первые щипцы для завивки, призванные защищать ломкие кончики во время укладки. Благодаря нашей ведущей технологии SplitStop вы можете создавать естественные локоны, не беспокоясь о здоровье волос. Больше никаких сомнений, покажите себя во всей красе!

- **Функция блокировки кнопок** 🔑

Если ни одна кнопка не будет нажата в течение 5 секунд, автоматически включится функция блокировки и появится значок ключа 🔑 (⑤). Первая автоматическая блокировка после включения прибора срабатывает через 15 секунд. Чтобы разблокировать прибор, нажмите и удерживайте 🔑 (⑥) в течение 1 секунды.

3 Завивка волос

1. Вставьте вилку в розетку электросети.
2. Нажмите и удерживайте кнопку ⏻ (⑦) в течение одной секунды, чтобы включить прибор.
   ↪ На дисплее отобразится установленный по умолчанию температурный режим — 170 °C (⑤).
3. Нажмите + или − (⑥), чтобы выбрать подходящий температурный режим в соответствии с информацией для разных типов волос, представленной в таблице ниже.

Тип волос	Рекомендуемый диапазон температур
Тонкие	130–150 °C
Нормальное	160–180 °C
Густые	190–210 °C

4. Перед завивкой расчешите волосы и разделите их на небольшие пряди. В зависимости от желаемого результата, отделите прядь волос шириной от 2 до 4 см (для создания упругих локонов прядь должна быть тоньше, а для мягких волн — толще).

Мягкие локоны (рис. 3)
1. Поднесите кончики волос к корпусу (③) у термоизолированного наконечника (①), закрепите волосы с помощью зажима (②).
2. Поворачивайте ручку так, чтобы обернуть волосы вокруг корпуса снизу вверх, по направлению к более широкой части корпуса.

Совет. Поворачивая щипцы, вы также можете придерживать их за термоизолированный наконечник (①).

3. Удерживайте положение не более 15 секунд.
4. Полностью раскрутите прядь и откройте зажим с помощью рычага (④).

Примечания:
- Для защиты кончиков волос сначала устанавливайте низкую температуру.
- Следите, чтобы волосы были равномерно распределены по корпусу.
- Во избежание спутывания при вращении щипцов следите, чтобы волосы не попадали непосредственно на кончик зажима.

Упругие локоны (рис. 4 — для начинающих)
1. Держите щипцы для завивки так, чтобы зажим (②) находился внизу.
2. Поднесите щипцы к волосам в том месте, с которого будут начинаться локоны. Откройте зажим и поместите прядь волос между зажимом и самой широкой частью корпуса.
3. Закройте зажим. Другой рукой накрутите волосы на корпус, придерживая кончики волос.
4. Удерживайте положение не более 15 секунд.
5. Отпустите кончики волос и откройте зажим с помощью рычага (④), чтобы освободить прядь, накрученную на корпус.

Примечание. Во избежание спутывания удерживайте щипцы для завивки зажимом вниз.

Упругие локоны (рис. 5 — повышенный уровень сложности)
1. Поместите щипцы для завивки на ту часть пряди, где должны начинаться локоны, и удерживайте прибор в горизонтальном положении.
2. Другой рукой накрутите волосы на корпус, начиная с самой широкой его части. Придерживайте кончики волос.
3. Удерживайте положение не более 15 секунд.
4. Отпустите кончики волос, чтобы освободить прядь, накрученную на корпус.
5. По окончании завивки разделите локоны пальцами и для разделения кудрей накрутите каждую мелкую прядь на палец.

Примечание. Если вы впервые пользуетесь щипцами без зажима, попробуйте сначала выполнить описанные действия, не включая прибор.

4 Советы и рекомендации

- Более узкая часть корпуса предназначена для создания небольших локонов, а более широкая — для крупных локонов или волн. Для моделирования локонов нужного диаметра прядь можно накручивать по всей длине корпуса или на отдельный участок корпуса.
- Для создания модной укладки начните завивать волосы на уровне скул и не накручивайте волосы в нескольких сантиметрах от кончиков. Расчешите волосы руками или расческой.
- Эти щипцы также можно использовать для создания объема у корней. Удерживая прядь под углом 90 °к голове, приложите корпус к волосам на 1 см выше корней (не касайтесь кожи головы) и оберните прядь вокруг самой широкой части корпуса один раз.
- Для создания современной укладки в виде объемных и упругих локонов перекрутите прядь, перед тем как обернуть ее вокруг корпуса щипцов, чтобы волосы не лежали на щипцах плоско.
- Если Ваши волосы вьются от природы, щипцы можно использовать для завивки отдельных прядей, например нескольких прядей сверху.
- Чтобы получить более выразительные локоны, не расчесывайте волосы после завивки. Для создания объемной прически с волнами аккуратно расчешите волосы расческой из натуральной щетины. Сначала расчешите кончики и постепенно поднимайтесь выше.
- По окончании завивки щипцами, прежде чем приступать к последующим этапам укладки, дождитесь полного остывания волос.

После завершения работы:
1. Выключите прибор и отключите его от электросети.
2. Установите на подставку (⑨) и дайте ему остыть.
3. Очистите корпус и зажим от волос и пыли.
4. Очистите корпус и зажим влажной тканью.
5. Храните изделие в безопасном и сухом месте, защищенном от пыли. Также его можно подвесить за специальную петельку (⑧).

5 Гарантия и обслуживание

При возникновении проблемы или необходимости получения информации (например, если нужно заменить насадку) перейдите на веб-сайт компании Philips (www.philips.com/support) или обратитесь в центр поддержки потребителей Philips в вашей стране. Номер телефона центра указан в гарантийном талоне. Если в вашей стране такой центр отсутствует, обратитесь в местную торговую организацию Philips.

Для бытовых нужд

Изготовитель: "Филипс Консьюмер Лайфстайл Б.В.", Туссендиепен 4, 9206 АД, Драхтен, Нидерланды.

Импортер на территории России и Таможенного Союза: ООО «ФИЛИПС», Россия, Москва, ул. Сергея Макеева, 13, тел. +7 495 961 1111

Импортер на территории России и Таможенного Союза принимает претензии потребителей в случаях, предусмотренных Законом РФ «О защите прав потребителей» 07.02.1992 N 2300-1», в отношении товара, приобретенного на территории Российской Федерации

Model: BHB871
Input rating: 110-240V~ 50-60 Hz 47 W

Class II appliance

Slovensky

Gratulujeme vám ku kúpe a vitajte medzi zákazníkmi spoločnosti Philips! Ak chcete využiť všetky výhody zákazníckej podpory spoločnosti Philips, zaregistrujte svoj výrobok na adrese www.philips.com/welcome.

1 Dôležité informácie

Pred použitím zariadenia si pozorne prečítajte tento návod na použitie a ponechajte si ho pre prípad potreby v budúcnosti.

- VAROVANIE: Nepoužívajte zariadenie v blízkosti vody.
- Ak zariadenie používate v kúpeľni, hneď po použití ho odpojte zo siete, pretože voda v jeho blízkosti predstavuje nebezpečenstvo, aj keď je zariadenie vypnuté.
- VAROVANIE: Toto zariadenie nepoužívajte v blízkosti vaní, spŕch, umývadiel ani iných nádob obsahujúcich vodu.
- Po použití vždy odpojte zariadenie zo siete.
- V prípade poškodenia elektrického kábla je potrebné nechať ho vymeniť v servisnom stredisku alebo u podobne kvalifikovaných osôb, aby sa predišlo možným rizikám.
- Toto zariadenie môžu používať deti staršie ako 8 rokov a tiež osoby, ktoré majú obmedzené telesné, zmyslové alebo mentálne schopnosti alebo nemajú dostatok skúseností a znalostí, pokiaľ sú pod dozorom alebo im bolo vysvetlené bezpečné používanie tohto zariadenia a za predpokladu, že rozumejú príslušným rizikám. Deti sa nesmú hrať s týmto zariadením. Deti nesmú bez dozoru čistiť ani vykonávať údržbu tohto zariadenia.
- Pred pripojením zariadenia sa presvedčte, či napätie udávané na zariadení zodpovedá napätiu v miestnej elektrickej sieti.
- Zariadenie nepoužívajte na iné účely, ako tie, ktoré sú opísané v tomto návode na použitie.
- Zariadenie nepoužívajte na úpravu umelých vlasov.
- Keď je zariadenia pripojené k elektrickej sieti, nikdy ho nenechávajte bez dozoru.
- Nepoužívajte príslušenstvo iných výrobcov ani príslušenstvo, ktoré spoločnosť Philips výslovne neodporučila. Ak takéto príslušenstvo alebo súčiastky použijete, záruka stratí platnosť.
- Sieťový kábel nenavíjajte okolo zariadenia.
- Predtým, ako zariadenie odložíte, nechajte ho vychladnúť.
- Pri používaní zariadenia postupujte veľmi pozorne, pretože môže byť extrémne horúce. Zariadenie držte len za držadlo, pretože všetky ostatné časti sú horúce. Vyhnite sa kontaktu s pokožkou.
- Zariadenie vždy položte na stojan alebo na stabilný a rovný povrch, ktorý je odolný voči vysokým teplotám. Horúci valec sa nesmie nikdy dotýkať povrchu ani iného horľavého materiálu.
- Dávajte pozor, aby sa sieťový kábel nedotýkal horúcich častí zariadenia.
- Zapnuté zariadenie sa nesmie dostať do blízkosti horľavých predmetov a materiálu.
- Zapnuté zariadenie nikdy ničím neprikrývajte (napr. uterákom alebo oblečením).
- Zariadenie používajte len na suché vlasy. Zariadenie nepoužívajte, keď máte mokré ruky.
- Valec udržiavajte čistý, chráňte ho pred prachom a znečistením prípravkami na tvarovanie účesu, ako napríklad penovým tužidlom, lakom alebo gélom.
- Valec má povrchovú vrstvu. Táto vrstva sa môže časom pomaly opotrebovať. Nemá to však vplyv na výkon tohto zariadenia.
- Ak sa zariadenie používa na úpravu farbených vlasov, valec kulmy sa môže znečistiť.
- Revíziu alebo opravu zariadenia smie vykonať jedine personál servisného centra autorizovaného spoločnosťou Philips. Oprava nekvalifikovanou osobou môže pre používateľa znamenať veľké nebezpečenstvo.
- Do otvorov nezasúvajte kovové predmety, aby nedošlo k zásahu elektrickým prúdom.
- Po skončení používania neťahajte za sieťový kábel. Zariadenie vždy odpojte uchopením za zástrčku.

Elektromagnetické polia (EMF)

Tento spotrebič značky Philips vyhovuje všetkým príslušným normám a smerniciam týkajúcim sa vystavenia elektromagnetickým poliam.

Životné prostredie

Tento symbol znamená, že toto zariadenie sa nesmie likvidovať s bežným komunálnym odpadom (2012/19/EÚ). Postupujte podľa predpisov platných vo vašej krajine pre separovaný zber elektrických a elektronických výrobkov. Správna likvidácia pomáha zabrániť negatívnym vplyvom na životné prostredie a ľudské zdravie.

2 Úvod

Sublime Ends Curler je naša prvá natáčacia kulma navrhnutá na ochranu vašich citlivých končekov počas vytvárania účesu. Vďaka našej špičkovej technológii SplitStop môžete získať prirodzene vyzerajúce kučery bez obáv. Tak sa už neskrývajte a vykročte do žiary reflektorov!

- **Funkcia zámku tlačidiel** 🔑

Ak do 5 sekúnd nestlačíte žiadne tlačidlo, automaticky sa aktivuje zámok tlačidiel a zobrazí sa ikona zámku tlačidiel 🔑 (⑤). K prvej automatickej aktivácii po zapnutí zariadenia dôjde po 15 sekundách. Na odomknutie zariadenia stlačte tlačidlo 🔑 (⑥) na 1 sekundu.

3 Vytváranie kučeravého účesu

1. Pripojte zástrčku do sieťovej zásuvky.
2. Stlačením a podržaním tlačidla ⏻ (⑦) na jednu sekundu zapnite zariadenie.
   ↪ Zobrazí sa predvolené nastavenie teploty 170 °C (⑤).
3. Stlačením tlačidla + alebo − (⑥) nastavte požadovanú teplotu v súlade s tabuľkou typov vlasov nižšie.

Typ vlasov	Odporúčaný rozsah teploty
Jemné	130 – 150 °C
Normal (Normálne)	160 – 180 °C
Husté	190 – 210 °C

4. Pred natáčaním vlasov si ich prečešte a rozdeľte na úzke pramene. V závislosti od požadovaných výsledkov zoberte prameň vlasov od 2 cm do 4 cm (tenší prameň pre hustejšie kučery a hrubší prameň pre voľnejšie vlny).

Pre jemné kučery (obr. 3)
1. Umiestnite končeky vlasov k studenej špičke (①) valca (③) a uchopte ich pomocou spony (②).
2. Otáčajte držadlo tak, aby sa vlasy natáčali okolo valca nahor smerom k najširšej časti.

Tip: Môžete použiť chladnú špičku (①) na podoprenie pri otáčaní natáčacej kulmy.

3. Vlasy takto podržte maximálne 15 sekúnd.
4. Jemne odvíjajte prameň vlasov, až kým sa nebude dať pomocou páky znova otvoriť spona (④).

Poznámky:
- Začnite pri nižšej teplote na ochránenie končekov vlasov.
- Dbajte na to, aby sa všetky vlasy naplocho dotýkali valca.
- Keď otáčate natáčaciu kulmu, dbajte na to, aby sa žiadne vlasy nenachádzali priamo na spone – predídete tak zauzleniu.

Pre pružné kučery (obr. 4 – pre začiatočníkov)
1. Držte natáčaciu kulmu tak, aby spona (②) smerovala nadol.
2. Umiestnite natáčaciu kulmu na vlasy v mieste, kde majú kučery začínať. Otvorte sponu a vložte do nej prameň vlasov. Začnite na najhrubšej časti.
3. Zatvorte sponu. Druhou rukou obtočte vlasy okolo valca a podržte ich za končeky.
4. Vlasy takto podržte maximálne 15 sekúnd.
5. Pustite končeky vlasov a znova otvorte sponu pomocou páky (④), aby sa vlasy uvoľnili z valca.

Poznámka: Natáčaciu kulmu vždy držte tak, aby spona smerovala dole. Vyhnete sa tak zauzleniu.

Pre pružné kučery (obr. 5 – pre pokročilých)
1. Podržte natáčaciu kulmu v (horizontálnej) polohe na mieste, na ktorom majú začínať kučery.
2. Druhou rukou obtočte vlasy okolo valca. Začnite od najhrubšej časti valca. Vlasy držte za končeky.
3. Vlasy takto podržte maximálne 15 sekúnd.
4. Uvoľnite končeky vlasov a nechajte vlasy spadnúť z valca.
5. Na záver si prejdite prstami cez kučery, čím ich rozdelíte na menšie kučery. Ak ich chcete ešte viac zvýrazniť, omotajte si každú menšiu kučeru okolo prsta.

Poznámka: Ak používate natáčaciu kulmu bez spony prvýkrát, najskôr si to vyskúšajte pri vypnutom zariadení, aby ste si zvykli na manipuláciu.

4 Tipy a triky

- Úzky koniec valca vytvára malé kučery, zatiaľ čo široký koniec vytvára väčšie kučery alebo vlny. Môžete použiť celú dĺžku valca alebo môžete použiť len jednu oblasť pre menšie alebo väčšie kučery.
- Ak chcete získať moderné kučery, začnite natáčať na úrovni vašej lícnej kosti. Tiež ponechajte posledných niekoľko centimetrov nenatočených. Prečešte si vlasy rukou alebo kefou.
- Túto natáčaciu kulmu môžete použiť aj na vytvorenie objemu pri korienkoch vlasov. Podržte prameň vlasov pod 90° uhlom voči pokožke hlavy. Priložte valec 1 cm nad korienky (nedotknite sa pokožky hlavy) a položte prameň na najširšiu časť valca.
- Na vytvorenie moderného účesu z plných a pružných kučier ich pred natočením okolo valca stočte, aby sa na natáčaciu kulmu nerozprestreli rovno.
- Ak sú vaše vlasy prirodzene vlnité, môžete pomocou natáčacej kulmy upraviť len niekoľko horných prameňov vlasov a zvýrazniť tak všetky vlny.
- Ak chcete získať výrazné kučery, vlasy po natočení nečešte. Ak chcete získať zvlnený, objemný vzhľad, jemne prečešte kučery kefou s prírodnými štetinami. Začnite česaním v oblasti končekov a pokračujte smerom nahor.
- Keď si natočíte vlasy, pred ďalším tvarovaním účesu nechajte kučery úplne vychladnúť.

Po použití:
1. Vypnite zariadenie a odpojte ho zo siete.
2. Položte ho na odkladací stojan (⑨) a nechajte vychladnúť.
3. Z valca a spony odstráňte vlasy a prach.
4. Valec a sponu očistite navlhčenou tkaninou.
5. Zariadenie skladujte na bezpečnom a suchom mieste bez prachu. Môžete ho tiež zavesiť na očko na zavesenie (⑧).

5 Záruka a servis

Ak potrebujete informácie napríklad o výmene nástavca alebo máte problém, navštívte webovú stránku spoločnosti Philips na adrese www.philips.com/support alebo sa obráťte na Stredisko starostlivosti o zákazníkov spoločnosti Philips vo svojej krajine (telefónne číslo strediska nájdete v priloženom celosvetovo platnom záručnom liste). Ak sa vo vašej krajine toto stredisko nenachádza, obráťte sa na miestneho predajcu výrobkov značky Philips.

Slovenščina

Čestitamo vam za nakup in dobrodošli pri Philipsu. Če želite popolnoma izkoristiti podporo, ki jo nudi Philips, registrirajte izdelek na www.philips.com/welcome.

1 Pomembno

Pred uporabo aparata natančno preberite ta uporabniški priročnik in ga shranite za poznejšo uporabo.

- OPOZORILO: Aparata ne uporabljajte v bližini vode.
- Ko aparat uporabljate v kopalnici, ga po uporabi vedno izključite iz omrežja, ker neposredna bližina vode predstavlja nevarnost, četudi je aparat izklopljen.
- OPOZORILO: Aparata ne uporabljajte v bližini kadi, tušev, umivalnikov ali drugih posod z vodo.
- Po uporabi aparat vedno izklopite iz omrežne vtičnice.
- Poškodovani omrežni kabel sme zaradi varnosti zamenjati samo servisni center ustrezno usposobljeno osebje.
- Ta aparat lahko uporabljajo otroci nad 8. letom starosti in osebe z zmanjšanimi fizičnimi ali psihičnimi sposobnostmi ali s pomanjkljivimi izkušnjami in znanjem, če so prejele navodila glede varne uporabe aparata ali jih pri uporabi nadzoruje odgovorna oseba, ki jih opozori na morebitne nevarnosti. Otroci naj se ne igrajo z aparatom. Otroci aparata ne smejo čistiti in vzdrževati brez nadzora.
- Preden aparat priključite, preverite, ali na aparatu označena napetost ustreza napetosti lokalnega električnega omrežja.
- Aparat uporabljajte izključno v namene, ki so opisani v tem priročniku.
- Aparata ne uporabljajte na umetnih laseh.
- Ko je aparat priključen na napajanje, ga ne puščajte brez nadzora.
- Ne uporabljajte nastavkov ali delov drugih proizvajalcev, ki jih Philips izrecno ne priporoča. Uporaba takšnih nastavkov razveljavi garancijo.
- Omrežnega kabla ne navijajte okoli aparata.
- Preden aparat shranite, počakajte, da se ohladi.
- Pri uporabi aparata bodite zelo pozorni, ker je lahko izjemno vroč. Primite samo ročaj, ker so drugi deli vroči, in se izogibajte stiku s kožo.
- Aparat s stojalom vedno položite na stabilno ravno površino, odporno proti vročini. Vroča cevka se ne sme nikoli dotakniti površine ali drugega vnetljivega materiala.
- Preprečite stik omrežnega kabla z vročimi deli aparata.
- Vklopljenega aparata ne približujte vnetljivim predmetom in materialom.
- Vročega aparata ne pokrivajte (npr. z brisačo ali obleko).
- Aparat uporabljajte samo na suhih laseh. Aparata ne uporabljajte z mokrimi rokami.
- Cevka mora biti čista in brez prahu, umazanije in sredstev za oblikovanje, kot so pena, razpršilo in gel.
- Cevka ima prevleko. Prevleka se sčasoma lahko obrabi. Vendar to ne vpliva na delovanje aparata.
- Če aparat uporabljate na barvanih laseh, se cevka lahko umaže.
- Za pregled ali popravilo aparata se obrnite na Philipsov pooblaščeni servis. Popravilo s strani neusposobljenih oseb je lahko za uporabnika izredno nevarno.
- V reže ne vstavljajte kovinskih predmetov, da ne povzročite električnega šoka.
- Po uporabi ne vlecite za napajalni kabel. Aparat iz električnega omrežja vedno izključite tako, da primete vtič.

Elektromagnetna polja (EMF)

Ta Philipsov aparat ustreza vsem veljavnim standardom in predpisom glede izpostavljenosti elektromagnetnim poljem.

Okolje

Ta simbol pomeni, da izdelka ne smete odlagati skupaj z običajnimi gospodinjskimi odpadki (2012/19/EU). Upoštevajte državne predpise za ločeno zbiranje električnih in elektronskih izdelkov. S pravilnim odlaganjem pripomorete k preprečevanju negativnih vplivov na okolje in zdravje ljudi.

2 Uvod

Sublime Ends je naš prvi kodralnik, ki med oblikovanjem pričeske ščiti občutljive konice las. Z našo vrhunsko tehnologijo SplitStop lahko povsem brez skrbi ustvarjate naravne kodre, zato se lahko samozavestno pokažete svetu.

- **Zaklepanje tipk** 🔑

Če 5 sekund ne pritisnete nobenega gumba, se samodejno vklopi zaklepanje tipk in prikaže se ikona zaklepanja tipk 🔑 (⑤). Prvi samodejni vklop po izklopu aparata se zgodi po 15 sekundah. Če aparat želite odkleniti, za 1 sekundo pritisnite 🔑 (⑥).

3 Kodranje las

1. Vtikač priključite na omrežno vtičnico.
2. Za eno sekundo pridržite gumb ⏻ (⑦), da vklopite aparat.
   ↪ Prikaže se privzeta nastavitev temperature 170 °C (⑤).
3. Pritisnite + ali − (⑥), da izberete želeno nastavitev temperature glede na spodnjo tabelo vrst las.

Vrsta las	Priporočeni razpon temperature
Fini	130-150 °C
Običajni	160-180 °C
Gosti	190-210 °C

4. Lase pred kodranjem razčešite in razdelite na manjša pramena. Glede na želene rezultate uporabite 2 cm ali 4 cm debel pramen las (za drobne kodre uporabite tanjši pramen, za valovite lase pa debelejšega).

Za mehke kodre (sl. 3)
1. Konice las približajte hladni konici (①) cevke (③) in konice las spnite z zaponko (②).
2. Ročaj obrnite tako, da so lasje oviti okoli cevke in navzgor proti širšemu delu.

Namig: pri vrtenju kodralnika lahko za oporo uporabite tudi hladno konico (①).

3. Lase na mestu držite za največ 15 sekund.
4. Pramen las nežno odvijte tako, da lahko zaponko spet odprete z vzvodom (④).

Opombe:
- Začnite z nižjo temperaturo, da zaščitite konice las.
- Vsi lasje morajo biti ravno položeni na cevko.
- Da preprečite vozle ko obračate kodralnik, zagotovite, da lasje niso neposredno na vrhu zaponke.

Za prožne kodre (sl. 4 - Začetna stopnja)
1. Kodralnik držite tako, da je zaponka (②) obrnjena navzdol.
2. Kodralnik na lase postavite na mesto, kjer naj se začnejo kodri. Odprite zaponko in vanjo položite pramen las in pri tem začnite pri širšem delu.
3. Zaprite zaponko. Lase z drugo roko ovijte okoli cevke in držite konice las.
4. Lase na mestu držite za največ 15 sekund.
5. Sprostite konice las in z vzvodom (④) ponovno odprite zaponko, da lasje padejo s cevke.

Opomba: da preprečite vozle, kodralnik vedno držite tako, da je zaponka obrnjena navzdol.

Za prožne kodre (sl. 5 - Napredna stopnja)
1. Kodralnik v (vodoravnem) položaju držite na mestu, kjer naj se začnejo kodri.
2. Lase z drugo roko ovijte okoli cevke in pri tem začnite na širšem delu cevke. Držite konice las.
3. Lase na mestu držite za največ 15 sekund.
4. Sprostite konice las, da lasje padejo s cevi.
5. Za zaključek kodre ločite s prsti in vsak manjši koder navijte okoli prsta, da mu dodate definicijo.

Opomba: če kodralnik prvič uporabljate brez zaponke, se ga naučite uporabljati, ko je izklopljen.

4 Nasveti in namigi

- Z ozkim koncem cevke ustvarjate majhne kodre, s širokim pa večje kodre ali valovite lase. Uporabite lahko celotno dolžino cevke ali pa se odločite za samo en del za večje ali manjše kodre.
- Če želite moderno valovito pričesko, lase začnite lase kodrati v višini ličnic. Zadnjih nekaj centimetrov ne nakodrajte. Lase razčešite s prsti ali krtačo.
- Kodralnik lahko uporabite tudi za ustvarjanje volumna pri koreninah. Pramen pridržite pod kotom 90° na lasišče. Cevko postavite 1 cm nad korenine (ne dotikajte se lasišča) in pramen položite na najširši del cevke.
- Če želite oblikovati moderno polne in poskočne kodre, lase zavijte, preden jih ovijete okoli cevke, da po kodralniku ne bodo razvrščeni ravno.
- Če imate lase naravno valovite, lahko s kodralnikom kodre poudarite tako, da ga uporabite samo na nekaterih ali samo na zgornjih pramenih.
- Če želite kodre definirati, po kodranju las ne razčešite. Če želite valovito in polno pričesko, kodre nežno razčešite s krtačo iz naravnih ščetin. Najprej razčešite konico in nadaljujte navzgor.
- Ko končate s kodranjem, počakajte, da se kodri popolnoma posušijo, preden nadaljujete z oblikovanjem pričeske.

Po uporabi:
1. Aparat izklopite in izključite.
2. Postavite ga na stojalo (⑨), da se ohladi.
3. S cevke in zaponke odstranite lase in prah.
4. Cevko in zaponko očistite z vlažno krpo.
5. Aparat hranite na varnem in suhem mestu, kjer ni prahu. Lahko ga tudi obesite za obešalno zanko (⑧).

5 Garancija in servis

Za informacije na primer o zamenjavi nastavka ali v primeru težav obiščite Philipsovo spletno stran na naslovu www.philips.com/support oziroma se obrnite na Philipsov center za pomoč uporabnikom v svoji državi (telefonsko številko lahko najdete na mednarodnem garancijskem listu). Če v vaši državi ni takšnega centra, se obrnite na lokalnega Philipsovega prodajalca.

Srpski

Čestitamo vam na kupovini i dobro došli u Philips! Da biste imali sve pogodnosti podrške koju pruža Philips, registrujte proizvod na www.philips.com/welcome.

1 Važno

Pre upotrebe aparata pažljivo pročitajte ovo uputstvo i sačuvajte ga za buduću upotrebu.

- UPOZORENJE: Nemojte da koristite ovaj aparat u blizini vode.
- Ako koristite aparat u kupatilu, isključite ga iz struje nakon upotrebe jer blizina vode predstavlja rizik, čak i kad je aparat isključen.
- UPOZORENJE: Nemojte da koristite ovaj aparat u blizini kade, tuš kabine, umivaonika ili drugih posuda sa vodom.
- Aparat posle upotrebe uvek isključite iz napajanja.
- Ako je kabl za napajanje oštećen, mora da ga zameni ovlašćeni servis ili kvalifikovani serviser kako bi se izbegao rizik od nezgode.
- Ovaj aparat mogu da koriste deca starija od 8 godina i osobe sa smanjenim fizičkim, senzornim ili mentalnim sposobnostima, ili nedostatkom iskustva i znanja, pod uslovom da su pod nadzorom ili da su dobile uputstva za bezbednu upotrebu aparata i da razumeju moguće opasnosti. Deca ne bi trebalo da se igraju aparatom. Deca ne bi trebalo da čiste aparat niti da ga održavaju bez nadzora.
- Pre nego što povežete aparat uverite se da oznaka voltaže na aparatu odgovara voltaži u lokalnoj mreži.
- Aparat koristite isključivo u svrhu opisanu u ovim uputstvima.
- Nemojte da koristite ovaj aparat na umetnoj kosi.
- Kada je aparat povezan na napajanje, nikada ga nemojte ostavljati bez nadzora.
- Nikada nemojte koristiti dodatke ili delove drugih proizvođača koje kompanija Philips nije izričito preporučila. U slučaju upotrebe takvih dodataka ili delova, garancija prestaje da važi.
- Nemojte da namotavate kabl za napajanje oko aparata.
- Pre odlaganja sačekajte da se aparat ohladi.
- Budite veoma pažljivi prilikom upotrebe aparata jer može da bude jako vruć. Aparat držite samo za dršku jer su drugi delovi vrući i izbegavajte kontakt sa kožom.
- Aparat sa postoljem uvek postavite na vatrostalnu, stabilnu i ravnu površinu. Vruća cev nikada ne bi trebalo da dodiruje površine niti druge zapaljive materijale.
- Izbegavajte dodir kabla za napajanje sa vrelim delovima aparata.
- Držite aparat dalje od zapaljivih predmeta i materijala kada je uključen.
- Nikada nemojte pokrivati aparat (npr. peškirom ili odećom) kada je vruć.
- Aparat koristite samo na suvoj kosi. Nemojte da rukujete aparatom dok su vam ruke mokre.
- Pazite da cev uvek bude čista i bez tragova prašine i proizvoda za oblikovanje kose, poput pene, spreja ili gela.
- Cev ima premaz. Ovaj premaz može tokom vremena da se istroši. Međutim, to ne utiče na performanse aparata.
- Ako aparat koristite na ofarbanoj kosi, cev može da se oboji.
- Ako je potrebno ispitivanje ili popravke, aparat uvek vratite ovlašćenom servisu kompanije Philips. Popravke od strane nekvalifikovanih osoba mogu da izazovu opasnost po korisnika.
- Da biste izbegli strujni udar, nemojte da stavljate metalne predmete u otvore.
- Nemojte da vučete kabl za napajanje nakon upotrebe. Aparat uvek isključujte tako što ćete držati za utikač.

Elektromagnetna polja (EMF)

Ovaj Philips aparat usklađen je sa svim primenjivim standardima i propisima u vezi sa elektromagnetnim poljima.

Čovekova okolina

Ovaj simbol ukazuje na to da ovaj proizvod ne sme da se odlaže sa običnim kućnim otpadom (2012/19/EU). Pridržavajte se propisa svoje zemlje za odvojeno prikupljanjem otpadnih električnih/elektronskih proizvoda. Pravilno odlaganje doprinosi sprečavanju negativnih posledica po životnu sredinu i zdravlje ljudi.

2 Uvod

Sublime Ends Curler je naš prvi aparat za uvijanje kose dizajniran za zaštitu nežnih krajeva prilikom oblikovanja frizure. Zahvaljujući našoj vrhunskoj tehnologiji SplitStop, možete bez brige da kreirate kovrdže prirodnog izgleda, pa više nema potrebe da se krijete, već pokažite kosu u punom sjaju.

- **Funkcija zaključavanja tastera** 🔑

Ako 5 sekundi ne pritisnete nijedno dugme, automatski će se aktivirati zaključavanje tastera i prikazaće se ikona katanca 🔑 (⑤). Prvo automatsko aktiviranje ove funkcije po uključivanju aparata je nakon 15 sekundi. Da biste otključali aparat, pritisnite dugme 🔑 (⑥) i zadržite ga 1 sekund.

3 Kovrdžanje kose

1. Utikač aparata priključite u utičnicu.
2. Pritisnite dugme ⏻ (⑦) i zadržite ga 1 sekund da biste uključili aparat.
   ↪ Prikazaće se podrazumevana postavka temperature 170°C (⑤).
3. Pritisnite + ili − (⑥) da biste izabrali željenu postavku temperature u skladu sa donjom tabelom Tip kose.

Tip kose	Preporučeni opseg temperature
Fina	130–150°C
Normalna	160–180°C
Bujna	190–210°C

4. Pre nego što počnete sa kovrdžanjem, očešljajte kosu i podelite je na male pramenove. U zavisnosti od rezultata koje želite da postignete, uzmite pramen kose debljine između 2 i 4 cm (za čvrste kovrdže uzmite tanji pramen, a za slobodne talase uzmite deblji pramen).

Za meke kovrdže (sl. 3)
1. Vrhove kose postavite blizu hladnog vrha (①) cevi (③) i fiksirajte vrhove kose hvataljkom (②).
2. Rotirajte dršku tako da se kosa obmota oko cevi i nagore prema najširem delu.

Savet: Takođe možete da koristite hladni vrh (①) kao podršku prilikom rotiranja aparata za uvijanje.

3. Zadržite kosu tako najviše 15 sekundi.
4. Nežno odmotajte pramen kose tako da hvataljka može ponovo da se otvori ručkom (④).

Napomene:
- Počnite sa nižom temperaturom da biste zaštitili krajeve kose.
- Proverite da li sva kosa stoji ravno uz cev.
- Da biste izbegli nezgode – prilikom rotiranja aparata za uvijanje, uverite se da kosa nije direktno na hvataljci.

Za lepršave kovrdže (sl. 4 – početni nivo)
1. Držite aparat za uvijanje tako da hvataljka (②) bude okrenuta nadole.
2. Aparat za uvijanje postavite na onu visinu kose na kojoj želite da počnu kovrdže. Otvorite hvataljku i postavite pramen kose između njih, počevši od najšireg dela.
3. Zatvorite hvataljku. Drugom rukom obmotajte kosu oko cevi i držite vrhove kose.
4. Zadržite kosu tako najviše 15 sekundi.
5. Oslobodite vrhove kose i ponovo otvorite hvataljke pomoću ručke (④) da biste omogućili kosi da spadne sa cevi.

Napomena: Da biste izbegli nezgode, aparat za uvijanje uvek držite tako da hvataljka bude okrenuta nadole.

Za lepršave kovrdže (sl. 5 – napredni nivo)
1. Aparat za uvijanje držite u (horizontalnom) položaju, tamo gde želite da počnu kovrdže.
2. Drugom rukom obmotajte kosu oko cevi, počevši od najšireg dela. Držite vrhove kose.
3. Zadržite kosu tako najviše 15 sekundi.
4. Pustite vrhove kose i kosa će spasti sa cevi.
5. Za kraj rastresite kovrdže prstima i svaku manju kovrdžu namotajte oko prsta kako biste dobili izraženiju definiciju.

Napomena: Ako je ovo prvi put da koristite aparat za uvijanje kose bez štipaljke, vežbajte bez uključivanja aparata da biste se upoznali sa načinom rukovanja.

4 Saveti i trikovi

- Uski kraj cevi služi za kreiranje malih kovrdža, a široki kraj za kreiranje većih kovrdža ili talasa. Možete da koristite čitavu dužinu cevi ili da odaberete samo jedan njen deo kako biste dobili manje ili veće kovrdže.
- Ako želite da dobijete moderne talase, kovrdžanje započnite u nivou jagodične kosti. Poslednjih nekoliko centimetara ostavite neukovrdžane. Raščešljajte prstima ili četkom.
- Ovaj aparat za uvijanje kose može da se koristi i za stvaranje volumena pri korenu. Držite pramen kose pod uglom od 90° u odnosu na teme. Postavite cev na 1 cm iznad korena (izbegavajte dodirivanje temena), a zatim pramen postavite na najširi deo cevi.
- Da biste oblikovali kovrdže moderne punoće i volumena, zavrtite kosu oko prsta pre nego što je omotate oko cevi tako da ne bude raspoređena po cevi.
- Ako vam je kosa prirodno talasasta, aparat za uvijanje kose možete da upotrebite na samo nekoliko pramenova ili na gornjim delovima kako biste dobili izraženije kovrdže po celoj kosi.
- Ako želite da dobijete definisane kovrdže, nemojte da češljate kosu nakon kovrdžanja. Ako nakon kovrdžanja želite da postignete talasast izgled sa izraženim volumenom, nežno očešljajte kovrdže pomoću četke od prirodnog materijala. Češljanje započnite od krajeva, pa idite nagore.
- Kada završite sa kovrdžanjem kose, ostavite kovrdže da se potpuno osuše pre nego što nastavite sa oblikovanjem frizure.

Nakon upotrebe:
1. Isključite aparat i izvucite kabl iz struje.
2. Stavite ga na postolje za odlaganje (⑨) dok se ne ohladi.
3. Uklonite dlake i prašinu sa cevi i hvataljke.
4. Očistite cev i hvataljku vlažnom krpom.
5. Držite ga na bezbednom i suvom mestu na kojem nema prašine. Za odlaganje možete da upotrebite i petlju za kačenje (⑧).

5 Garancija i servis

Ukoliko su vam potrebne informacije (npr. u vezi sa zamenom nekog dodatka) ili ako imate neki problem, posetite Web lokaciju kompanije Philips na adresi www.philips.com/support ili se obratite centru za korisničku podršku kompanije Philips u svojoj zemlji (broj telefona ćete pronaći na međunarodnom garantnom listu). Ako u vašoj zemlji ne postoji centar za korisničku podršku, obratite se lokalnom distributeru Philips proizvoda.

Українська

Вітаємо Вас із покупкою та ласкаво просимо до клубу Philips! Щоб у повній мірі скористатися підтримкою, яку пропонує компанія Philips, зареєструйте свій виріб на веб-сайті www.philips.com/welcome.

1 Важлива інформація

Перед тим як використовувати пристрій, уважно прочитайте цей посібник користувача і зберігайте його для майбутньої довідки.

- ПОПЕРЕДЖЕННЯ. Не використовуйте цей пристрій біля води.
- У разі використання пристрою у ванній кімнаті витягуйте шнур із розетки після використання, оскільки перебування пристрою біля води становить ризик, навіть якщо пристрій вимкнено.
- ПОПЕРЕДЖЕННЯ! Не використовуйте цей пристрій біля ванн, душів, басейнів або інших ємностей із водою.
- Після використання завжди від'єднуйте пристрій від мережі.
- Якщо шнур живлення пошкоджено, для уникнення небезпеки його необхідно замінити, звернувшись до сервісного центру або фахівців із належною кваліфікацією.
- Цим пристроєм можуть користуватися діти віком від 8 років або більше чи особи із послабленими фізичними відчуттями або розумовими здібностями, чи без належного досвіду та знань, за умови, що користування відбувається під наглядом, їм було проведено інструктаж щодо безпечного користування пристроєм та їх було повідомлено про можливі ризики. Не дозволяйте дітям бавитися пристроєм. Не дозволяйте дітям виконувати чищення та догляд без нагляду дорослих.
- Перед тим як під'єднувати пристрій до електромережі, перевірте, чи збігається напруга, вказана на ньому, із напругою у мережі.
- Не використовуйте пристрій для інших цілей, не описаних у цьому посібнику.
- Не використовуйте цей пристрій на штучному волоссі.
- Ніколи не залишайте під'єднаний пристрій без нагляду.
- Не використовуйте приладдя чи деталі інших виробників, за винятком тих, які рекомендує компанія Philips. Використання такого приладдя чи деталей призведе до втрати гарантії.
- Не накручуйте шнур живлення на пристрій.
- Перед тим як відкласти пристрій на зберігання, дайте йому охолонути.
- Будьте дуже уважними під час використання пристрою, оскільки він може сильно нагрітися. Тримайте пристрій лише за ручку та уникайте контакту зі шкірою, оскільки інші частини є гарячі.
- Завжди кладіть пристрій на підставку на жаростійкій, рівній та стійкій поверхні. Не торкайтеся гарячим циліндром поверхні чи інших займистих матеріалів.
- Запобігайте контакту шнура живлення із гарячими частинами пристрою.
- Тримайте увімкнений пристрій подалі від вогненебезпечних об'єктів та матеріалів.
- Ніколи не накривайте гарячий пристрій (наприклад, рушником чи одягом).
- Використовуйте пристрій лише на сухому волоссі. Не користуйтеся пристроєм, якщо у Вас мокрі руки.
- Слідкуйте, щоб циліндр був чистим від пилу та засобів моделювання зачіски: пінки, лаку та гелю для волосся.
- Циліндр має покриття. Із часом це покриття може зноситися. Однак, це не впливає на роботу пристрою.
- Якщо пристрій використовується для вкладання фарбованого волосся, на циліндрі можуть з'явитися плями.
- Для перевірки або ремонту пристрою завжди звертайтеся до сервісного центру, уповноваженого компанією Philips. Ремонт, виконаний особами без спеціальної кваліфікації, може спричинити дуже небезпечну ситуацію для користувача.
- Не вставляйте металеві предмети в отвори, оскільки це може призвести до ураження електричним струмом.
- Не тягніть за кабель живлення після використання. Завжди від'єднуйте пристрій від мережі, тримаючи за штекер.

Електромагнітні поля (ЕМП)

Цей пристрій Philips відповідає усім чинним стандартам та правовим нормам, що стосуються впливу електромагнітних полів.

Навколишнє середовище

Цей символ означає, що цей виріб не підлягає утилізації зі звичайними побутовими відходами (2012/19/EU). Дотримуйтесь правил розділеного збору електричних і електронних пристроїв у Вашій країні. Належна утилізація допоможе запобігти негативному впливу на навколишнє середовище та здоров'я людей.

2 Вступ

Sublime Ends Curler – це наші перші щипці для завивки, створені для захисту ламких кінчиків під час вкладання. Завдяки нашій висококласній технології SplitStop можна створити природні завитки і більше не ховатися, а бути в центрі уваги!

- **Функція блокування** 🔑

Якщо протягом 5 секунд не натиснути жодної кнопки, автоматично активується функція блокування і з'являється піктограма функції блокування 🔑 (⑤). Перша автоматична активація після увімкнення пристрою відбувається через 15 секунд.
Щоб розблокувати пристрій, натисніть та утримуйте 🔑 (⑥) протягом 1 секунди.

3 Створення завитків

1. Вставте вилку в розетку.
2. Натисніть та утримуйте кнопку ⏻ (⑦) протягом однієї секунди, щоб увімкнути пристрій.
   ↪ З'явиться стандартне налаштування температури 170 °C (⑤).
3. Натисніть + або − (⑥), щоб вибрати потрібне налаштування температури відповідно до таблиці типів волосся внизу.

Тип волосся	Рекомендований діапазон температури
Тонке	130–150 °C
Нормальне	160–180 °C
Товсте	190–210 °C

4. Перед тим як почати завивку, розчешіть волосся та поділіть його на малі пасма. Залежно від бажаного результату візьміть пасмо волосся товщиною від 2 до 4 см (для тугих завитків беріть тонше пасмо, а для вільних хвильок – товстіше пасмо).

- **Для створення м'яких завитків (мал. 3)**

1. Розмістіть кінчики волосся біля холодного носика (①) циліндра (③) і зафіксуйте їх за допомогою затискача (②).
2. Обертайте ручку так, щоб волосся намотувалося на циліндр і вгору в напрямку найширшого діаметра.

Порада. Під час повертання щипці можна також підтримувати за холодний носик (①).

3. Тримайте волосся на місці щонайбільше 15 секунд.
4. Розкрутіть пасмо, поки затискач можна буде знову відкрити важелем (④).

Примітки.
- Для захисту кінчиків волосся починайте з нижчої температури.
- Слідкуйте, щоб усе волосся прилягало до циліндра.
- Щоб запобігти сплутуванню волосся, під час обертання щипців для завивки слідкуйте, щоб волосся не було відразу на затискачі.

Для створення пружних завитків (мал. 4 – рівень для початківців)
1. Тримайте щипці для завивки так, щоб затискач (②) був спрямований вниз.
2. Розмістіть щипці для завивки на волоссі, де потрібно почати завивку. Відкрийте затискач і покладіть пасмо волосся посередині, починаючи з найширшого діаметра.
3. Закрийте затискач. Іншою рукою намотайте волосся на циліндр і тримайте кінчики волосся.
4. Тримайте волосся на місці щонайбільше 15 секунд.
5. Відпустіть кінчики волосся і знову відкрийте затискач важелем (④), щоб волосся впало із циліндра.

Примітка. Для запобігання сплутуванню волосся завжди тримайте щипці для завивки затискачем вниз.

Для створення пружних завитків (мал. 5 – рівень для досвідчених користувачів)
1. Тримайте щипці для завивки (горизонтально), де потрібно почати завивку.
2. Іншою рукою намотайте волосся на циліндр, починаючи з найширшого діаметра циліндра. Тримайте кінчики волосся.
3. Тримайте волосся на місці щонайбільше 15 секунд.
4. Відпустіть кінчики волосся, і волосся впаде із циліндра.
5. На завершення збийте завитки пальцями і додатково накрутіть кожен менший завиток на палець.

Примітка. Якщо Ви раніше ніколи не користувалися щипцями без затискача, потренуйтеся спочатку з вимкненим пристроєм.

4 Поради та підказки

- Вузький кінець циліндра дозволяє створити малі завитки, а широкий кінець – більші завитки чи хвильки. Можна накручувати волосся на весь циліндр або лише на одну його частину для створення більшого чи меншого завитка.
- Для створення модних хвильок розпочніть закручувати волосся на рівні вилиць. Також залиште кілька останніх сантиметрів прямими. Розчешіть волосся пальцями чи щіткою.
- Ці щипці також можна використовувати для створення об'єму біля коренів. Тримайте пасмо волосся під кутом 90° до голови. Розмістіть циліндр на відстані 1 см над коренями (уникайте контакту зі шкірою голови) і покладіть пасмо волосся на найширшу частину циліндра.
- Для створення модних об'ємних і пружних завитків перш ніж намотувати волосся на циліндр, скрутіть його, щоб воно не було рівно намотаним на щипці.
- Якщо волосся кучеряве від природи, щипці можна використовувати для вкладання кількох або верхніх пасм та підкреслення завитків повсюди.
- Для створення чітких завитків розчісувати волосся після завивки не потрібно. Для створення кучерявої об'ємної зачіски обережно розчешіть завитки за допомогою щітки з натуральною щетиною. Починайте розчісувати з кінчиків волосся і поступово догори.
- Створивши завитки, дайте усім пасмам повністю охолонути, а тоді продовжуйте вкладати волосся.

Після використання:
1. Вимкніть пристрій і від'єднайте його від мережі.
2. Поставте його на підставку для підпирання (⑨) до охолодження.
3. Почистіть циліндр і затискач від волосся і бруду.
4. Почистіть циліндр і затискач вологою ганчіркою.
5. Зберігайте пристрій у безпечному, сухому та незапиленому місці. Пристрій можна також зберігати, підвісивши його на гачок за петлю (⑧).

5 Гарантія та обслуговування

Якщо Вам необхідна інформація (наприклад, як замінити насадку) або у Вас виникла проблема, відвідайте веб-сторінку компанії Philips www.philips.com/support або зверніться до Центру обслуговування клієнтів компанії Philips у Вашій країні (телефон можна знайти на гарантійному талоні). Якщо у Вашій країні немає Центру обслуговування клієнтів, зверніться до місцевого дилера Philips. Компанія Philips встановлює строк служби на даний виріб – не менше 3 років

Служба підтримки споживачів

тел.: 0-800-500-697

(дзвінки зі стаціонарних і мобільних телефонів у межах України безкоштовні)

для більш детальної інформації завітайте на www.philips.ua