Register your product and get support at
www.philips.com/welcome

BHS376

EN User manual
DA Brugervejledning
DE Benutzerhandbuch
EL Εγχειρίδιο χρήσης
ES Manual del usuario
FI Käyttöopas
FR Mode d'emploi
ID Buku Petunjuk Pengguna
ZH-CN 用户手册

PHILIPS

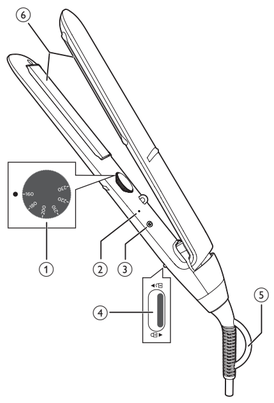

Specifications are subject to change without notice
© 2018 Koninklijke Philips N.V.
All rights reserved.

3000 026 54421

English

Congratulations on your purchase, and welcome to Philips! To fully benefit from the support that Philips offers, register your product at www.philips.com/welcome.

1 Important

Read this user manual carefully before you use the appliance and keep it for future reference.

- WARNING: Do not use this appliance near water.
- When the appliance is used in a bathroom, unplug it after use since the proximity of water presents a risk, even when the appliance is switched off.
- WARNING: Do not use this appliance near bathtubs, showers, basins or other vessels containing water.
- Always unplug the appliance after use.
- If the main cord is damaged, you must have it replaced by Philips, a service centre authorised by Philips or similarly qualified persons in order to avoid a hazard.
- This appliance can be used by children aged from 8 years and above and persons with reduced physical, sensory or mental capabilities or lack of experience and knowledge if they have been given supervision or instruction concerning use of the appliance in a safe way and understand the hazards involved. Children shall not play with the appliance. Cleaning and user maintenance shall not be made by children without supervision.
- For additional protection, we advise you to install a residual current device (RCD) in the electrical circuit that supplies the bathroom. This RCD must have a rated residual operating current not higher than 30mA. Ask your installer for advice.
- Do not pull on the power cord after using. Always unplug the appliance by holding the plug.
- Burn hazard. Keep appliance out of reach from young children, particularly during use and cool down.
- Before you connect the appliance, ensure that the voltage indicated on the appliance corresponds to the local power voltage.
- Do not use the appliance for any other purpose than described in this manual.
- Do not use the appliance on artificial hair.
- When the appliance is connected to the power, never leave it unattended.
- Never use any accessories or parts from other manufacturers or that Philips does not specifically recommend. If you use such accessories or parts, your guarantee becomes invalid.
- Do not wind the main cord round the appliance.
- Wait until the appliance has cooled down before you store it.
- Pay full attention when using the appliance since it could be extremely hot. Only hold the handle as other parts are hot and avoid contact with the skin.
- Always place the appliance with the stand on a heat-resistant, stable flat surface. The hot heating plates should never touch the surface or other flammable material.
- Avoid the main cord from coming into contact with the hot parts of the appliance.
- Keep the appliance away from flammable objects and material when it is switched on.
- Never cover the appliance with anything (e.g. a towel or clothing) when it is hot.
- Only use the appliance on dry hair.
- Do not operate the appliance with wet hands.
- Keep the heating plates clean and free of dust and styling products such as mousse, spray and gel. Never use the appliance in combination with styling products.
- The heating plates have coating. This coating might slowly wear away over time. However, this does not affect the performance of the appliance.
- Always return the appliance to a service centre authorized by Philips for examination or repair. Repair by unqualified people could result in an extremely hazardous situation for the user.

Electromagnetic fields (EMF)

This Philips appliance complies with all applicable standards and regulations regarding exposure to electromagnetic fields.

Recycling

- This symbol means that this product shall not be disposed of with normal household waste (2012/19/EU).
- Follow your country's rules for the separate collection of electrical and electronic products. Correct disposal helps prevent negative consequences for the environment and human health.

2 Preparation for use

- Wash hair with shampoo and conditioner and blow dry it.
- Use heat protection product and comb your hair with large-toothed comb.
- Use the straightener only when your hair is dry.
- Frequent users are recommended to use heat protection products when straightening.
- Ensure that you select a temperature setting that is suitable for your hair. Please refer to the below table. Always select a lower setting when you use the straightener for the first time.

Hair Type	Temperature Setting
Thick	210° - 230°
Normal	180° - 200°
Fine	160°

3 Straighten your hair

1 Connect the plug to a power supply socket.
2 Slide the closing lock (④) to unlock the appliance.
3 Press and hold the ⏻ button (③) until the ready to use indicator (②) lights up and starts blinking.
4 Turn the rheostat wheel (①) to select a suitable temperature setting for your hair.
   ↳ When the appliance is heating up, the ready to use indicator will continue to blink until it is ready for use.
   ↳ After about 30 seconds, the appliance is heated up and ready for use.
5 Comb your hair and take a section that is not wider than 5cm for straightening.

Note: For thicker hair, it is suggested to create more sections.

6 Place it between the straightening plates (⑥) and press the handles firmly together.
7 Slide the straightener down the length of the hair slowly in a single motion (max. 5 seconds) from root to end, without stopping to prevent overheating.
   • To create flicks, turn the straightener half-circle inwards (or outwards) when it reaches the hair ends and let the hair glide off the plates.
8 To straighten the rest of your hair, repeat steps 5 to 7.

Note: The appliance is equipped with an auto-shut off function. After 60 minutes, the appliance switches off automatically.

After use:

1 Switch off the appliance and unplug it.
2 Place it on a heat-resistant surface until it cools down.
3 Clean the appliance and straightening plates by damp cloth.
4 Lock the straightening plates (④).
5 Keep it in a safe and dry place, free of dust. You can also hang it with the hanging loop (⑤).

4 Guarantee and service

If you need information e.g. about replacement of an attachment or if you have a problem, please visit the Philips website at www.philips.com/support or contact the Philips Customer Care Centre in your country (you find its phone number in the worldwide guarantee leaflet). If there is no Consumer Care Centre in your country, go to your local Philips dealer.

Dansk

Tillykke med dit køb, og velkommen til Philips! Hvis du vil have fuldt udbytte af den support, som Philips tilbyder, kan du registrere dit produkt på www.philips.com/welcome.

1 Vigtigt

Læs denne brugervejledning grundigt, før du tager apparatet i brug, og opbevar den til senere brug.

- ADVARSEL: Benyt ikke dette apparat i nærheden af vand.
- Hvis du anvender apparatet i badeværelset, skal du trække stikket ud efter brug, da vand udgør en risiko, selvom apparatet er slukket.
- ADVARSEL: Brug ikke dette apparat i nærheden af badekar, brusekabiner, kummer eller andre kar, der indeholder vand.
- Tag altid stikket ud, efter du har brugt apparatet.
- Hvis netledningen er beskadiget, skal den af sikkerhedsmæssige årsager udskiftes af Philips, af et servicecenter, der er godkendt af Philips, eller af personer med tilsvarende kvalifikationer.
- Dette apparat kan bruges af børn fra 8 år og opefter og af personer med reducerede fysiske, sensoriske eller mentale evner eller manglende erfaring og viden, hvis de er blevet instrueret i sikker brug af apparatet og forstår de medfølgende risici. Lad ikke børn lege med apparatet. Rengøring og vedligeholdelse må ikke foretages af børn uden opsyn.
- Som en ekstra sikkerhedsforanstaltning anbefales det, at installationen til badeværelset er forsynet med et HFI-relæ, der ikke overstiger 30mA. Kontakt eventuelt en el-installatør.
- Træk ikke i netledningen efter brug. Tag altid stikket ud af stikkontakten ved at holde fast i stikket.
- Fare for forbrænding. Hold apparatet uden for mindre børns rækkevidde, navnlig under brug og nedkøling.
- Før du tilslutter apparatet, skal du sikre dig, at den spænding, der er angivet på apparatet, svarer til den lokale spænding.
- Brug ikke apparatet til andre formål end dem, der er beskrevet i vejledningen.
- Brug ikke apparatet på kunstigt hår.
- Hold konstant opsyn med apparatet, når det er sluttet til stikkontakten.
- Brug aldrig tilbehør eller dele fra andre fabrikanter eller tilbehør/dele, som ikke specifikt er anbefalet af Philips. Hvis du anvender en sådan type tilbehør eller dele, annulleres garantien.
- Du må ikke sno ledningen rundt om apparatet.
- Læg aldrig apparatet væk, før det er helt afkølet.
- Vær meget opmærksom, når du bruger apparatet, da det kan være meget varmt. Hold kun i håndtaget, da de øvrige dele er varme, og undgå kontakt med huden.
- Placer altid apparatet med holderen på en varmebestandig, stabil og jævn overflade. De varme varmeplader må ikke berøre overfladen eller andre brændbare materialer.
- Netledningen må ikke komme i kontakt med apparatets varme dele.
- Når apparatet er tændt, skal det holdes væk fra brændbare genstande og materialer.
- Når apparatet er varmt, må der ikke lægges noget hen over det (f.eks. håndklæder eller tøj).
- Brug kun apparatet på tørt hår.
- Undlad at betjene apparatet med våde hænder.
- Hold varmepladerne rene og fri for støv og stylingprodukter som f.eks. mousse, spray og gel. Brug aldrig apparatet sammen med stylingprodukter.
- Varmepladerne har en belægning. Denne belægning slides muligvis væk med tiden. Dette påvirker dog ikke apparatets ydeevne.
- Reparation og eftersyn af apparatet skal altid foretages på et autoriseret Philips-serviceværksted. Reparation udført af ukvalificeret personale kan medføre ekstremt farlige situationer for brugeren.

Elektromagnetiske felter (EMF)

Dette Philips-apparat overholder alle branchens gældende standarder og regler angående eksponering for elektromagnetiske felter.

Genbrug

- Dette symbol betyder, at dette produkt ikke må bortskaffes sammen med almindeligt husholdningsaffald (2012/19/EU).
- Følg dit lands regler for særskilt indsamling af elektriske og elektroniske produkter. Korrekt bortskaffelse er med til at forhindre negativ påvirkning af miljøet og menneskers helbred.

2 Klargøring inden brug

- Vask håret med shampoo og balsam, og føntør det.
- Brug et varmebeskyttende produkt, og red håret med en bredtandet kam.
- Anvender kun glattejernet, når dit hår er tørt.
- Hyppige brugere anbefales at anvende varmebeskyttende produkter ved glatning.
- Sørg for at vælge den temperaturindstilling, der passer til din hårtype. Se venligst nedenstående tabel. Vælg altid en lavere temperatur, når du anvender glattejernet første gang.

Hårtype	Temperaturindstilling
Tykt	210° - 230°
Normalt	180° - 200°
Fint	160°

3 Glat håret

1 Sæt stikket i stikkontakten.
2 Skub låseknappen (④) for at låse apparatet op.
3 Hold knappen ⏻ inde (③), indtil klar-indikatoren (②) lyser og begynder at blinke.
4 Drej reostat-hjulet (①) for at vælge en passende temperaturindstilling til dit hår.
   ↳ Når apparatet varmer op, fortsætter klar-indikatoren med at blinke, indtil det er klart til brug.
   ↳ Efter ca. 30 sekunder er apparatet opvarmet og klart til brug.
5 Red dit hår, og tag en hårlok, der ikke er bredere end 5 cm.

Bemærk: Ved kraftigere hår anbefales det at lave flere hårlokker.

6 Placer den mellem glattepladerne (⑥), og pres håndtagene godt sammen.
7 Lad glattejernet glide langsomt i hårets retning i én bevægelse (maks. 5 sekunder) fra rod til spids uden at stoppe for at undgå overophedning.
   • For at lave buede spidser skal du dreje glattejernet i en halv cirkel indad (eller udad), når du når enden af håret, og lade håret glide af pladerne.
8 For at glatte resten af håret skal du gentage trin 5 til 7.

Bemærk: Apparatet har en automatisk sikkerhedsafbryder. Efter 60 minutter slukker apparatet automatisk.

Efter brug:

1 Sluk for apparatet, og tag stikket ud af stikkontakten.
2 Placer det på en overflade, der kan tåle varme, mens det køler ned.
3 Rengør apparatet og glattepladerne med en fugtig klud.
4 Lås glattepladerne fast (④).
5 Opbevar det på et sikkert og tørt sted, der er frit for støv. Du kan også hænge det op i ophængningsstroppen (⑤).

4 Garanti og service

Hvis du har behov for oplysninger, f.eks. om udskiftning af tilbehør, eller har et problem, kan du besøge Philips' websted på www.philips.com/support eller kontakte det lokale Philips-kundecenter (telefonnummeret findes i folderen "Worldwide Guarantee"). Hvis der ikke findes et kundecenter i dit land, bedes du kontakte din lokale Philips-forhandler.

Deutsch

Herzlichen Glückwunsch zu Ihrem Kauf und willkommen bei Philips! Um das Kundendienstangebot von Philips vollständig nutzen zu können, registrieren Sie Ihr Produkt unter www.philips.com/welcome.

1 Wichtig

Lesen Sie vor Gebrauch des Geräts die Bedienungsanleitung sorgfältig durch, und bewahren Sie es für die Zukunft auf.

- WARNUNG: Verwenden Sie dieses Gerät nicht in der Nähe von Wasser.
- Wenn das Gerät in einem Badezimmer verwendet wird, trennen Sie es nach dem Gebrauch von der Stromversorgung. Die Nähe zum Wasser stellt ein Risiko dar, sogar wenn das Gerät abgeschaltet ist.
- WARNUNG: Verwenden Sie das Gerät nicht in der Nähe von Badewannen, Duschen, Waschbecken oder sonstigen Behältern mit Wasser.
- Ziehen Sie nach jedem Gebrauch den Netzstecker aus der Steckdose.
- Um Gefährdungen zu vermeiden, darf ein defektes Netzkabel nur von einem Philips Service-Center, einer von Philips autorisierten Werkstatt oder einer ähnlich qualifizierten Person durch ein Original-Ersatzkabel ersetzt werden.
- Dieses Gerät kann von Kindern ab 8 Jahren und Personen mit verringerten physischen, sensorischen oder psychischen Fähigkeiten oder Mangel an Erfahrung und Kenntnis verwendet werden, wenn sie bei der Verwendung beaufsichtigt werden oder Anweisung zum sicheren Gebrauch des Geräts erhalten und die Gefahren verstanden haben. Kinder dürfen nicht mit dem Gerät spielen. Die Reinigung und Wartung darf nicht von Kindern ohne Aufsicht durchgeführt werden.
- Der Einbau einer Fehlerstromschutzeinrichtung in dem Stromkreis, der das Badezimmer versorgt, bietet zusätzlichen Schutz. Dieses Gerät muss über einen Nennauslösestrom von maximal 30 mA verfügen. Bei Fragen wenden Sie sich an Ihren Installateur.
- Ziehen Sie nach der Verwendung nicht am Netzkabel. Ziehen Sie stattdessen am Netzstecker, um das Gerät von der Stromversorgung zu trennen.
- Verbrennungsgefahr. Bewahren Sie das Gerät außerhalb der Reichweite von Kindern auf, insbesondere während des Gebrauchs und des Abkühlens.
- Bevor Sie das Gerät an eine Steckdose anschließen, überprüfen Sie, ob die auf dem Gerät angegebene Spannung mit der Netzspannung vor Ort übereinstimmt.
- Verwenden Sie das Gerät nie für andere als in dieser Bedienungsanleitung beschriebene Zwecke.
- Verwenden Sie das Gerät nicht zum Trocknen von Kunsthaar.
- Wenn das Gerät an eine Steckdose angeschlossen ist, lassen Sie es zu keiner Zeit unbeaufsichtigt.
- Verwenden Sie niemals Zubehör oder Teile, die von Drittherstellern stammen bzw. nicht von Philips empfohlen werden. Wenn Sie diese(s) Zubehör oder Teile verwenden, erlischt Ihre Garantie.
- Wickeln Sie das Netzkabel nicht um das Gerät.
- Lassen Sie das Gerät abkühlen, bevor Sie es wegräumen.
- Geben Sie acht bei der Verwendung des Geräts, da es äußerst heiß sein könnte. Halten Sie nur den Griff, da die anderen Teile heiß sind, und vermeiden Sie Kontakt mit der Haut.
- Stellen Sie das Gerät immer mit dem Ständer auf eine hitzebeständige, stabile ebene Fläche. Die heißen Heizplatten sollten nie die Oberfläche oder anderes brennbares Material berühren.
- Achten Sie darauf, dass das Netzkabel nicht mit den heißen Teilen des Geräts in Berührung kommt.
- Halten Sie das eingeschaltete Gerät fern von leicht entzündbaren Gegenständen und Materialien.
- Bedecken Sie das heiße Gerät niemals mit Handtüchern, Kleidungsstücken oder anderen Gegenständen.
- Verwenden Sie das Gerät nur an trockenem Haar.
- Bedienen Sie das Gerät nicht mit nassen Händen.
- Halten Sie die Heizplatten sauber und frei von Staub sowie von Stylingprodukten, wie Schaumfestiger, Styling-Spray, Gel. Verwenden Sie das Gerät nie in Kombination mit Stylingprodukten.
- Die Heizplatten sind beschichtet. Diese Beschichtung nutzt sich im Laufe der Zeit ab. Dies hat jedoch keinerlei Einfluss auf die Leistung des Geräts.
- Geben Sie das Gerät zur Überprüfung bzw. Reparatur stets an ein von Philips autorisiertes Service-Center. Eine Reparatur durch unqualifizierte Personen kann zu einer hohen Gefährdung für den Verbraucher führen.

Elektromagnetische Felder

Dieses Philips Gerät erfüllt sämtliche Normen und Regelungen bezüglich der Exposition in elektromagnetischen Feldern.

Recycling

- Dieses Symbol bedeutet, dass das Produkt nicht mit dem normalen Hausmüll entsorgt werden kann (2012/19/EU).
1 Altgeräte können kostenlos an geeigneten Rücknahmestellen abgegeben werden.
2 Diese werden dort fachgerecht gesammelt oder zur Wiederverwendung vorbereitet. Altgeräte können Schadstoffe enthalten, die der Umwelt und der menschlichen Gesundheit schaden können. Enthaltene Rohstoffe können durch ihre Wiederverwertung einen Beitrag zum Umweltschutz leisten.
3 Die Löschung personenbezogener Daten auf den zu entsorgenden Altgeräten muss vom Endnutzer eigenverantwortlich vorgenommen werden.
4 Hinweise für Verbraucher in Deutschland: Die in Punkt 1 genannte Rückgabe ist gesetzlich vorgeschrieben. Sammel- und Rücknahmestellen in Deutschland: https://www.stiftung-ear.de/

2 Für den Gebrauch vorbereiten

- Waschen Sie Ihr Haar mit Shampoo und Spülung, und föhnen Sie es dann trocken.
- Verwenden Sie ein Hitzeschutzprodukt, und kämmen Sie Ihr Haar mit einem grobzinkigen Kamm.
- Verwenden Sie den Haarglätter nur, wenn Ihr Haar trocken ist.
- Bei regelmäßiger Benutzung des Haarglätters wird empfohlen, Hitzeschutzprodukte zu verwenden.
- Wählen Sie eine Temperatur aus, die Ihrem Haartyp entspricht. Weitere Informationen finden Sie in der nachstehenden Tabelle. Wählen Sie beim ersten Gebrauch des Haarglätters immer eine niedrige Temperaturstufe.

Haartyp	Temperaturstufe
Dick	210° bis 230°
Normal	180° bis 200°
Fein	160°

3 Haare glätten

1 Verbinden Sie das Netzkabel mit einer Steckdose.
2 Betätigen Sie die Verriegelungstaste (④), um die Verriegelung des Geräts aufzuheben.
3 Drücken und halten Sie die ⏻-Taste (③), bis die Bereitschaftsanzeige (②) aufleuchtet und zu blinken beginnt.
4 Drehen Sie die Regelung (①), um eine für Ihren Haartyp geeignete Temperaturstufe auszuwählen.
   ↳ Während sich das Gerät erhitzt, blinkt die Bereitschaftsanzeige so lange weiter, bis das Gerät einsatzbereit ist.
   ↳ Nach etwa 30 Sekunden ist das Gerät aufgeheizt und einsatzbereit.
5 Kämmen Sie Ihr Haar, und teilen Sie eine höchstens 5 cm breite Haarsträhne ab.

Hinweis: Es wird empfohlen, dickeres Haar in mehrere Strähnen zu unterteilen.

6 Legen Sie sie zwischen die Glätterplatten (⑥) und drücken Sie die Griffe fest zusammen.
7 Führen Sie den Haarglätter in einer einzigen Bewegung (innerhalb von max. 5 Sekunden) ohne Unterbrechung vom Haaransatz bis zu den Spitzen. So schützen Sie das Haar vor Überhitzung.
   • Um Wellen zu stylen, drehen Sie den Haarglätter um 180° nach innen oder außen, wenn Sie die Haarspitzen erreicht haben und lassen Sie das Haar von den Platten gleiten.
8 Um Ihr restliches Haar zu glätten, wiederholen Sie die Schritte 5 bis 7.

Hinweis: Das Gerät ist mit einer automatischen Abschaltung ausgestattet. Nach 60 Minuten schaltet sich das Gerät automatisch aus.

Nach der Verwendung:

1 Schalten Sie das Gerät aus, und ziehen Sie den Netzstecker aus der Steckdose.
2 Legen Sie das Gerät auf eine hitzebeständige Unterlage, und lassen Sie es abkühlen.
3 Reinigen Sie das Gerät und die Glätterplatten mit einem feuchten Tuch.
4 Verriegeln Sie die Glätterplatten (④).
5 Bewahren Sie das Gerät an einem sicheren, trockenen und staubfreien Ort auf. Sie können das Gerät auch an der Aufhängeöse aufhängen (⑤).

4 Garantie und Kundendienst

Benötigen Sie weitere Informationen, z. B. zu einem Ersatz eines Aufsatzes, oder treten Probleme auf, besuchen Sie die Philips Website unter www.philips.com/support, oder setzen Sie sich mit dem Philips Service-Center in Ihrem Land in Verbindung (Telefonnummer siehe Garantieschrift). Sollte es in Ihrem Land kein Service-Center geben, wenden Sie sich bitte an Ihren lokalen Philips Händler.

Ελληνικά

Συγχαρητήρια για την αγορά σας και καλωσορίσατε στη Philips! Για να επωφεληθείτε πλήρως από την υποστήριξη που παρέχει η Philips, καταχωρήστε το προϊόν σας στην ιστοσελίδα www.philips.com/welcome.

1 Σημαντικό

Διαβάστε το παρόν εγχειρίδιο χρήσης προτού χρησιμοποιήσετε τη συσκευή και κρατήστε το για μελλοντική αναφορά.

- ΠΡΟΕΙΔΟΠΟΙΗΣΗ: Μην χρησιμοποιείτε αυτή τη συσκευή κοντά σε νερό.
- Όταν χρησιμοποιείτε τη συσκευή στο μπάνιο, αποσυνδέετέ την από την πρίζα μετά τη χρήση καθώς η εγγύτητα με νερό αποτελεί κίνδυνο ακόμα και όταν η συσκευή είναι απενεργοποιημένη.
- ΠΡΟΕΙΔΟΠΟΙΗΣΗ: Μην χρησιμοποιείτε αυτή τη συσκευή κοντά σε μπανιέρες, ντουζιέρες, νιπτήρες ή άλλου είδους δοχεία που περιέχουν νερό.
- Αποσυνδέετε πάντα τη συσκευή από την πρίζα μετά από κάθε χρήση.
- Αν το καλώδιο υποστεί φθορά, θα πρέπει να αντικατασταθεί από ένα κέντρο επισκευών εξουσιοδοτημένο από τη Philips ή από εξίσου εξειδικευμένα άτομα προς αποφυγή κινδύνου.
- Αυτή η συσκευή μπορεί να χρησιμοποιηθεί από παιδιά από 8 ετών και πάνω και από άτομα με περιορισμένες σωματικές, αισθητήριες ή διανοητικές ικανότητες ή από άτομα χωρίς εμπειρία και γνώση, με την προϋπόθεση ότι τη χρησιμοποιούν υπό επιτήρηση ή ότι έχουν λάβει οδηγίες σχετικά με την ασφαλή της χρήση και κατανοούν τους ενεχόμενους κινδύνους. Τα παιδιά δεν πρέπει να παίζουν με τη συσκευή. Τα παιδιά δεν πρέπει να καθαρίζουν και να συντηρούν τη συσκευή χωρίς επιτήρηση.
- Για επιπλέον προστασία, σας συνιστούμε να εγκαταστήσετε ένα μηχανισμό προστασίας από διαρροή ρεύματος (RCD) στο ηλεκτρικό κύκλωμα που τροφοδοτεί το μπάνιο σας. Αυτός ο μηχανισμός δεν θα πρέπει να έχει διαβαθμισμένη τιμή παραμένοντος ρεύματος λειτουργίας υψηλότερη από 30mA. Για περαιτέρω πληροφορίες, συμβουλευτείτε τον ηλεκτρολόγο σας.
- Μετά τη χρήση, μην τραβάτε το καλώδιο από την πρίζα. Να αποσυνδέετε πάντα τη συσκευή από την πρίζα κρατώντας την από το βύσμα.
- Κίνδυνος εγκαύματος. Κρατήστε συσκευή μακριά από τα μικρά παιδιά, ιδιαίτερα κατά τη διάρκεια της χρήσης και αφήστε την να κρυώσει.
- Προτού συνδέσετε τη συσκευή, βεβαιωθείτε ότι η τάση που αναγράφεται στη συσκευή αντιστοιχεί στην τοπική τάση ρεύματος.
- Μην χρησιμοποιείτε τη συσκευή για κανένα άλλο σκοπό εκτός από αυτόν που περιγράφεται στο παρόν εγχειρίδιο.
- Μην χρησιμοποιείτε τη συσκευή σε τεχνητά μαλλιά.
- Όταν η συσκευή είναι συνδεδεμένη στην πρίζα, μην την αφήνετε χωρίς παρακολούθηση.
- Μην χρησιμοποιείτε ποτέ εξαρτήματα ή μέρη από άλλους κατασκευαστές ή που δεν συνιστώνται ρητά από τη Philips. Εάν χρησιμοποιήσετε τέτοια εξαρτήματα ή μέρη, η εγγύησή σας καθίσταται άκυρη.
- Μην τυλίγετε το καλώδιο γύρω από τη συσκευή.
- Περιμένετε έως ότου κρυώσει η συσκευή για να την αποθηκεύσετε.
- Να χρησιμοποιείτε τη συσκευή με πολλή προσοχή, καθώς μπορεί να αναπτύξει ιδιαίτερα υψηλή θερμοκρασία. Να κρατάτε μόνο τη λαβή, καθώς τα υπόλοιπα μέρη είναι ζεστά, και να αποφεύγετε την επαφή με την επιδερμίδα.
- Να τοποθετείτε πάντα τη συσκευή με τη βάση της σε μια επίπεδη, σταθερή επιφάνεια που είναι ανθεκτική στη θερμότητα. Οι καυτές πλάκες δεν πρέπει να έρχονται σε επαφή με την επιφάνεια ή με οποιοδήποτε άλλο εύφλεκτο υλικό.
- Μην αφήνετε το καλώδιο να έρθει σε επαφή με τα ζεστά μέρη της συσκευής.
- Όταν η συσκευή είναι ενεργοποιημένη, κρατήστε τη μακριά από εύφλεκτα αντικείμενα και υλικά.
- Ποτέ μην καλύπτετε τη συσκευή με οτιδήποτε (π.χ. πετσέτα ή ρούχα) όταν είναι ζεστή.
- Χρησιμοποιείτε τη συσκευή μόνο σε στεγνά μαλλιά.
- Μην χρησιμοποιείτε τη συσκευή με βρεγμένα χέρια.
- Να διατηρείτε τις πλάκες της συσκευής καθαρές, χωρίς σκόνη και υπολείμματα από προϊόντα φορμαρίσματος όπως αφρό, σπρέι και τζελ. Μην χρησιμοποιείτε ποτέ τη συσκευή σε συνδυασμό με προϊόντα φορμαρίσματος.
- Οι θερμαντικές πλάκες διαθέτουν επίστρωση. Η επίστρωση μπορεί να φθαρεί με το πέρασμα του χρόνου. Ωστόσο, το φαινόμενο αυτό δεν επηρεάζει την απόδοση της συσκευής.
- Για έλεγχο ή επισκευή της συσκευής, να απευθύνεστε πάντα σε ένα εξουσιοδοτημένο κέντρο επισκευών της Philips. Η επισκευή από μη εξουσιοδοτημένα άτομα μπορεί να αποβεί άκρως επικίνδυνη για το χρήστη.

Ηλεκτρομαγνητικά Πεδία (EMF)

Η συγκεκριμένη συσκευή της Philips συμμορφώνεται με όλα τα ισχύοντα πρότυπα και τους κανονισμούς σχετικά με την έκθεση σε ηλεκτρομαγνητικά πεδία.

Ανακύκλωση

- Αυτό το σύμβολο υποδεικνύει ότι το παρόν προϊόν δεν πρέπει να απορριφθεί μαζί με τα συνηθισμένα απορρίμματα του σπιτιού σας (2012/19/EU).
- Ακολουθήστε τους κανονισμούς της χώρας σας για την ξεχωριστή συλλογή των ηλεκτρικών και ηλεκτρονικών προϊόντων. Η σωστή απόρριψη συμβάλλει στην αποφυγή αρνητικών επιπτώσεων για το περιβάλλον και την ανθρώπινη υγεία.

2 Προετοιμασία χρήσης

- Λούστε τα μαλλιά σας με σαμπουάν, βάλτε μαλακτική κρέμα και στεγνώστε τα με το πιστολάκι.
- Χρησιμοποιήστε ένα προϊόν προστασίας από τη θερμότητα και χτενίστε τα μαλλιά σας με μια χοντρή χτένα.
- Χρησιμοποιήστε τον ισιωτή μόνο σε στεγνά μαλλιά.
- Αν χρησιμοποιείτε συχνά τη συσκευή, συνιστάται να χρησιμοποιείτε προϊόντα προστασίας από τη θερμότητα πριν ισιώσετε τα μαλλιά σας.
- Επιλέγετε πάντα μια ρύθμιση θερμοκρασίας κατάλληλη για τα μαλλιά σας. Ανατρέξτε στον παρακάτω πίνακα. Αν χρησιμοποιείτε τον ισιωτή μαλλιών για πρώτη φορά, χρησιμοποιήστε μια χαμηλότερη ρύθμιση.

Τύπος μαλλιών	Ρύθμιση θερμοκρασίας
Χοντρή τρίχα	210° - 230°
Κανονική τρίχα	180° - 200°
Λεπτή τρίχα	160°

3 Ισιώστε τα μαλλιά σας

1 Βάλτε το βύσμα σε μια υποδοχή τροφοδοσίας ρεύματος.
2 Σύρετε το κλείδωμα πλακών (④) για να ξεκλειδώσετε τη συσκευή.
3 Πατήστε παρατεταμένα το κουμπί ⏻ (③) μέχρι να ανάψει και να αρχίσει να αναβοσβήνει η ενδεικτική λυχνία ετοιμότητας για χρήση (②).
4 Γυρίστε το δίσκο του ροοστάτη (①) για να επιλέξετε μια ρύθμιση θερμοκρασίας κατάλληλη για τα μαλλιά σας.
   ↳ Μόλις η συσκευή αρχίσει να ζεσταίνεται, η ενδεικτική λυχνία ετοιμότητας για χρήση θα συνεχίσει να αναβοσβήνει μέχρι η συσκευή να είναι έτοιμη για χρήση.
   ↳ Μετά από 30 δευτερόλεπτα, η συσκευή θερμαίνεται και είναι έτοιμη για χρήση.
5 Χτενίστε τα μαλλιά σας και πάρτε μια τούφα όχι φαρδύτερη από 5 εκ για ίσιωμα.

Σημείωση: Αν έχετε χοντρή τρίχα, σας συμβουλεύουμε να χωρίσετε τα μαλλιά σας σε περισσότερες τούφες.

6 Τοποθετήστε τα ανάμεσα στις πλάκες ισιώματος (⑥) και πιέστε καλά τις λαβές μεταξύ τους.
7 Σύρετε αργά τον ισιωτή μαλλιών κατά μήκος των μαλλιών σας με μία κίνηση (μέγ. 5 δευτερόλεπτα) από τις ρίζες ως τις άκρες, χωρίς να σταματήσετε, για να αποφύγετε την υπερθέρμανση.
   • Για να δημιουργήσετε μύτες, γυρίστε τον ισιωτή 180 μοίρες προς τα μέσα (ή προς τα έξω) όταν φτάσετε στην άκρη και αφήστε τα μαλλιά να γλιστρήσουν από τις πλάκες.
8 Για να ισιώσετε τα υπόλοιπα μαλλιά σας, επαναλάβετε τα βήματα 5 έως 7.

Σημείωση: Η συσκευή διαθέτει λειτουργία αυτόματης απενεργοποίησης. Μετά από 60 λεπτά, η συσκευή απενεργοποιείται αυτόματα.

Μετά τη χρήση:

1 Απενεργοποιήστε τη συσκευή και βγάλτε την από την πρίζα.
2 Τοποθετήστε την σε μια θερμοανθεκτική επιφάνεια μέχρι να κρυώσει.
3 Καθαρίστε τη συσκευή και τις πλάκες ισιώματος με ένα νωπό πανί.
4 Κλειδώστε τις πλάκες ισιώματος (④).
5 Διατηρήστε τη σε ασφαλές και ξηρό μέρος, προστατευμένο από τη σκόνη. Μπορείτε επίσης να την κρεμάσετε από το γαντζάκι (⑤).

4 Εγγύηση και επισκευή

Αν χρειάζεστε πληροφορίες π.χ. για την αντικατάσταση κάποιου εξαρτήματος ή αν αντιμετωπίζετε κάποιο πρόβλημα, επισκεφθείτε τον ιστότοπο της Philips στη διεύθυνση www.philips.com/support ή επικοινωνήστε με το Τμήμα Εξυπηρέτησης Πελατών της Philips στη χώρα σας (θα βρείτε το τηλέφωνο στο φυλλάδιο της διεθνούς εγγύησης). Αν δεν υπάρχει Κέντρο Εξυπηρέτησης Καταναλωτών της Philips στη χώρα σας, απευθυνθείτε στον τοπικό αντιπρόσωπο της Philips.

Español

Le felicitamos por su compra y le damos la bienvenida a Philips. Para poder beneficiarse por completo de la asistencia que ofrece Philips, registre el producto en www.Philips.com/welcome.

1 Importante

Antes de usar el aparato, lea atentamente este manual de usuario y consérvelo por si necesitara consultarlo en el futuro.

- ADVERTENCIA: No utilice este aparato cerca del agua.
- Si utiliza el aparato en el cuarto de baño, desenchúfelo después de usarlo. La proximidad de agua representa un riesgo, aunque el aparato esté apagado.
- ADVERTENCIA: No utilice este aparato cerca del agua ni cerca de bañeras, duchas, cubetas u otros recipientes que contengan agua.
- Desenchufe siempre el aparato después de usarlo.
- Si el cable de alimentación está dañado, debe ser sustituido por Philips o por un centro de servicio autorizado por Philips, con el fin de evitar situaciones de peligro.
- Este aparato puede ser usado por niños a partir de ocho años, por personas con capacidad física, psíquica o sensorial reducida y por quienes no tengan los conocimientos y la experiencia necesarios siempre que lo hagan bajo supervisión o hayan recibido instrucciones sobre cómo utilizar el aparato de forma segura y conozcan los riesgos que conlleva su uso. No permita que los niños jueguen

con el aparato. Los niños no deben llevar a cabo la limpieza ni el mantenimiento a menos que lo hagan bajo supervisión.
- Como protección adicional, aconsejamos que instale en el circuito que suministre al cuarto de baño un dispositivo de corriente residual (RCD). Este RCD debe tener una corriente operacional residual que no exceda de 30 mA. Consulte a su electricista.
- No tire del cable de alimentación después de cada uso. Desenchufe siempre el aparato sujetándolo por la clavija.
- Peligro de quemaduras. Mantenga el aparato fuera del alcance de los niños, especialmente durante el uso y el enfriamiento.
- Antes de enchufar el aparato, compruebe que el voltaje indicado en el mismo se corresponde con el voltaje de la red eléctrica local.
- No utilice este aparato para otros fines distintos a los descritos en este manual.
- No utilice el aparato sobre cabello artificial.
- Nunca deje el aparato sin vigilancia cuando esté enchufado a la red eléctrica.
- No utilice nunca accesorios ni piezas de otros fabricantes o que Philips no recomiende específicamente. Si lo hace, quedará anulada su garantía.
- No enrolle el cable de alimentación alrededor del aparato.
- Espere a que se enfríe el aparato antes de guardarlo.
- Preste total atención cuando utilice el aparato, ya que puede estar muy caliente. Agarre solo el mango, ya que el resto de piezas están calientes, y evite el contacto con la piel.
- Coloque siempre el aparato con el soporte sobre una superficie plana, estable y resistente al calor. Las placas de calentamiento calientes nunca deben tocar superficies ni otros materiales inflamables.
- Evite que el cable de alimentación entre en contacto con las piezas calientes del aparato.
- Mantenga el aparato lejos de objetos y materiales inflamables mientras esté encendido.
- Nunca cubra el aparato (por ejemplo, con una toalla o ropa) mientras esté caliente.
- Utilice el aparato solo sobre el pelo seco.
- No utilice el aparato con las manos mojadas.
- Mantenga las placas de calentamiento limpias y sin polvo ni productos para moldear el pelo, tales como espuma moldeadora, laca o gel. Nunca utilice el aparato junto con productos para moldear.
- Las placas de calentamiento tienen un revestimiento. Este revestimiento se puede desgastar lentamente con el tiempo. No obstante, esto no afecta al rendimiento del aparato.
- Lleve siempre el aparato a un centro de servicio autorizado por Philips para su comprobación y reparación. Las reparaciones llevadas a cabo por personal no cualificado pueden dar lugar a situaciones extremadamente peligrosas para el usuario.

Campos electromagnéticos (CEM)

Este aparato de Philips cumple los estándares y las normativas aplicables sobre exposición a campos electromagnéticos.

Reciclaje

- Este símbolo significa que este producto no debe desecharse con la basura normal del hogar (2012/19/UE).
- Siga la normativa de su país con respecto a la recogida de productos eléctricos y electrónicos. El correcto desecho de los productos ayuda a evitar consecuencias negativas para el medioambiente y la salud humana.

2 Preparación para el uso

- Lávese el cabello con champú y acondicionador, y séquelo con secador.
- Utilice un producto protector y péinese con un peine de púas grandes.
- Utilice la plancha solo cuando el pelo esté seco.
- Es recomendable que los usuarios habituales utilicen productos para proteger el pelo cuando lo alisen.
- Asegúrese de seleccionar una temperatura adecuada para su tipo de cabello. Consulte la siguiente tabla. Seleccione siempre una posición de temperatura más baja cuando utilice la plancha por primera vez.

Tipo de cabello	Ajuste de temperatura
Grueso	210 - 230°
Normal	180 - 200°
Fino	160°

3 Alisado del pelo

1. Enchufe la clavija a una toma de corriente.
2. Para desbloquear el aparato, deslice el mecanismo de cierre (④).
3. Mantenga pulsado el botón ⏻ (③) hasta que el indicador de listo para usar (②) se ilumine y empiece a parpadear.
4. Gire la rueda del reóstato (①) para seleccionar un ajuste de temperatura adecuado para su tipo de pelo.
   ↳ Mientras el aparato se calienta, el indicador de listo para usar continuará parpadeando hasta que ya se pueda utilizar.
   ↳ El aparato se habrá calentado y estará listo para su uso después de unos 30 segundos.
5. Peine el pelo y tome un mechón de menos de 5 cm de ancho para alisarlo.

Nota: Es recomendable dividir el pelo grueso en más mechones.

6. Colóquelo entre las placas alisadoras (⑥) y junte los mangos firmemente.
7. Deslice la plancha a lo largo del pelo en un solo movimiento lento (máximo 5 segundos) de la raíz a las puntas, sin detenerse para evitar que se caliente en exceso.
   - Para dar forma a las puntas del pelo, gire la plancha en semicírculo hacia dentro (o hacia fuera) cuando llegue a las puntas y deje que el pelo se deslice hasta soltarse de las placas.
8. Para alisar el pelo restante, repita los pasos del 5 al 7.

Nota: El aparato está equipado con una función de apagado automático. Después de 60 minutos, el aparato se apaga automáticamente.

Después del uso:

1. Apague el aparato y desenchúfelo.
2. Colóquelo en una superficie resistente al calor hasta que se enfríe.
3. Limpie bien el aparato y las placas alisadoras con un paño húmedo.
4. Bloquee las placas alisadoras (④).
5. Guárdelo en un lugar seco, seguro y sin polvo. También puede colgarlo por su anilla (⑤).

4 Garantía y servicio

Si necesita información por ejemplo, sobre la sustitución de una pieza o si tiene algún problema, visite la página Web de Philips en www.philips.com/support o póngase en contacto con el Servicio de Atención al Cliente de Philips en su país (hallará el número de teléfono en el folleto de la garantía). Si no hay servicio de atención al cliente en su país, diríjase al distribuidor Philips local.

El enchufe macho de conexión debe ser conectado solamente a un enchufe hembra de las mismas características técnicas del enchufe en materia

Suomi

Olet tehnyt erinomaisen valinnan ostaessasi Philipsin laitteen. Hyödynnä Philipsin tukipalveluita rekisteröimällä tuotteesi osoitteessa www.Philips.com/welcome.

1 Tärkeää

Lue tämä käyttöopas ennen laitteen käyttämistä ja säilytä se myöhempää käyttöä varten.
- VAROITUS: Älä käytä laitetta veden lähellä.
- Jos käytät laitetta kylpyhuoneessa, irrota pistoke pistorasiasta käytön jälkeen, sillä laitteessa on jännitettä, vaikka virta olisi katkaistu.
- VAROITUS: Älä käytä laitetta kylpyammeen, suihkun, altaan tai muiden vesiastioiden lähellä.
- Irrota pistoke pistorasiasta aina käytön jälkeen.
- Jos virtajohto on vahingoittunut, vaihdata se oman turvallisuutesi vuoksi Philipsin valtuuttamassa huoltoliikkeessä tai muulla ammattitaitoisella korjaajalla.
- Laitetta voivat käyttää yli 8-vuotiaat lapset ja henkilöt, joiden fyysinen tai henkinen toimintakyky on rajoittunut tai joilla ei ole kokemusta tai tietoa laitteen käytöstä, jos heitä on neuvottu laitteen turvallisesta käytöstä tai tarjolla on turvallisen käytön edellyttämä valvonta ja jos he ymmärtävät laitteeseen liittyvät vaarat. Lasten ei saa antaa leikkiä laitteella. Lasten ei saa antaa puhdistaa tai huoltaa laitetta ilman valvontaa.
- Lisäksi suosittelemme asentamaan kylpyhuoneen pistorasiaan jäännösvirtalaitteen (RCD). Jäännösvirtalaitteen jäännösvirran on oltava alle 30mA. Lisätietoja saat asentajalta.
- Älä vedä laitteen virtajohdosta laitteen käytön jälkeen. Irrota laitteen pistoke pistorasiasta aina pitämällä kiinni pistokkeesta.
- Palovamman vaara. Pidä laite poissa lasten ulottuvilta erityisesti käytön aikana ja laitteen jäähtyessä.
- Varmista ennen laitteen liittämistä, että laitteeseen merkitty jännite vastaa paikallista jännitettä.
- Älä käytä laitetta muuhun kuin tässä oppaassa kuvattuun tarkoitukseen.
- Älä käytä laitetta tekohiuksiin.
- Kun laite on liitetty pistorasiaan, älä jätä sitä ilman valvontaa.
- Älä koskaan käytä muita kuin Philipsin valmistamia tai suosittelemia lisävarusteita tai -osia. Jos käytät muita osia, takuu ei ole voimassa.
- Älä kierrä virtajohtoa laitteen ympärille.
- Anna laitteen jäähtyä ennen säilytykseen asettamista.
- Keskity yksinomaan laitteen käyttöön, kun käytät sitä, koska se voi olla erittäin kuuma. Pidä kiinni vain kahvasta, koska muut osat ovat kuumia. Vältä ihokosketusta.
- Aseta aina laite telineen kanssa lämmönkestävälle, tukevalle ja tasaiselle alustalle. Kuumaa lämpölevyä ei saa päästää kosketuksiin alustan tai minkään tulenaran materiaalin kanssa.
- Pidä huoli, ettei virtajohto joudu kosketuksiin laitteen kuumien osien kanssa.
- Pidä laite poissa helposti syttyvistä esineistä ja materiaaleista, kun sen virta on kytkettynä.
- Älä peitä laitetta esimerkiksi pyyhkeellä tai vaatteella, kun se on kuuma.
- Käsittele laitteella vain kuivia hiuksia.
- Älä käytä laitetta märillä käsillä.
- Puhdista lämpölevyt säännöllisesti, ettei niihin kerry pölyä ja muotoilutuotteita, kuten muotoiluvaahtoa, hiuslakkaa tai geeliä. Älä koskaan käytä laitetta muotoilutuotteiden kanssa.
- Lämpölevyissä on pinnoite. Ajan myötä pinnoite saattaa hiljalleen kulua. Tämä ei vaikuta laitteen suorituskykyyn.
- Toimita laite vianmääritystä ja korjaamista varten Philipsin valtuuttamaan huoltoliikkeeseen. Asiantuntematon korjaus saattaa aiheuttaa vaaratilanteita laitteen käyttäjälle.

Sähkömagneettiset kentät (EMF)

Tämä Philips-laite vastaa kaikkia sähkömagneettisia kenttiä (EMF) koskevia standardeja ja säännöksiä.

Kierrätys

- Tämä merkki tarkoittaa, että tätä tuotetta ei saa hävittää tavallisen kotitalousjätteen mukana (2012/19/EU).
- Noudata oman maasi paikallisia sähkö- ja elektroniikkalaitteiden erillistä keräystä koskevia sääntöjä. Asianmukainen hävittäminen auttaa ehkäisemään ympäristölle ja ihmisille mahdollisesti koituvia haittavaikutuksia.

2 Valmistelut

- Pese hiukset shampoolla ja hoitoaineella ja kuivaa ne hiustenkuivaimella.
- Käytä lämpösuojatuotteita ja kampaa hiukset harvapiikkisellä kammalla.
- Käytä suoristinta vain, kun hiuksesi ovat kuivat.
- Usein toistuvassa käytössä suositellaan lämpösuojatuotteiden käyttöä.
- Valitse hiustyypin mukainen lämpötila. Lisätietoja on oheisessa taulukossa. Valitse aina matala asetus, kun käytät suoristinta ensimmäistä kertaa.

Hiustyyppi	Lämpötila-asetus
Paksu	210° - 230°
Normaali	180° - 200°
Hento	160°

3 Hiusten suoristaminen

1. Liitä virtapistoke pistorasiaan.
2. Poista laitteen lukitus siirtämällä lukitsinta (④).
3. Paina ⏻-painiketta (③), kunnes valmiusmerkkivalo (②) alkaa vilkkua. Laite on käyttövalmis.
4. Valitse hiuksille sopiva lämpötila säätökiekolla (①).
   ↳ Kun laite kuumenee valittuun lämpötilaan, valmiusmerkkivalo vilkkuu, kunnes laite on käyttövalmis.
   ↳ Laite on kuumentunut käyttövalmiiksi 30 sekunnin jälkeen.
5. Kampaa hiukset ja käsittele kerrallaan enintään 5 cm:n leveydeltä hiuksia.

Huomautus: Paksut hiukset kannattaa jakaa useampiin osioihin.

6. Aseta hiukset suoristuslevyjen väliin (⑥) ja purista laitteen kahvat yhteen.
7. Vedä suoristin hiusten juurista latvoihin asti yhdellä liikeellä (enintään 5 sekunnissa, jotta hiukset eivät kuumene liikaa.
   - Voit luoda kiharoita kiertämällä suoristinta sisään- tai ulospäin hiusten juuriin asti. Anna sitten hiusten liukua pois levyiltä.
8. Suorista loput hiukset toistamalla vaiheet 5–7.

Huomautus: Laitteessa on automaattinen virrankatkaisutoiminto. Laitteen virta katkeaa automaattisesti 60 minuutin kuluttua.

Käytön jälkeen:

1. Katkaise laitteesta virta ja irrota pistoke pistorasiasta.
2. Anna sen jäähtyä lämmönkestävällä alustalla.
3. Puhdista laite ja suoristuslevyt kostealla liinalla.
4. Lukitse suoristuslevyt (④).
5. Säilytä laitetta turvallisessa, kuivassa ja pölyttömässä paikassa. Laitteen voi myös asettaa roikkumaan ripustuslenkistään (⑤).

4 Takuu ja huolto

Jos haluat lisätietoja esimerkiksi lisäosan vaihtamisesta tai laitteen suhteen on ongelmia, käy Philipsin Internet-sivuilla osoitteessa www.philips.com/support tai ota yhteyttä Philipsin maakohtaiseen asiakaspalveluun (puhelinnumero on maailmanlaajuisessa takuulehtisessä). Jos maassasi ei ole kuluttajapalvelukeskusta, ota yhteys paikalliseen Philips-jälleenmyyjään.

Français

Félicitations pour votre achat et bienvenue dans le monde de Philips ! Pour profiter pleinement de l'assistance offerte par Philips, enregistrez votre appareil à l'adresse suivante : www.philips.com/welcome.

1 Important

Lisez attentivement ce mode d'emploi avant d'utiliser l'appareil et conservez-le pour un usage ultérieur.
- AVERTISSEMENT : N'utilisez pas cet appareil à proximité d'une source d'eau.
- Si vous utilisez l'appareil dans une salle de bains, débranchez-le après utilisation car la proximité d'une source d'eau constitue un risque, même lorsque l'appareil est hors tension.
- AVERTISSEMENT : n'utilisez pas l'appareil près d'une baignoire, d'une douche, d'un lavabo ni de tout autre récipient contenant de l'eau.
- Débranchez toujours l'appareil après utilisation.
- Si le cordon d'alimentation est endommagé, il doit être remplacé par Philips, par un Centre Service Agréé Philips ou par un technicien qualifié afin d'éviter tout accident.
- Cet appareil peut être utilisé par des enfants âgés de 8 ans ou plus, des personnes dont les capacités physiques, sensorielles ou intellectuelles sont réduites ou des personnes manquant d'expérience et de connaissances, à condition que ces enfants ou personnes soient sous surveillance ou qu'ils aient reçu des instructions quant à l'utilisation sécurisée de l'appareil et qu'ils aient pris connaissance des dangers encourus. Les enfants ne doivent pas jouer avec l'appareil. Le nettoyage et l'entretien ne doivent pas être réalisés par des enfants sans surveillance.
- Pour plus de sécurité, il est conseillé de brancher l'appareil sur une prise de courant protégée par un disjoncteur différentiel de 30 mA dans la salle de bains. Demandez conseil à votre électricien.
- Ne tirez pas sur le cordon d'alimentation après utilisation. Débranchez toujours l'appareil en tenant la fiche.
- Risque de brûlure. Tenez l'appareil hors de portée des jeunes enfants, en particulier lors de l'utilisation et du refroidissement.
- Avant de brancher l'appareil, assurez-vous que la tension indiquée sur l'appareil correspond bien à la tension secteur locale.
- N'utilisez pas l'appareil dans un autre but que celui qui est indiqué dans ce manuel.
- N'utilisez pas l'appareil sur cheveux artificiels.
- Lorsque l'appareil est sous tension, ne le laissez jamais sans surveillance.
- N'utilisez jamais d'accessoires ou de pièces d'un autre fabricant ou n'ayant pas été spécifiquement recommandés par Philips. L'utilisation de ce type d'accessoires ou de pièces entraîne l'annulation de la garantie.
- N'enroulez pas le cordon d'alimentation autour de l'appareil.
- Attendez que l'appareil ait refroidi avant de le ranger.
- Cet appareil peut être extrêmement chaud ; soyez particulièrement vigilant(e) lors de son utilisation. Tenez uniquement la poignée car les autres parties sont chaudes et évitez tout contact avec la peau.
- Placez toujours l'appareil sur son support sur une surface plane et stable résistant à la chaleur. Les plaques chauffantes ne doivent jamais être en contact avec la surface ou d'autres matériaux inflammables.
- Veillez à ce que le cordon d'alimentation ne soit pas en contact avec les parties chaudes de l'appareil.
- Ne laissez pas l'appareil à proximité d'objets et matériaux inflammables lorsqu'il est allumé.
- Ne couvrez jamais l'appareil (par exemple d'une serviette ou d'un vêtement) lorsqu'il est chaud.
- Utilisez l'appareil uniquement sur cheveux secs.
- N'utilisez pas l'appareil si vous avez les mains mouillées.
- Les plaques chauffantes doivent être propres et ne doivent comporter aucune trace de poussières, ni de produits coiffants du type mousse, spray ou gel. N'utilisez jamais l'appareil avec des produits coiffants.
- Les plaques chauffantes sont pourvues d'un revêtement. Ce revêtement peut présenter une usure normale au fil du temps. Ce phénomène n'affecte toutefois pas les performances de l'appareil.
- Confiez toujours l'appareil à un Centre Service Agréé Philips pour vérification ou réparation. Toute réparation par une personne non qualifiée peut s'avérer dangereuse pour l'utilisateur.

Champs électromagnétiques (CEM)

Cet appareil Philips est conforme à toutes les normes et à tous les règlements applicables relatifs à l'exposition aux champs électromagnétiques.

Recyclage

- Ce symbole signifie que ce produit ne doit pas être mis au rebut avec les ordures ménagères (2012/19/UE).
- Respectez les règles en vigueur dans votre pays pour la mise au rebut des produits électriques et électroniques. Une mise au rebut correcte contribue à préserver l'environnement et la santé.

2 Préparation pour utilisation de l'appareil

- Lavez-vous les cheveux avec du shampoing et de l'après-shampoing, puis séchez-les complètement.
- Utilisez un produit de protection contre la chaleur et démêlez vos cheveux avec un peigne à dents larges.
- Utilisez le lisseur uniquement sur cheveux secs.
- Il est recommandé aux utilisateurs fréquents d'utiliser des produits de protection contre la chaleur pour le lissage.
- Veillez à sélectionner une température adaptée à votre type de cheveux. Reportez-vous au tableau ci-dessous. Sélectionnez toujours un réglage moins élevé lors de la première utilisation.

Type de cheveux	Réglage de température
Épais	210° - 230°
Normaux	180° - 200°
Fins	160°

3 Lissage des cheveux

1. Branchez la fiche sur la prise d'alimentation.
2. Déverrouillez l'appareil en faisant glisser le verrou (④).
3. Maintenez enfoncé le bouton ⏻ (③) jusqu'à ce que le voyant prêt-à-l'emploi (②) s'allume et commence à clignoter.
4. Tournez le thermostat (①) de façon à choisir une température adaptée à votre type de cheveu.
   ↳ Lorsque l'appareil chauffe, le voyant prêt-à-l'emploi continue de clignoter jusqu'à ce que l'appareil soit prêt à l'emploi.
   ↳ Après 30 secondes environ, l'appareil a atteint la température sélectionnée et est prêt à l'emploi.
5. Peignez vos cheveux et prenez une mèche de 5 cm de large maximum afin de la lisser.

Remarque : Pour les cheveux plus épais, il est recommandé de faire plus de mèches.

6. Placez-la entre les plaques lissantes (⑥) et pressez fermement les poignées l'une contre l'autre.
7. Faites glisser l'appareil lentement d'un seul mouvement sur toute la longueur des cheveux (max. 5 secondes), de la racine à la pointe. N'arrêtez pas votre mouvement pour éviter de surchauffer les cheveux.
   - Pour créer des vagues, faites tourner le lisseur par des mouvements semi-circulaires vers l'intérieur (ou l'extérieur) jusqu'à atteindre les pointes et laissez les cheveux glisser en dehors des plaques.
8. Pour lisser le reste de vos cheveux, répétez les étapes 5 à 7.

Remarque : L'appareil est équipé d'une fonction d'arrêt automatique. Au bout de 60 minutes, l'appareil s'éteint automatiquement.

Après utilisation :

1. Arrêtez l'appareil et débranchez-le.
2. Laissez-le refroidir sur une surface résistant à la chaleur.
3. Nettoyez l'appareil et les plaques lissantes à l'aide d'un chiffon humide.
4. Verrouillez les plaques lissantes (④).
5. Rangez-le dans un endroit sûr et sec, à l'abri de la poussière. Vous pouvez également accrocher l'appareil par son anneau de suspension (⑤).

4 Garantie et service

Si vous souhaitez obtenir des informations supplémentaires, par exemple sur le remplacement d'un accessoire, ou si vous rencontrez un problème, visitez le site Web de Philips à l'adresse www.philips.com/support ou contactez le Service Consommateurs Philips de votre pays (vous trouverez le numéro de téléphone correspondant sur le dépliant de garantie internationale). S'il n'existe pas de Service Consommateurs dans votre pays, adressez-vous à votre revendeur Philips.

Indonesia

Selamat atas pembelian Anda dan selamat datang di Philips! Untuk memanfaatkan sepenuhnya dukungan yang ditawarkan Philips, daftarkan produk Anda di www.philips.com/welcome.

1 Penting

Baca petunjuk pengguna ini dengan saksama sebelum menggunakannya dan simpanlah sebagai referensi nanti.
- PERINGATAN: Jangan gunakan alat ini di dekat air.
- Bila alat digunakan di kamar mandi, cabutlah stekernya setelah digunakan karena dekat dengan air dapat menimbulkan risiko, sekalipun alat telah dimatikan.
- PERINGATAN: Jangan gunakan alat ini di dekat bak mandi, pancuran, bak atau tempat berisi air lainnya.
- Selalu mencabut steker setiap kali selesai menggunakan alat.
- Jika kabel listrik rusak, maka harus diganti oleh Philips, pusat layanan resmi Philips, atau orang yang mempunyai keahlian sejenis agar terhindar dari bahaya.
- Alat ini dapat digunakan oleh anak-anak di atas 8 tahun dan orang dengan cacat fisik, indera atau kecakapan mental yang kurang atau kurang pengalaman dan pengetahuan jika mereka diberi pengawasan atau petunjuk mengenai cara penggunaan alat yang aman dan mengerti bahayanya. Anak-anak dilarang memainkan alat ini. Pembersihan dan perawatan tidak boleh dilakukan oleh anak-anak tanpa pengawasan.
- Untuk perlindungan tambahan, kami sarankan Anda memasang Residual Current Device (RCD) pada sirkuit listrik yang memasok listrik ke kamar mandi. RCD ini harus memiliki arus operasi residu terukur yang tidak boleh lebih dari 30 mA. Mintalah saran kepada petugas yang memasang alat ini.
- Jangan menarik kabel listrik setelah penggunaan. Selalu cabut alat dengan memegang stekernya.
- Bahaya terbakar. Jauhkan alat dari jangkauan anak-anak, terutama selama digunakan dan ketika alat dibiarkan mendingin.
- Sebelum Anda menghubungkan alat, pastikan voltase yang ditunjukkan pada alat sesuai dengan voltase listrik di tempat Anda.
- Jangan gunakan alat untuk keperluan selain yang diterangkan dalam buku petunjuk ini.
- Jangan menggunakan alat pada rambut tiruan.
- Bila alat telah terhubung ke listrik, jangan sekali-kali meninggalkannya tanpa diawasi.
- Jangan sekali-kali menggunakan aksesori atau komponen apa pun dari produsen lain atau yang tidak secara khusus direkomendasikan oleh Philips. Jika Anda menggunakan aksesori atau komponen tersebut, garansi Anda menjadi batal.
- Jangan melilitkan kabel listrik pada alat.
- Tunggulah sampai alat sudah dingin sebelum menyimpannya.
- Berhati-hatilah saat menggunakan alat karena bisa menjadi sangat panas. Cukup pegang gagang karena bagian lain panas dan hindari kontak dengan kulit.
- Selalu tempatkan alat secara berdiri pada permukaan yang tahan panas, stabil dan datar. Pelat pemanas yang panas tidak boleh menyentuh permukaan atau bahan yang mudah terbakar.
- Jangan biarkan kabel listrik menyentuh bagian alat yang panas.
- Jauhkan alat dari barang dan bahan yang mudah terbakar saat dihidupkan.
- Jangan pernah menutupi alat dengan sesuatu (mis. handuk atau pakaian) saat sedang panas.
- Gunakan alat hanya pada rambut yang kering.
- Jangan operasikan alat dengan tangan yang basah.
- Jagalah pelat pemanas agar selalu bersih dan bebas dari debu serta produk penata seperti mousse, semprotan dan gel. Jangan sekali-kali menggunakan alat bersama dengan produk penata.
- Pelat pemanas memiliki lapisan. Lapisan ini lambat laun akan menipis seiring waktu. Meskipun demikian, hal ini tidak memengaruhi performa alat.
- Bawalah selalu alat ke pusat servis resmi Philips untuk diperiksa atau diperbaiki. Perbaikan yang dilakukan oleh orang yang tidak ahli dapat sangat merugikan bagi penggunanya.

Medan elektromagnet (EMF)

Alat Philips ini mematuhi semua standar dan peraturan yang berlaku terkait paparan terhadap medan elektromagnet.

Mendaur ulang

- Simbol ini berarti produk ini dilarang dibuang bersama limbah rumah tangga biasa (2012/19/EU).
- Patuhi peraturan mengenai pengumpulan produk-produk elektrik dan elektronik di negara Anda. Pembuangan produk secara benar akan membantu mencegah dampak negatif terhadap lingkungan dan kesehatan manusia.

2 Ikhtisar

① Roda Rheostat
② Indikator Siap digunakan
③ Tombol nyala/mati daya
④ Kunci penutup
⑤ Gantungan
⑥ Pelat pelurus

3 Persiapan untuk penggunaan

- Cuci rambut dengan shampoo dan kondisioner dan keringkan.
- Gunakan produk pelindung panas dan sisir rambut Anda dengan sisir bergigi besar.
- Gunakan pelurus hanya bila rambut Anda sudah kering.
- Pengguna yang sering menggunakan disarankan untuk menggunakan produk pelindung panas saat meluruskan.
- Pastikan Anda memilih setelan suhu yang cocok dengan jenis rambut Anda. Lihat tabel di bawah. Pilihlah selalu setelan lebih rendah bila Anda menggunakan pelurus untuk pertama kali.

Jenis Rambut	Setelan Suhu
Tebal	210° - 230°
Normal	180° - 200°
Halus	160°

4 Meluruskan rambut Anda

1. Hubungkan steker ke soket catu daya.
2. Geser kunci penutup (④) untuk membuka kunci alat.
3. Tekan dan tahan tombol ⏻ (③) hingga indikator siap digunakan (②) menyala dan mulai berkedip.
4. Putar roda rheostat (①) untuk memilih setelan suhu yang cocok untuk rambut Anda.
   ↳ Jika alat mulai menjadi panas, indikator siap digunakan akan terus berkedip hingga alat siap digunakan.
   ↳ Setelah sekitar 30 detik, alat sudah panas dan siap digunakan.
5. Sisirlah rambut Anda dan ambil satu bagian yang tidak lebih dari 5 cm lebarnya untuk pelurusan.

Catatan: Untuk rambut yang lebih tebal, disarankan membuat bagian yang lebih banyak.

6. Tempatkan di antara pelat pelurus (⑥) dan tekan kuat kedua gagangnya secara bersamaan.
7. Gerakkan pelurus dari atas ke bawah rambut dalam satu arah secara perlahan (maks. 5 detik) dari akar sampai ke ujung, tanpa berhenti agar tidak kepanasan.
   - Untuk membuat lentik, putar pelurus setengah lingkaran ke arah dalam (atau ke arah luar) bila mencapai ujung rambut dan biarkan rambut menggantung pada pelat.
8. Untuk meluruskan bagian rambut selebihnya, ulangi langkah 5 sampai 7.

Catatan: Alat ini dilengkapi dengan fungsi mati otomatis. Setelah 60 menit, alat akan mati secara otomatis.

Setelah penggunaan:

1. Matikan alat dan cabut stekernya.
2. Letakkan pada permukaan yang tahan panas hingga dingin.
3. Bersihkan alat dan pelat pelurus dengan kain lembap.
4. Kunci pelat pelurus (④).
5. Simpan di tempat yang aman dan kering serta bebas debu. Anda juga dapat menggantungnya di kait gantungan (⑤).

5 Garansi dan servis

Jika Anda memerlukan informasi, misalnya tentang penggantian alat pelengkap atau menemui masalah, harap kunjungi situs web Philips di www.philips.com/support atau hubungi Pusat Layanan Pelanggan Philips di negara Anda (nomor telepon bisa ditemukan pada leaflet garansi internasional). Jika di negara Anda tidak terdapat Pusat Layanan Pelanggan, kunjungi dealer Philips setempat.

PHILIPS
Pengering Rambut
Model: BHS376
Daya: 53-55W Tegangan: 110-240V~50-60Hz
Negara Pembuat: Cina
Diimpor oleh
PT Philips Indonesia Commercial Jl. Buncit Raya kav. 99
Jakarta 12510 Indonesia

简体中文

感谢您的惠顾，欢迎光临飞利浦！为了您能充分享受飞利浦提供的支持，请在 www.philips.com/welcome 上注册您的产品。

1 重要事项

使用产品之前，请仔细阅读本用户手册，并妥善保管以供日后参考。
- 警告：请勿在靠近水的地方使用本产品。
- 本产品在浴室内使用时，使用后拔下插头，因为即使本产品开关断开后，接近水仍存在危险。
- 警告：不要在盛水的浴缸、淋浴、洗脸盆或其他器皿附近使用本器具。
- 使用后务必拔下产品的插头。
- 如果电源线损坏，为避免危险，必须由飞利浦、飞利浦授权的服务中心或类似的专业技术人员进行更换。
- 本产品适合由 8 岁或以上年龄的儿童以及肢体不健全、感觉或精神上有障碍或缺乏相关经验和知识的人士使用，但前提是有人对他们使用本产品进行监督或指导，以确保他们安全使用，并且让他们明白相关的危害。不得让儿童玩耍本产品。不要让儿童在无人监督的情况下进行清洁和保养。
- 为了增加保护，建议在浴室供电的电气回路中安装一个额定剩余工作电流不超过 30mA 的剩余电流装置 (RCD)。详情请向 RCD 安装商咨询。
- 使用后请勿拉扯电源线。拔下产品插头时，请握紧插头。
- 注意烫伤。请勿让儿童在产品使用中，或冷却时接触产品。
- 连接产品之前，请确保产品上标示的电压与当地电源电压相符。
- 请勿将本产品用于本手册中说明以外的任何其它用途。
- 请勿对假发使用本产品。
- 当产品连接了电源时，切勿让其无人看管。
- 切勿使用由其他制造商生产的，或未经飞利浦特别推荐的任何附件或部件。如果使用此类附件或部件，您的保修将失效。
- 切勿将电源线缠绕在产品上。
- 待产品完全冷却后再存放。
- 由于产品会很烫，请在使用时多加注意。只能握住手柄，因为其他部位会很烫，并且避免与皮肤接触。
- 始终将本产品放置在隔热的平稳表面上。加热板不得接触物体表面或其他可燃材料。
- 不要让电源线接触到产品的灼热部分。
- 如果产品已打开，请使产品远离易燃物体和材料。
- 当产品变热时切勿在其表面覆盖任何物品（如毛巾或衣服）。
- 产品只能用于干的头发。
- 切勿用湿手操作本产品。
- 保持加热板洁净无尘且未粘上定型产品（如摩丝、定型喷剂和发胶）。切勿将本产品与定型产品结合使用。
- 加热板上涂有涂层。此涂层可能会随着时间的推移慢慢磨损。但是，这并不影响产品的性能。
- 产品只能送到飞利浦授权的服务中心检修。由不合格人员进行修理可能将用户置于极度危险的境地。

电磁场 (EMF)

本飞利浦产品符合所有有关暴露于电磁场的适用标准和法规。

回收

- 此符号表示本产品不应与普通生活垃圾一同弃置 (2012/19/EU)。
- 请遵循您所在国家/地区的电器及电子产品分类回收规定。正确弃置产品有助于避免对环境和人类健康造成负面影响。

2 使用准备

- 用洗发水和护发素洗净头发并将其吹干。
- 使用防热护发产品并用大齿梳梳理您的头发。
- 仅在干发上使用直发器。
- 建议频繁使用者在拉直头发时使用防热护发产品。
- 确保选择适合您发质的温度设定。请参阅下表。首次使用直发器时应始终选择较低的温度设定。

发质类型	温度设定
粗发	210° - 230°
普通	180° - 200°
细发	160°

3 拉直头发

1. 将插头连接至电源插座。
2. 滑动锁扣 (④) 将产品解锁。
3. 按住 ⏻ 按钮 (③)，直到即用指示灯 (②) 亮起且开始闪烁。
4. 转动可变电阻器拨轮 (①) 选择适合您发质的温度设定。
   ↳ 当产品加热后，即用指示灯将继续闪烁，直到可以使用。
   ↳ 大约 30 秒后，产品加热且可以使用。
5. 梳理头发，取一缕宽度不超过 5 厘米的头发进行拉直。

注意：对于较浓密的头发，建议将头发分为更多发绺。

6. 将头发置于直发夹板之间 (⑥)，然后用力将手柄按拢。
7. 从发根至发梢，将直发器顺着头发缓慢往下拉（不要超过 5 秒钟），动作要流畅，不要停顿，以免过热灼伤头发。
   - 要打造发梢内卷/外卷造型，请在直发器到达发梢时，向内侧（或外侧）卷半圈，以让头发从夹板上滑落。
8. 要拉直头发的其余部分，重复步骤 5 至 7 即可。

注意：产品配备自动关熄功能。60 分钟后，产品将自动关闭。

使用后：

1. 关闭产品并拔下电源插头。
2. 将产品置于隔热表面上，直至其冷却。
3. 用湿布清洁本产品和直发夹板。
4. 锁定直发夹板 (④)。
5. 将产品存放在安全、干燥、清洁的位置。您也可以使用挂环 (⑤) 将产品挂起存放。

4 保修与服务

如果您需要了解信息（如更换附件的相关信息）或有任何疑问，请访问飞利浦网站 www.philips.com/support。您也可以与您所在地的飞利浦客户服务中心联系（可从保修卡中找到其电话号码）。如果您所在的国家/地区没有飞利浦客户服务中心，请向当地的飞利浦经销商求助。

Register your product and get support at
www.philips.com/welcome

BHS376

IT	Manuale utente	TR	Kullanım kılavuzu
NL	Gebruiksaanwijzing	MS-MY	Manual pengguna
NO	Brukerhåndbok		دليل المستخدم AR
PT	Manual do utilizador		راهنمای کاربر FA
SV	Användarhandbok		

PHILIPS

Specifications are subject to change without notice
© 2018 Koninklijke Philips N.V.
All rights reserved.

3000 028 86231

Italiano

Congratulazioni per l'acquisto e benvenuti in Philips! Per trarre il massimo vantaggio dall'assistenza fornita da Philips, registrare il proprio prodotto sul sito www.philips.com/welcome.

1 Importante

Leggere attentamente il presente manuale prima di utilizzare l'apparecchio e conservarlo come riferimento futuro.

- AVVERTENZA: non utilizzare l'apparecchio vicino all'acqua.
- Quando l'apparecchio viene usato in bagno, scollegarlo dopo l'uso poiché la vicinanza all'acqua rappresenta un rischio anche quando il sistema è spento.
- AVVERTENZA: non utilizzare l'apparecchio in prossimità di vasche da bagno, docce, lavandini o altri recipienti contenenti acqua.
- Dopo l'utilizzo, scollegare sempre l'apparecchio.
- Nel caso in cui il cavo di alimentazione fosse danneggiato dovrà essere sostituito presso i centri autorizzati Philips, i rivenditori specializzati oppure da personale debitamente qualificato, per evitare situazioni pericolose.
- Quest'apparecchio può essere usato da bambini di età superiore agli 8 anni e da persone con capacità mentali, fisiche o sensoriali ridotte, prive di esperienza o conoscenze adatte a condizione che tali persone abbiano ricevuto assistenza o formazione per utilizzare l'apparecchio in maniera sicura e capiscano i potenziali pericoli associati a tale uso. Evitare che i bambini giochino con l'apparecchio. Le operazioni di pulizia e manutenzione non devono essere eseguite da bambini senza la supervisione di un adulto.
- Per una sicurezza maggiore, è consigliabile installare un dispositivo RCD (Residual Current Device, dispositivo per corrente residua) all'interno del circuito elettrico che fornisce alimentazione al bagno. Tale dispositivo RCD deve avere una corrente operativa residua caratteristica non superiore a 30 mA. Chiedere aiuto al proprio installatore.
- Non tirare il cavo di alimentazione dopo l'uso. Scollegare sempre l'apparecchio tenendo la spina.
- Pericolo di ustione. Tenere l'apparecchio lontano dalla portata dei bambini, in particolare durante l'uso e il raffreddamento.
- Prima di collegare l'apparecchio assicurarsi che la tensione indicata su quest'ultimo corrisponda a quella locale.
- Non utilizzare l'apparecchio per scopi non descritti nel presente manuale.

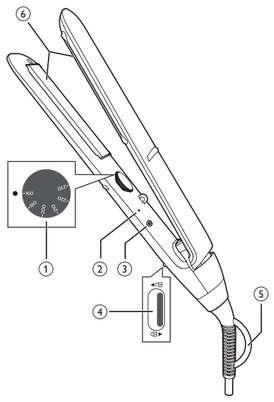

- Non utilizzare l'apparecchio su capelli artificiali.
- Quando l'apparecchio è collegato all'alimentazione, non lasciarlo mai incustodito.
- Non utilizzare mai accessori o parti di altri produttori oppure componenti non consigliati in modo specifico da Philips. In caso di utilizzo di tali accessori o parti, la garanzia si annulla.
- Non attorcigliare il cavo di alimentazione attorno all'apparecchio.
- Lasciare raffreddare l'apparecchio prima di riporlo.
- Prestare la massima attenzione durante l'uso dell'apparecchio poiché potrebbe essere estremamente caldo. Utilizzare esclusivamente l'apposita impugnatura poiché le altre parti sono calde ed evitare il contatto con la pelle.
- Appoggiare sempre l'apparecchio sull'apposito supporto, posizionandolo su una superficie piana, stabile e termoresistente. Le piastre riscaldanti non devono mai toccare la superficie o altro materiale infiammabile.
- Evitare che il cavo di alimentazione entri in contatto con le parti surriscaldate dell'apparecchio.
- Tenere l'apparecchio acceso lontano da oggetti e materiali infiammabili.
- Non coprire mai l'apparecchio (ad esempio con un asciugamano o un indumento) quando è caldo.
- Utilizzare l'apparecchio solo su capelli asciutti.
- Non utilizzare l'apparecchio con le mani bagnate.
- Assicurarsi che le piastre riscaldanti siano pulite e prive di polvere e residui di prodotti modellanti come mousse, spray o gel. Non utilizzare mai l'apparecchio insieme a prodotti modellanti.
- Le piastre riscaldanti sono dotate di rivestimento. Quest'ultimo è soggetto a usura nel corso del tempo. Questo, tuttavia, non compromette le prestazioni dell'apparecchio.
- Per eventuali controlli o riparazioni, rivolgersi sempre a un centro servizi autorizzato da Philips. La riparazione da parte di persone non qualificate potrebbe mettere in serio pericolo l'incolumità dell'utente.

Campi elettromagnetici (EMF)

Questo apparecchio Philips è conforme a tutti gli standard e alle norme relativi all'esposizione ai campi elettromagnetici.

Riciclaggio

– Questo simbolo indica che il prodotto non può essere smaltito con i normali rifiuti domestici (2012/19/UE).
– Ci sono due situazioni in cui potete restituire gratuitamente il prodotto vecchio a un rivenditore:
1 Quando acquistate un prodotto nuovo, potete restituire un prodotto simile al rivenditore.
2 Se non acquistate un prodotto nuovo, potete restituire prodotti con dimensioni inferiori a 25 cm (lunghezza, altezza e larghezza) ai rivenditori con superficie dedicata alla vendita di prodotti elettrici ed elettronici superiore ai 400 m2.

In tutti gli altri casi, attenetevi alle normative di raccolta differenziata dei prodotti elettrici ed elettronici in vigore nel vostro paese: un corretto smaltimento consente di evitare conseguenze negative per l'ambiente e per la salute.

2 Preparazione per l'uso

- Lavare i capelli con shampoo e balsamo e asciugarli.
- Usare un prodotto che protegge dal calore e pettinare i capelli con un pettine a denti grandi.
- Usare la piastra solo sui capelli asciutti.
- Se la piastra viene sottoposta a un uso intensivo, si consiglia di usare prodotti di protezione dal calore prima di lisciare i capelli.
- Assicurarsi di selezionare una temperatura adatta al proprio tipo di capelli. Fare riferimento alla seguente tabella. Quando si utilizza la piastra per la prima volta, selezionare una temperatura più bassa.

Tipo di capelli	Impostazione della temperatura
Spessi	210 °C - 230 °C
Normali	180 °C - 200 °C
Sottili	160 °C

3 Uso della piastra

1 Collegare la presa a una spina di alimentazione.
2 Spostare il dispositivo di blocco (4) per sbloccare l'apparecchio.
3 Tenere premuto il pulsante ⏻ (3) finché l'indicatore di pronto all'uso (2) si accende e inizia a lampeggiare.
4 Ruotare la rotellina del reostato (1) per selezionare un'impostazione adatta al proprio tipo di capelli.
↳ Durante la fase di riscaldamento, l'indicatore continua a lampeggiare finché l'apparecchio non è pronto all'uso.
↳ Dopo circa 30 secondi, l'apparecchio è caldo e pronto all'uso.
5 Pettinare i capelli, quindi prendere una ciocca da lisciare non più grande di 5 cm.

Nota: In caso di capelli più secchi, dividerli in più ciocche.

6 Posizionare la ciocca tra le piastre (6) e unire con forza le impugnature.
7 Far scorrere lentamente la piastra per capelli lungo i capelli con un unico movimento (max. 5 secondi) dalla radice alle punte, senza fermarsi per evitare il surriscaldamento delle piastre.
• Per arricciare solo le punte, ruotare la piastra per capelli di mezzo giro verso l'interno (o verso l'esterno) quando si è in prossimità delle punte stesse finché i capelli scivolano dalla piastra.
8 Per lisciare gli altri capelli, ripetere i passaggi da 5 a 7.

Nota: L'apparecchio dispone della funzione di spegnimento automatico. Dopo 60 minuti, l'apparecchio si spegne automaticamente.

Dopo l'uso:

1 Spegnere l'apparecchio e staccare la spina.
2 Posizionarlo su una superficie termoresistente fino a quando non è completamente freddo.
3 Pulire l'apparecchio e le piastre per lisciare i capelli con un panno umido.
4 Bloccare le piastre (4).
5 Riporlo in un luogo sicuro e asciutto, privo di polvere. È anche possibile appenderlo sull'apposito gancio (5).

4 Garanzia e assistenza

Per ricevere ulteriori informazioni (ad esempio, sulla sostituzione di un accessorio) o per risolvere eventuali problemi, visitare il sito Web Philips all'indirizzo www.philips.com/support oppure contattare il Centro Assistenza Clienti Philips di zona (il numero di telefono è riportato nell'opuscolo della garanzia). Se nel proprio paese non è presente alcun centro di assistenza clienti, rivolgersi al proprio rivenditore Philips.

Nederlands

Gefeliciteerd met uw aankoop en welkom bij Philips! Registreer uw product op www.philips.com/welcome om optimaal gebruik te kunnen maken van de door Philips geboden ondersteuning.

1 Belangrijk

Lees deze gebruiksaanwijzing zorgvuldig door voordat u het apparaat gaat gebruiken. Bewaar de gebruiksaanwijzing om deze indien nodig te kunnen raadplegen.

- WAARSCHUWING: Gebruik dit apparaat niet in de buurt van water.
- Als u het apparaat in de badkamer gebruikt, haal de stekker dan na gebruik altijd uit het stopcontact. De nabijheid van water kan gevaar opleveren, zelfs als het apparaat is uitgeschakeld.
- WAARSCHUWING: Gebruik dit apparaat niet in de buurt van een bad, douche, wastafel of ander waterhoudend object.
- Haal na gebruik altijd de stekker uit het stopcontact.
- Indien het netsnoer beschadigd is, moet het worden vervangen door Philips, een door Philips geautoriseerd servicecentrum of personen met vergelijkbare kwalificaties om gevaar te voorkomen.
- Dit apparaat kan worden gebruikt door kinderen vanaf 8 jaar en door personen met verminderde lichamelijke, zintuiglijke of geestelijke capaciteiten of weinig ervaring en kennis, mits zij toezicht of instructie hebben ontvangen aangaande veilig gebruik van het apparaat, en zij de gevaren van het gebruik begrijpen. Kinderen mogen niet met het apparaat spelen. Reiniging en onderhoud dienen niet zonder toezicht door kinderen te worden uitgevoerd.
- Voor extra veiligheid adviseren we u een aardlekschakelaar te installeren in de elektrische groep die de badkamer van stroom voorziet. Deze aardlekschakelaar dient een waarde te hebben die niet hoger is dan 30 mA. Raadpleeg de installateur.
- Trek na gebruik niet aan het netsnoer. Haal het netsnoer altijd uit het stopcontact door aan de stekker te trekken.
- Verbrandingsgevaar. Houd apparaat buiten het bereik van jonge kinderen, met name tijdens gebruik en tijdens het afkoelen.
- Controleer voordat u het apparaat aansluit of het voltage dat op het apparaat is aangegeven overeenkomt met de plaatselijke netspanning.
- Gebruik het apparaat niet voor andere doeleinden dan beschreven in deze gebruiksaanwijzing.
- Gebruik het apparaat niet op kunsthaar.
- Laat het apparaat nooit zonder toezicht liggen wanneer het is aangesloten op het stopcontact.
- Gebruik nooit accessoires of onderdelen van andere fabrikanten of die niet specifiek zijn aanbevolen door Philips. Als u dergelijke accessoires of onderdelen gebruikt, vervalt de garantie.
- Wikkel het netsnoer niet om het apparaat.
- Wacht met opbergen tot het apparaat is afgekoeld.
- Wees zeer voorzichtig bij gebruik van het apparaat. Het kan bijzonder heet zijn. Houd het handvat alleen vast als andere onderdelen heet zijn en vermijd contact met de huid.
- Plaats het apparaat altijd met de standaard op een hittebestendige, stabiele, vlakke ondergrond. Laat de hete verwarmingsplaten nooit in contact komen met de ondergrond of met ander brandbaar materiaal.
- Voorkom dat het netsnoer in aanraking komt met de hete delen van het apparaat.
- Houd het apparaat uit de buurt van brandbare voorwerpen en materialen als het is ingeschakeld.
- Dek het apparaat nooit af als het heet is (bijv. met een handdoek of kleding).
- Gebruik het apparaat alleen op droog haar.
- Bedien het apparaat niet met natte handen.
- Houd de verwarmingsplaten schoon en vrij van stof en stylingproducten zoals mousse, haarlak en gel. Gebruik het apparaat nooit in combinatie met stylingproducten.
- De verwarmingsplaten hebben een coating. Deze laag kan in de loop der tijd langzaam wegslijten. Dit heeft echter geen invloed op de prestaties van het apparaat.
- Breng het apparaat altijd naar een door Philips geautoriseerd servicecentrum voor onderzoek of reparatie. Reparatie door een onbevoegde persoon kan leiden tot een bijzonder gevaarlijke situatie voor de gebruiker.

Elektromagnetische velden (EMV)

Dit Philips-apparaat voldoet aan alle normen en voorschriften met betrekking tot blootstelling aan elektromagnetische velden.

Recycling

– Dit symbool betekent dat dit product niet bij het gewone huishoudelijke afval mag worden weggegooid (2012/19/EU).
– Volg de geldende regels in uw land voor de gescheiden inzameling van elektrische en elektronische producten. Als u correct verwijdert, voorkomt u negatieve gevolgen voor het milieu en de volksgezondheid.

2 Voorbereidingen voor het gebruik

- Was uw haar met shampoo en conditioner en föhn het tot het droog is.
- Gebruik een hittebestendig product en kam uw haar met een grove kam.
- Gebruik de straightener alleen wanneer uw haar droog is.
- Bij regelmatig gebruik wordt aangeraden hittebestendige producten te gebruiken bij het ontkrullen.
- Zorg dat u een temperatuurstand kiest die bij uw haar past. Raadpleeg de onderstaande tabel. Kies altijd een lagere temperatuurstand wanneer u de straightener voor het eerst gebruikt.

Haartype	Temperatuurstand
Dik	210° - 230°
Normaal	180° - 200°
Fijn	160°

3 Ontkrul uw haar

1 Steek de stekker in een stopcontact.
2 Schuif de ontgrendeling (4) in de juiste positie om het apparaat te ontgrendelen.
3 Houd de knop ⏻ ingedrukt (3) totdat het gebruiksklaar-indicatielampje (2) aangaat en begint te knipperen.
4 Draai aan het reostaatwiel (1) om een temperatuurstand te kiezen die bij uw haar past.
↳ Tijdens het opwarmen van het apparaat blijft het gebruiksklaar-indicatielampje knipperen tot het klaar is voor gebruik.
↳ Na ongeveer 30 seconden is het apparaat klaar voor gebruik.
5 Kam uw haar en pak een lok van maximaal 5 cm breed.

Opmerking: Voor dikker haar wordt aangeraden om meer lokken te maken.

6 Plaats de lok tussen de ontkrulplaten (6) en knijp de handgrepen stevig samen.
7 Trek de straightener in één beweging langzaam langs de lok naar beneden (maximaal 5 seconden) vanaf de wortels naar de punten. Om oververhitting te voorkomen dient u tijdens deze beweging niet te stoppen.
• Draai om slagen te maken de straightener langzaam in een ronddraaiende beweging naar binnen (of naar buiten) wanneer u de haarpunten bereikt, en laat het haar van de platen afglijden.
8 Herhaal stap 5 t/m 7 om de rest van het haar te ontkrullen.

Opmerking: het apparaat is voorzien van een automatische uitschakelfunctie. Na 60 minuten wordt het apparaat automatisch uitgeschakeld.

Na gebruik:

1 Schakel het apparaat uit en haal de stekker uit het stopcontact.
2 Plaats het apparaat op een hittebestendig oppervlak tot het is afgekoeld.
3 Maak het apparaat en de ontkrulplaten schoon met een vochtige doek.
4 Vergrendel de ontkrulplaten (4).
5 Berg het apparaat op een veilige, droge en stofvrije plaats op. U kunt het apparaat ook aan de ophanglus (5) hangen.

4 Garantie en service

Als u informatie nodig hebt (bijv. over het vervangen van een opzetstuk) of als u een probleem hebt, bezoek dan de Philips-website (www.philips.com/support) of neem contact op met het Philips Customer Care Centre in uw land (u vindt het telefoonnummer in het 'worldwide guarantee'-vouwblad). Als er geen Consumer Care Centre in uw land is, ga dan naar uw Philips-dealer.

Norsk

Gratulerer med kjøpet, og velkommen til Philips! Hvis du vil dra full nytte av støtten som Philips tilbyr, kan du registrere produktet ditt på www.philips.com/welcome.

1 Viktig

Les denne brukerveiledningen nøye før du bruker apparatet, og ta vare på den for senere referanse.

- ADVARSEL: Ikke bruk dette apparatet nær vann.
- Når du bruker apparatet på badet, må du koble det fra etter bruk. Nærheten til vann utgjør en risiko, selv når apparatet er slått av.
- ADVARSEL: Ikke bruk apparatet nær badekar, dusjer, håndvasker eller andre elementer som inneholder vann.
- Koble alltid fra apparatet etter bruk.
- Hvis nettledningen er ødelagt, må den byttes ut av Philips, et servicesenter som er godkjent av Philips, eller kvalifisert personell for å unngå farlige situasjoner.
- Dette apparatet kan brukes av barn over 8 år og av personer med nedsatt sanseevne eller fysisk eller psykisk funksjonsevne, eller personer med manglende erfaring eller kunnskap, dersom de får instruksjoner om sikker bruk av apparatet eller tilsyn som sikrer sikker bruk, og hvis de er klar over risikoen. Barn skal ikke leke med apparatet. Barn skal ikke utføre rengjøring eller vedlikehold uten tilsyn.
- Hvis du vil ha ekstra beskyttelse, råder vi deg til å installere en lekkasjestrømsenhet (RCD) i den elektriske kretsen som forsyner badet. Denne enheten må ha et spenningsnivå for reststrøm som ikke er høyere enn 30 mA. Be installatøren om råd.
- Ikke trekk i nettledningen etter bruk. Hold alltid i støpselet når du trekker ut ledningen til apparatet.
- Fare for brannskader. Hold apparatet utilgjengelig fra små barn, spesielt under bruk og avkjøling.
- Før du kobler til apparatet, må du kontrollere at spenningen som er angitt på apparatet, stemmer med den lokale nettspenningen.
- Ikke bruk apparatet til noe annet formål enn det som beskrives i denne veiledningen.
- Ikke bruk apparatet på kunstig hår.
- Når apparatet er koblet til strømmen, må du aldri la det stå uten tilsyn.
- Ikke bruk tilbehør eller deler fra andre produsenter eller som Philips ikke spesifikt anbefaler. Hvis du bruker slikt tilbehør eller slike deler, blir garantien ugyldig.
- Ikke surr ledningen rundt apparatet.
- Vent til apparatet er avkjølt før du legger det vekk.
- Vær forsiktig når du bruker apparatet siden det kan være svært varmt. Bare hold i håndtaket ettersom andre deler er varme og ikke må tas på.
- Sett alltid apparatet i stativet på en varmebestandig, stabil og jevn overflate. De varme varmeplatene må aldri komme borti overflaten eller annet brennbart materiale.
- Unngå kontakt mellom nettledningen og de varme delene av apparatet.
- Hold apparatet unna brennbare gjenstander og brennbart materiale når det er slått på.
- Ikke dekk apparatet til med noe (for eksempel et håndkle eller klesplagg) når det er varmt.
- Apparatet skal bare brukes på tørt hår.
- Ikke bruk apparatet med våte hender.
- Hold alltid varmeplatene rene og fri for støv og stylingprodukter som skum, spray og gelé. Bruk aldri apparatet i kombinasjon med friseringsprodukter.
- Varmeplatene har et belegg. Dette belegget kan kanskje slites sakte vekk over tid. Dette påvirker ikke ytelsen til apparatet.
- Ta alltid med apparatet til et servicesenter som er autorisert av Philips, for undersøkelse eller reparasjon. Reparasjoner som er utført av ukvalifiserte personer, kan skape svært farlige situasjoner for brukeren.

Elektromagnetiske felt (EMF)

Dette Philipsapparatet overholder alle aktuelle standarder og forskrifter for eksponering for elektromagnetiske felt.

Resirkulering

– Dette symbolet betyr at produktet ikke må avhendes som vanlig restavfall (2012/19/EU).
– Følg nasjonale regler for egen innsamling av elektriske og elektroniske produkter. Hvis du kaster produktet på riktig måte, bidrar du til å forhindre negative konsekvenser for helse og miljø.

2 Forberedelser før bruk

- Vask håret med sjampo og balsam, og føn det tørt.
- Bruk et varmebeskyttende produkt, og gre håret med en grovtannet kam.
- Bruk rettetangen bare når håret er tørt.
- Hvis du bruker den ofte, anbefales det at du bruker varmebeskyttende produkter under rettingen.
- Kontroller at du velger en temperaturinnstilling som passer til håret ditt. Se i tabellen nedenfor. Velg alltid en lavere temperaturinnstilling når du bruker rettetangen for første gang.

Hårtype	Temperaturinnstilling
Tykt	210° til 230°
Normalt	180° til 200°
Tynt	160°

3 Rette ut håret

1 Koble støpselet til en stikkontakt.
2 Skyv lukkelåsen (4) for å låse opp apparatet.
3 Trykk på og hold nede knappen ⏻ (3) til klar til bruk-indikatoren (2) lyser og begynner å blinke.
4 Vri på reostathjulet (1) for å velge en passende temperaturinnstilling for håret ditt.
↳ Når apparatet varmes opp, vil klar til bruk-indikatoren fortsette å blinke til apparatet er klart til bruk.
↳ Etter 30 sekunder er apparatet varmet opp og klart til bruk.
5 Kam håret, og ta en del som skal rettes, som ikke er bredere enn 5 cm.

Merk: For tykkere hår foreslås det å dele inn i flere deler.

6 Plasser den mellom retteplatene (6), og trykk håndtakene godt sammen.
7 Dra rettetangen nedover håret i én bevegelse (maks. 5 sekunder) fra rot til tupp, uten å stoppe for å unngå overoppheting.
• Hvis du vil lage vipper, vrir du rettetangen i en halvsirkel innover (eller utover) når du har kommet til hårtuppene, og lar håret gli av platene.
8 Når du skal rette resten av håret, gjentar du trinn 5 til 7.

Merk: Apparatet er utstyrt med en funksjon for automatisk avslåing. Etter 60 minutter slår apparatet seg automatisk av.

Etter bruk:

1 Slå apparatet av, og trekk ut støpselet fra stikkontakten.
2 Plasser det på et varmebestandig underlag til det er avkjølt.
3 Rengjør apparatet og retteplatene med en fuktig klut.
4 Lås retteplatene (4).
5 Oppbevar det på et trygt og tørt sted, uten støv. Du kan også henge det i hengeløkken (5).

4 Garanti og service

Hvis du trenger informasjon, f.eks. om utskifting av tilbehør eller hvis det har oppstått problemer, kan du besøke webområdet til Philips på www.philips.com/support eller ta kontakt med Philips' kundestøtte der du bor (du finner telefonnummeret i garantiheftet). Hvis det ikke er noen forbrukerstøtte der du bor, kan du gå til den lokale Philips-forhandleren.

Português

Parabéns pela compra do seu produto e bem-vindo à Philips! Para tirar o máximo partido da assistência oferecida pela Philips, registe o seu produto em: www.philips.com/welcome.

1 Importante

Leia cuidadosamente este manual do utilizador antes de utilizar o aparelho e guarde-o para consultas futuras.

- AVISO: Não utilize este aparelho perto de água.
- Quando o aparelho for utilizado numa casa-de-banho, desligue-o da corrente após a utilização, uma vez que a presença de água apresenta riscos, mesmo com o aparelho desligado.
- AVISO: Não utilize este aparelho perto de banheiras, chuveiros, lavatórios ou outros recipientes que contenham água.
- Desligue sempre da corrente após cada utilização.
- Se o cabo de alimentação estiver danificado, tem de ser substituído pela Philips, por um centro de assistência autorizado da Philips ou por uma pessoa com qualificação semelhante para evitar perigos.
- Este aparelho pode ser utilizado por crianças com idade igual ou superior a 8 anos e por pessoas com capacidades físicas, sensoriais ou mentais reduzidas, ou com falta de experiência e conhecimento, caso sejam supervisionadas ou lhes tenham sido dadas instruções relativas à utilização segura do aparelho e se tiverem sido alertadas para os perigos envolvidos. As crianças não podem brincar com o aparelho. A limpeza e a manutenção pelo utilizador não podem ser efetuadas por crianças sem supervisão.
- Para maior segurança, aconselhamos a instalação de um dispositivo de corrente residual (disjuntor) no circuito elétrico que abastece a casa de banho. Este disjuntor deve ter uma corrente residual nominal não superior a 30 mA. Aconselhe-se com o seu eletricista.
- Não puxe o cabo de alimentação após a utilização. Desligue o aparelho segurando sempre na ficha.
- Risco de queimaduras. Mantenha o aparelho fora do alcance das crianças pequenas, particularmente durante a utilização e o arrefecimento.
- Antes de ligar o aparelho, certifique-se de que a tensão indicada no mesmo corresponde à tensão do local onde está a utilizá-lo.
- Não utilize o aparelho para outro fim que não o descrito neste manual.
- Não utilize o aparelho em cabelo artificial.
- Nunca deixe o aparelho sem vigilância quando estiver ligado à corrente.
- Nunca utilize quaisquer acessórios ou peças de outros fabricantes ou que a Philips não tenha especificamente recomendado. Se utilizar tais acessórios ou peças, a garantia perderá a validade.
- Não enrole o cabo de alimentação à volta do aparelho.
- Aguarde que o aparelho arrefeça antes de o guardar.
- Tenha muito cuidado ao utilizar o aparelho, pois este pode estar extremamente quente. Segure apenas pela pega, visto que as outras peças estão quentes, e evite o contacto com a pele.
- Coloque sempre o aparelho com o suporte numa superfície plana, estável e resistente ao calor. As placas de aquecimento quentes nunca devem tocar na superfície nem noutros materiais inflamáveis.
- Evite que o cabo de alimentação entre em contacto com as partes quentes do aparelho.
- Mantenha o aparelho afastado de objectos e materiais inflamáveis quando estiver ligado.
- Nunca cubra o aparelho (p. ex., com toalhas ou roupa) quando estiver quente.
- Utilize apenas o aparelho sobre cabelos secos.
- Não utilize o aparelho com as mãos molhadas.
- Mantenha as placas de aquecimento limpas e sem pó e produtos de modelação para o cabelo como espuma, laca e gel. Nunca utilize o aparelho em combinação com produtos de modelação do cabelo.
- As placas de aquecimento têm um revestimento. Este revestimento poderá desgastar-se com o passar do tempo. No entanto, isto não afecta o desempenho do aparelho.
- Leve sempre o aparelho a um centro de assistência autorizado da Philips para verificação ou reparação. Reparações efectuadas por pessoas não qualificadas poderiam provocar uma situação extremamente perigosa para o utilizador.

Campos eletromagnéticos (CEM)

Este aparelho Philips cumpre todas as normas e regulamentos aplicáveis relativos à exposição a campos eletromagnéticos.

Reciclagem

— Este símbolo significa que este produto não deve ser eliminado juntamente com os resíduos domésticos comuns (2012/19/UE).
— Siga as normas do seu país para a recolha selectiva de produtos eléctricos e electrónicos. A eliminação correta ajuda a evitar consequências prejudiciais para o meio ambiente e para a saúde pública.

2 Preparação para utilização

- Lave o cabelo com champô e amaciador e seque-o com o secador.
- Utilize um produto de protecção térmica e penteie o cabelo com um pente de dentes largos.
- Utilize o alisador apenas com o cabelo seco.
- Recomendamos que utilizadores frequentes utilizem produtos de protecção térmica para o alisamento.
- Certifique-se de que seleccionou uma temperatura adequada para o seu cabelo. Consulte a tabela abaixo. Seleccione sempre uma regulação mais baixa quando utilizar o alisador pela primeira vez.

Tipo de cabelo	Regulação da temperatura
Grosso	210° – 230°
Normal	180° – 200°
Fino	160°

3 Alisar o cabelo

1 Ligue a ficha a uma tomada de corrente elétrica.
2 Desloque o bloqueio (4) para desbloquear o aparelho.
3 Mantenha premido o botão ⏻ (3) até que o indicador de pronto a utilizar (2) se acenda e fique intermitente.
4 Rode a roda do reóstato (1) para selecionar uma regulação da temperatura adequada para o seu cabelo.
↳ Quando o aparelho está a aquecer, o indicador de pronto a utilizar continua intermitente até que o aparelho esteja pronto a utilizar.
↳ Depois de cerca de 30 segundos, o aparelho está quente e pronto a utilizar.
5 Penteie o seu cabelo e faça uma madeixa inferior a 5 cm de largura para alisar.

Nota: para cabelo mais grosso, recomendamos a separação de mais madeixas.

6 Coloque-a entre as placas de alisamento (6) e aperte as pegas.
7 Deslize o alisador lentamente a todo o comprimento do cabelo num só movimento (no máx. 5 segundos) da raiz até às pontas, sem parar para evitar o sobreaquecimento.
• Para criar ondulações nas pontas, rode o alisador meia volta para dentro (ou para fora) quando este chegar às pontas do cabelo e deixe o cabelo deslizar para fora das placas.
8 Para alisar o resto do cabelo, repita os passos 5 a 7.

Nota: o aparelho está equipado com uma função de desativação automática. Depois de 60 minutos, o aparelho desliga-se automaticamente.

Após a utilização:

1 Desligue o aparelho e retire a ficha da corrente.
2 Coloque-o numa superfície resistente ao calor até que arrefeça.
3 Limpe o aparelho e as placas alisadoras com um pano húmido.
4 Bloqueie as placas alisadoras (4).
5 Guarde-o num local seguro e seco, sem pó. Também o pode pendurar pela argola de suspensão (5).

4 Garantia e assistência

Caso necessite de informações, p. ex. sobre a substituição de um acessório, ou tenha algum problema, visite o Web site da Philips em www.philips.com/support ou contacte o Centro de Apoio ao Cliente da Philips do seu país (o número de telefone encontra-se no folheto de garantia mundial). Se não existir um Centro de Assistência ao Cliente no seu país, dirija-se ao representante local da Philips.

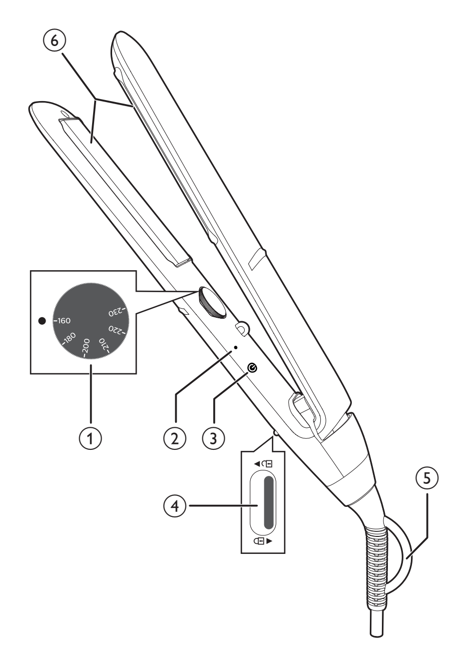

Svenska

Vi tycker att det är roligt att du har köpt en Philips-produkt! Genom att registrera din produkt på www.philips.com/welcome kan du dra nytta av Philips support.

1 Viktigt!

Läs användarhandboken noggrant innan du använder produkten och spara den för framtida bruk.

- VARNING: Använd inte produkten i närheten av vatten.
- Om du använder produkten i ett badrum måste du dra ut kontakten efter användning. Närhet till vatten utgör en fara, även när produkten är avstängd.
- VARNING: Använd inte produkten i närheten av badkar, duschar, behållare eller kärl som innehåller vatten.

- Dra alltid ut nätsladden efter användning.
- Om nätsladden är skadad måste den alltid bytas ut av Philips, ett av Philips auktoriserade serviceombud eller liknande behöriga personer för att undvika olyckor.
- Den här produkten kan användas av barn från 8 års ålder, personer med olika funktionshinder samt av personer som inte har kunskap om produkten såvida det sker under tillsyn eller om de har informerats om hur produkten används på ett säkert sätt och de eventuella medförda riskerna. Barn ska inte leka med produkten. Barn får inte rengöra eller underhålla produkten utan överinseende av en vuxen.
- Av säkerhetsskäl rekommenderar vi även att du installerar en jordfelsbrytare för den krets som strömförsörjer badrummet. Jordfelsbrytaren måste ha en brytströmstyrka som inte överstiger 30 mA. Kontakta en behörig elektriker för mer information.
- Dra inte i nätsladden efter användning. Koppla alltid från produkten genom att hålla i kontakten.
- Risk för brännskador. Förvara apparaten utom räckhåll från små barn, särskilt vid användning och avkylning.
- Innan du ansluter produkten kontrollerar du att spänningen som anges på produkten motsvarar den lokala nätspänningen.
- Använd inte produkten för något annat ändamål än vad som beskrivs i den här användarhandboken.
- Använd inte produkten på konstgjort hår.
- Lämna aldrig produkten obevakad när den är ansluten till elnätet.
- Använd aldrig tillbehör eller delar från andra tillverkare, eller delar som inte uttryckligen har rekommenderats av Philips. Om du använder sådana tillbehör eller delar gäller inte garantin.
- Linda inte nätsladden runt apparaten.
- Vänta tills produkten har svalnat innan du lägger undan den.
- Var försiktig när du använder produkten, eftersom den kan vara mycket varm. Håll endast i handtaget eftersom andra delar är varma, och undvik kontakt med huden.
- Ställ alltid produkten i stativet på en värmetålig, stabil och plan yta. De heta värmeplattorna ska aldrig beröra ytan eller annat brännbart material.
- Undvik att nätsladden kommer i kontakt med produktens varma delar.
- Håll produkten borta från brandfarliga föremål och material när den är påslagen.
- Täck aldrig över produkten med något (t.ex. en handduk) när den är varm.
- Produkten får endast användas på torrt hår.
- Använd inte produkten med våta händer.
- Håll värmeplattorna rena och fria från damm och stylingprodukter som hårskum, hårspray och hårgelé. Använd aldrig produkten tillsammans med stylingprodukter.
- Värmeplattorna har beläggning. Beläggningen kan nötas bort efter längre tids användning. Det påverkar dock inte produktens prestanda.
- Lämna alltid in produkten till ett serviceombud auktoriserat av Philips för undersökning och reparation. Reparation som görs av en okvalificerad person kan innebära en ytterst riskfylld situation för användaren.

Elektromagnetiska fält (EMF)

Den här Philips-produkten uppfyller alla tillämpliga standarder och regler gällande exponering av elektromagnetiska fält.

Återvinning

- Den här symbolen betyder att produkten inte ska slängas bland hushållssoporna (2012/19/EU).
- Följ de regler som gäller i ditt land för återvinning av elektriska och elektroniska produkter. Genom att kassera gamla produkter på rätt sätt kan du bidra till att förhindra negativ påverkan på miljö och hälsa.

2 Före användning

- Tvätta håret med schampo och balsam och blås det torrt.
- Använd en värmeskyddsprodukt och kamma håret med en bredtandad kam.
- Använd plattången endast på torrt hår.
- Om du använder plattången ofta rekommenderar vi att du använder värmeskyddsprodukter när du plattar håret.
- Se till att du väljer en temperaturinställning som är lämplig för ditt hår. Se tabellen nedan. Välj alltid en lägre temperaturinställning när du använder plattången för första gången.

Hårtyp	Temperaturinställning
Tjockt	210°–230°
Normalt	180°–200°
Fint	160°

3 Platta håret

1 Sätt i kontakten i ett eluttag.
2 Skjut öppningsspärren (4) så att apparaten låses upp.
3 Tryck på och håll ner ⏻-knappen (3) tills klar att använda-indikatorn (2) tänds och börjar blinka.
4 Vrid på reostathjulet (1) och välj lämplig temperaturinställning för ditt hår.
↳ Medan plattången värms upp blinkar klar att använda-indikatorn tills den är klar för användning.
↳ Efter ungefär 30 sekunder är plattången uppvärmd och klar för användning.
5 Kamma håret och ta en slinga som inte är bredare än 5 cm.

Obs! Vi rekommenderar att tjockare hår delas in i fler sektioner.

6 Placera slingan mellan plattorna (6) och tryck ihop handtagen ordentligt.
7 Dra plattången långsamt nedåt längs håret i en enda rörelse (max. 5 sekunder) från hårbotten mot hårtopparna utan att göra uppehåll, så håret inte överhettas.
• När du vill skapa en flikig frisyr vrider du plattången i en halvcirkel inåt (eller utåt) när du kommer till hårtopparna och låter håret glida av plattorna.
8 Upprepa steg 5 till 7 och platta ut resten av håret.

Obs! Produkten är utrustad med en automatisk avstängningsfunktion. Efter 60 minuter stängs produkten av automatiskt.

Efter användning:
1 Stäng av produkten och dra ur nätsladden.
2 Placera den på en värmetålig yta tills den svalnar.
3 Rengör apparaten och plattorna med en fuktig trasa.
4 Lås plattångsplattorna (4).
5 Förvara den på en säker, torr och dammfri plats. Du kan också hänga upp den i upphängningsöglan (5).

4 Garanti och service

Om du behöver information, t.ex. om utbyte av ett tillbehör, eller har problem kan du besöka Philips webbplats på www.philips.com/support eller kontakta Philips kundtjänst i ditt land (telefonnumret finns i garantibroschyren). Om det inte finns någon kundtjänst i ditt land kan du vända dig till din lokala Philips-återförsäljare.

Türkçe

Bu ürünü satın aldığınız için teşekkür ederiz; Philips'e hoş geldiniz! Philips'in sunduğu destekten tam olarak yararlanmak için ürününüzü www.philips.com/welcome adresinde kaydettirin.

1 Önemli

Cihazı kullanmadan önce bu kullanım kılavuzunu dikkatle okuyun ve daha sonra yeniden başvurmak için saklayın.

- UYARI: Bu cihazı su yakınında kullanmayın.
- Yakında su bulunması, cihaz kapalı bile olsa tehlike oluşturacağından, cihazı banyoda kullandıktan sonra fişini prizden çekin.
- UYARI: Bu cihazı banyo küveti, duş, lavabo veya suyla dolu başka eşyaların yakınında çalıştırmayın.

- Her kullanımdan sonra cihazın fişini mutlaka çekin.
- Elektrik kablosu hasarlıysa bir tehlike oluşturmasını önlemek için mutlaka Philips, Philips'in yetki verdiği bir servis merkezi veya benzer şekilde yetkilendirilmiş kişiler tarafından değiştirilmesini sağlayın.
- Bu cihazın 8 yaşın üzerindeki çocuklar ve fiziksel, duyumsal ya da zihinsel becerileri gelişmemiş veya bilgi ve tecrübe açısından eksik kişiler tarafından kullanımı sadece bu kişilerin denetiminden sorumlu kişilerin bulunması veya güvenli kullanım talimatlarının bu kişilere sağlanması ve olası tehlikelerin anlatılması durumunda mümkündür. Çocuklar cihazla oynamamalıdır. Temizleme ve kullanıcı bakımı, denetim altında olmayan çocuklar tarafından yapılmamalıdır.
- Ek koruma için banyonun elektrik devresine bir rezidüel akım koruma cihazı (RCD) takmanızı tavsiye ederiz. Bu rezidüel akım koruma cihazının rezidüel çalışma akımı değeri 30mA'dan yüksek olmamalıdır. Kurulumu yapan kişiye danışın.
- Kullandıktan sonra güç kablosunu çekmeyin. Cihazı prizden çekerken mutlaka fişten tutarak çekin.
- Yanma tehlikesi. Özellikle kullanım ve soğuma esnasında olmak üzere cihazı çocuklardan uzak tutun.
- Cihazı bağlamadan önce, cihaz üzerinde belirtilen gerilim değerinin yerel şebeke gerilimiyle aynı olduğundan emin olun.
- Cihazı bu kılavuzda açıklanan dışında bir amaç için kullanmayın.
- Cihazı peruk üzerinde kullanmayın.
- Güce bağlıyken cihazı hiçbir zaman gözetimsiz bırakmayın.
- Başka üreticilere ait olan veya Philips tarafından özellikle tavsiye edilmeyen aksesuarlar ve parçaları kesinlikle kullanmayın. Bu tür aksesuarlar veya parçalar kullanırsanız garantiniz geçerliliğini yitirir.
- Elektrik kablosunu cihazın etrafına sarmayın.
- Cihazı kaldırmadan önce soğumasını bekleyin.
- Cihaz aşırı derecede sıcak olduğundan, kullanırken çok dikkatli olun. Diğer parçalar sıcak olduğundan sadece sapından tutun ve ciltle temasını engelleyin.
- Cihazı mutlaka ısıya dayanıklı, düz bir yüzey üzerinde standına yerleştirin. Sıcak ısıtma plakaları kesinlikle yüzeyle veya diğer alev alabilir malzemelerle temas etmemelidir.
- Elektrik kablosunun cihazın ısınan bölümlerine temas etmesini önleyin.
- Cihazı çalışırken yanıcı maddelerden uzak tutun.
- Cihaz sıcakken üzerini havlu veya bez gibi kumaşlarla örtmeyin.
- Cihazı sadece kuru saçta kullanın.
- Cihazı ıslak elle çalıştırmayın.
- Isıtma plakalarını temiz tutun ve içine tozun ve krem, sprey, jöle gibi saç şekillendirme ürünlerinin girmesini önleyin. Cihazı kesinlikle şekillendirme ürünleriyle birlikte kullanmayın.
- Isıtma plakaları kaplamalıdır. Bu kaplama zaman içinde yavaşça yıpranabilir. Ancak bu durum cihazın performansını etkilemez.
- Cihazı kontrol veya onarım için mutlaka yetkili bir Philips servis merkezine gönderin. Onarımın yetkili olmayan kişilerce yapılması kullanıcı için çok tehlikeli durumlara yol açabilir.

Elektromanyetik alanlar (EMF)

Bu Philips cihazı, elektromanyetik alanlara maruz kalmaya ilişkin geçerli tüm standartlara ve düzenlemelere uygundur.

Geri dönüşüm

- Bu simge, ürünün normal evsel atıklarla birlikte atılmaması gerektiği anlamına gelir (2012/19/EU).
- Elektrikli ve elektronik ürünlerin ayrı olarak toplanması ile ilgili ülkenizin kurallarına uyun. Eski ürünlerin doğru şekilde atılması, çevre ve insan sağlığı üzerindeki olumsuz etkileri önlemeye yardımcı olur.

2 Kullanım hazırlığı

- Saçlarınızı şampuan ve saç kremiyle yıkayın, ardından saç kurutma makinesiyle kurutun.
- Isıya karşı koruma sağlayan bir ürün kullanın ve saçınızı geniş dişli bir tarakla tarayın.
- Düzleştiriciyi yalnızca saçınız kuruyken kullanın.
- Düzleştiriciyi sık kullananların, işlem sırasında ısıya karşı koruma sağlayan ürünleri kullanması tavsiye edilir.
- Saçınız için uygun bir sıcaklık ayarı seçtiğinizden emin olun. Lütfen aşağıdaki tabloya başvurun. Saç düzleştiricisini ilk kez kullanırken, mutlaka daha düşük bir sıcaklık ayarı seçin.

Saç Tipi	Sıcaklık Ayarı
Kalın	210° - 230°
Normal	180° - 200°
İnce	160°

3 Saçınızı düzleştirme

1 Fişi elektrik prizine takın.
2 Cihazın kilidini açmak için kapatma kilidini (4) kaydırın.
3 Kullanıma hazır göstergesi (2) yanmaya ve yanıp sönmeye başlayıncaya kadar ⏻ düğmesini (3) basılı tutun.
4 Saçınıza uygun bir sıcaklık ayarı seçmek için reosta düğmesini (1) çevirin.
↳ Cihaz ısınırken kullanıma hazır göstergesi, cihaz kullanıma hazır oluncaya kadar yanıp söner.
↳ Yaklaşık 30 saniye sonra cihaz ısınmış ve kullanıma hazır hale gelmiş olur.
5 Saçınızı tarayın ve düzleştirme için 5 cm'den geniş olmayan bir tutam alın.

Not: Kalın saçların daha fazla tutama ayrılması önerilir.

6 Tutamı düzleştirme plakalarının (6) arasına yerleştirin ve kolları sıkıca birbirine bastırın.
7 Saçın aşırı ısınmasını önlemek için düzleştiriciyi, yavaşça ve tek bir hareketle (maks. 5 saniye) saç diplerinden uçlarına doğru kaydırın.
• Kıvrımlar oluşturmak için cihaz saç uçlarına yaklaştıkça düzleştiriciyi yavaşça yarım tur içeri (veya dışarı) çevirin ve saçınızı plakaların arasında kaydırın.
8 Saçınızın kalanını düzleştirmek için, 5 - 7 arası adımları tekrarlayın.

Not: Cihazda otomatik kapanma işlevi bulunur. 60 dakika sonra, cihaz otomatik olarak kapanır.

Kullanımdan sonra:
1 Cihazı kapatıp fişi prizden çekin.
2 Soğuyana kadar ısıya dayanıklı bir yüzeye yerleştirin.
3 Cihazı ve düzleştirme plakalarını nemli bir bezle temizleyin.
4 Düzleştirme plakalarını (4) kilitleyin.
5 Güvenli, kuru ve tozsuz bir yerde saklayın. Ayrıca asma kancasından (5) asarak da saklayabilirsiniz.

4 Garanti ve servis

Örneğin, bir aparatın değiştirilmesiyle ilgili bilgiye ihtiyacınız varsa veya bir sorunla karşılaşırsanız lütfen www.philips.com/support adresindeki Philips web sitesini ziyaret edin veya ülkenizdeki Philips Müşteri Merkeziyle iletişim kurun (telefon numarasını dünya çapında garanti kitapçığında bulabilirsiniz). Ülkenizde Müşteri Destek Merkezi yoksa yerel Philips satıcınıza gidin.

Bahasa Melayu

Tahniah atas pembelian anda dan selamat menggunakan Philips! Untuk mendapatkan manfaat sepenuhnya daripada sokongan yang ditawarkan oleh Philips, daftar produk anda di www.philips.com/welcome.

1 Penting

Baca dan teliti manual pengguna ini sebelum anda menggunakan perkakas dan simpan untuk rujukan masa depan.

- AMARAN: Jangan gunakan perkakas ini berdekatan air.
- Apabila anda menggunakan perkakas ini dalam bilik mandi, cabut palam setelah digunakan kerana kehampirannya dengan air juga adalah risiko, walaupun setelah perkakas dimatikan.
- AMARAN: Jangan gunakan perkakas ini berhampiran tab mandi, pancuran air, sinki atau bekas lain yang mengandungi air.

- Cabut palam perkakas selepas setiap penggunaan.
- Jika kord utama rosak, kord mestilah digantikan oleh Philips, pusat servis yang disahkan oleh Philips atau orang seumpamanya yang layak untuk mengelakkan bahaya.
- Perkakas ini boleh digunakan oleh kanak-kanak berumur 8 tahun ke atas dan orang yang kurang keupayaan fizikal, deria atau mental atau kekurangan pengalaman dan pengetahuan jika mereka diberikan pengawasan dan arahan berkaitan penggunaan perkakas secara selamat dan memahami bahaya yang mungkin berlaku. Kanak-kanak tidak seharusnya bermain dengan perkakas ini. Pembersihan dan penyelenggaraan tidak boleh dilakukan oleh kanak-kanak tanpa pengawasan.
- Untuk perlindungan tambahan, kami mengesyorkan agar anda memasang peranti arus baki (RCD) dalam litar elektrik yang membekali bilik air tersebut. Arus operasi baki berkadar RCD ini tidak boleh melebihi 30mA. Minta nasihat daripada pemasang anda.
- Jangan tarik kord kuasa selepas menggunakannya. Pegang palam setiap kali anda mencabut palam perkakas.
- Mungkin terbakar. Jauhkan perkakas dari jangkauan kanak-kanak, terutamanya semasa penggunaan dan semasa membiarkan perkakas menjadi sejuk.
- Sebelum anda menyambungkan perkakas ini, pastikan voltan yang dinyatakan pada perkakas selaras dengan voltan kuasa tempatan anda.
- Jangan gunakan perkakas untuk sebarang tujuan lain selain yang diterangkan dalam manual ini.
- Jangan gunakan perkakas pada rambut palsu.
- Apabila perkakas telah disambungkan kepada kuasa, jangan sekali-kali dibiarkan tanpa diawasi.
- Jangan sekali-kali gunakan aksesori atau barang-barang ganti daripada pengilang lain atau pengilang yang tidak disyorkan oleh Philips. Jika anda menggunakan aksesori atau barang-barang ganti sedemikian, jaminan anda menjadi tidak sah.
- Jangan lilit kord sesalur mengelilingi perkakas.
- Tunggu sehingga perkakas menjadi sejuk sebelum menyimpannya.
- Beri perhatian penuh semasa menggunakan perkakas kerana ia boleh menjadi sangat panas. Pegang pemegang sahaja kerana bahagian lain panas dan elakkan dari bersentuhan dengan kulit anda.
- Sentiasa letakkan perkakas dengan diriannya di atas permukaan rata yang tahan panas dan stabil . Plat pemanas yang panas ini hendaklah tidak sekali-kali menyentuh permukaan atau bahan mudah terbakar yang lain.
- Pastikan kord utama tidak tersentuh bahagian perkakas yang panas.
- Jauhkan perkakas daripada objek dan bahan yang mudah terbakar apabila ia dihidupkan.
- Jangan sekali-kali tutup perkakas dengan apa-apa (contohnya tuala atau kain) apabila ia panas.
- Gunakan perkakas hanya pada rambut yang kering.
- Jangan kendalikan perkakas dengan tangan yang basah.
- Pastikan plat pemanas sentiasa bersih dan bebas daripada habuk dan produk pendandan seperti mus, semburan dan gel. Jangan gunakan perkakas ini bersama-sama dengan produk pendandan.
- Plat pemanas mempunyai salutan. Salutan ini mungkin akan haus perlahan-lahan dari masa ke masa. Bagaimanapun, ini tidak menjejaskan prestasi perkakas.
- Kembalikan perkakas ke pusat servis yang dibenarkan oleh Philips setiap kali anda hendak mendapatkan pemeriksaan atau pembaikan. Pembaikan oleh orang yang tidak berkelayakan boleh menyebabkan situasi yang amat berbahaya kepada pengguna.

Medan elektromagnet (EMF)

Perkakas Philips mematuhi semua piawaian dan peraturan berkaitan dengan pendedahan kepada medan elektromagnet.

Kitar semula

-Simbol ini bermaksud produk ini tidak harus dibuang dengan sampah rumah biasa (2012/19/EU).
-Ikut peraturan negara anda untuk pengumpulan berasingan bagi produk elektrik dan elektronik. Cara membuang yang betul akan membantu mencegah akibat negatif terhadap alam sekitar dan kesihatan manusia.

2 Persediaan penggunaan

- Cuci rambut dengan syampu dan perapi, kemudian tiup kering.
- Gunakan produk pelindung haba dan sikat rambut anda dengan sikat bergigi besar.
- Gunakan pelurus hanya apabila rambut kering.
- Pengguna kerap adalah dicadangkan menggunakan produk pelindungan haba apabila meluruskan rambut.
- Pastikan anda memilih tetapan suhu yang sesuai bagi rambut anda. Sila rujuk jadual di bawah. Sentiasa pilih tetapan rendah apabila anda menggunakan pelurus buat pertama kali.

Jenis Rambut	Tetapan Suhu
Tebal	210° - 230°
Biasa	180° - 200°
Halus	160°

3 Luruskan rambut anda

1 Sambungkan palam pada soket bekalan kuasa.
2 Luncurkan kunci penutup (4) untuk membuka kunci perkakas.
3 Tekan dan tahan ⏻ (3) sehingga penanda sedia untuk digunakan (2) menyala dan mula berkelip.
4 Putar roda reostat (1) untuk memilih tetapan suhu yang sesuai bagi rambut anda.
↳ Apabila perkakas sedang dipanaskan, penanda sedia untuk digunakan akan terus berkelip sehingga perkakas sedia untuk digunakan.
↳ Selepas kira-kira 30 saat, perkakas akan menjadi panas dan sedia untuk digunakan.
5 Sikat rambut anda dan ambil bahagian yang lebarnya tidak lebih daripada 5cm untuk diluruskan.

Nota: Untuk rambut yang tebal, anda disyorkan untuk membahagikan lebih banyak bahagian.

6 Letakkan rambut di antara plat pelurus (6) dan rapatkan kedua-dua pemegang dengan kukuh.
7 Luncurkan pelurus sepanjang helaian rambut dalam satu gerakan perlahan (maksimum 5 saat) dari akar ke hujung, tanpa berhenti untuk mengelakkan pemanasan melampau.
• Untuk membuat selakan, putar pelurus setengah bulatan ke dalam (atau ke luar) apabila sampai ke hujung rambut dan biar rambut meluncur.
8 Untuk meluruskan baki rambut anda, ulangi langkah 5 hingga 7.

Nota: Perkakas dilengkapi dengan fungsi pematian automatik. Selepas 60 minit, perkakas akan mati secara automatik.

Selepas digunakan:
1 Matikan perkakas dan cabut palam.
2 Letakkannya di atas permukaan yang tahan panas sehingga ia menyejuk.
3 Bersihkan perkakas dan plat pelurus dengan kain lembap.
4 Kunci plat pelurus (4).
5 Simpan di tempat yang selamat dan kering, bebas daripada habuk. Anda juga boleh menggantungnya dengan gegelung penggantung (5).

4 Jaminan dan servis

Sekiranya anda memerlukan maklumat tentang penggantian alat tambahan atau jika anda mempunyai masalah, sila layari laman web Philips di www.philips.com/support atau hubungi Pusat Layanan Pelanggan Philips di negara anda (anda boleh mendapatkan nombor telefonnya di dalam risalah jaminan serata dunia). Jika tiada Pusat Layanan Pelanggan di negara anda, pergi ke pengedar Philips tempatan.

العربية

تهانينا لشرائكم هذا المنتج ومرحبًا بكم في عالم فيليبس! للاستفادة الكاملة من الدعم الذي تقدمه Philips، قم بتسجيل المنتج في www.philips.com/welcome.

1 هام

اقرأ دليل المستخدم بعناية قبل استخدام الجهاز واحفظه للرجوع إليه مستقبلًا.

- : لا تستخدم هذا الجهاز بالقرب من المياه.
- عند استخدام هذا الجهاز في الحمام، قم بفصل الطاقة عنه مباشرةً بعد استخدامه ذلك أن قربه من الماء يشكل خطراً حتى عندما يكون متوقفاً عن التشغيل.
- : لا تستخدم هذا الجهاز بالقرب من حوض الاستحمام أو مِرشّة الاغتسال أو المِغسلة أو أي أوعية أخرى تحتوي على المياه.

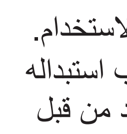

- قم دائماً بفصل الطاقة عن الجهاز بعد الاستخدام.
- إذا كان سلك الطاقة الرئيسي تالفاً، فيجب استبداله من قبل Philips أو مركز خدمة معتمد من قبل Philips أو أشخاص مؤهلين لتجنب أي خطر.
- يمكن استخدام هذا الجهاز من قبل الأطفال الذين يبلغ عمرهم 8 سنوات وما فوق والأشخاص الذين يعانون من اختلال في القدرات الجسدية أو الحسية أو العقلية، أو الذين تنقصهم الخبرة والمعرفة، في حال تم الإشراف عليهم أو تم تزويدهم بإرشادات تتعلق باستخدام هذا الجهاز بطريقة آمنة وفي حال كانوا يدركون المخاطر التي قد يتعرضون لها. لا يجب أن يلعب الأطفال بالجهاز. لا يجب أن يقوم الأطفال بتنظيف الجهاز أو صيانته من دون الإشراف عليهم.
- لحماية إضافية، ننصحك بتركيب جهاز التيار المتخلّف RCD في الدارة الكهربائية التي تزوّد الحمام بالطاقة. على جهاز RCD أن يكون مزوّداً بتيار تشغيل متخلّف مصنف لا يزيد عن 30 مللي أمبير. اطلب نصيحة المثبّت.
- لا تسحبي السلك بعد الاستخدام. امسكي بالقابس دائمًا لفصل الطاقة عن الجهاز.
- خطر الاحتراق. أبقي الجهاز بعيدًا عن متناول الأطفال، خصوصًا أثناء استخدامه وخلال تركِه ليبرد.
- قبل توصيل الجهاز بالكهرباء، تأكد من أن الفولتية المشار إليها على الجهاز متوافقة مع الفولتية المحلية.
- لا تستخدم الجهاز لأي غرض آخر غير المبين في هذا الدليل.
- لا تستخدم الجهاز على الشعر الصناعي.
- لا تترك الجهاز من دون مراقبة أثناء توصيله بالكهرباء.
- لا تستخدم أبداً أي أكسسوارات أو قطع لا توصي بها Philips أو تابعة لشركات مصنعة أخرى. فإذا استخدمت أي أكسسوارات أو قطع من هذا النوع، يصبح الضمان غير صالح.
- لا تقم بلف سلك الطاقة الرئيسي حول الجهاز.
- انتظر حتى يبرد الجهاز قبل تخزينه.
- توخَّ الحذر الشديد أثناء استخدام الجهاز إذ قد يكون ساخنًا جدًا. امسكه من المقبض، إذ إن الأجزاء الأخرى ساخنة، وتفادَ ملامسته البشرة.
- ضع الجهاز دائمًا مع الحامل على سطح مستوٍ وثابت ومقاوم للحرارة. يجب ألا يلامس لوحا التسخين السطح أو أي مواد أخرى قابلة للاشتعال.
- يجب تفادي ملامسة سلك الطاقة الرئيسي أجزاء الجهاز الساخنة.
- أبقِ الجهاز بعيدًا عن الأغراض والمواد القابلة للاشتعال عندما يكون قيد التشغيل.
- لا تغطِّ الجهاز أبدًا (على سبيل المثال بمنشفة أو قطعة ثياب) عندما يكون ساخنًا.
- لا تستخدم الجهاز سوى على الشعر الجاف.
- لا تشغّل الجهاز عندما تكون يداك مبللتين.
- حافظي على لوحَي التسخين نظيفَين وخاليَين من الغبار ومنتجات التسريح مثل الرغوة والرذاذ والجل. احرص على عدم استخدام الجهاز أبدًا مع أي منتجات تسريح.
- يأتي لوحا التسخين مزوّدَين بطلاء. قد يتعرّض هذا الغلاف للتلف مع مرور الوقت. إلا أن ذلك لا يؤثر على أداء المنتج.
- يجب إرجاع الجهاز دائمًا إلى مركز خدمة معتمد من Philips لفحصه أو إصلاحه. قد يشكّل إصلاحه من قبل أشخاص غير مؤهلين خطرًا شديدًا على المستخدم.

الحقول الكهرومغناطيسية (EMF)

يتوافق جهاز Philips هذا مع كافة المعايير والأنظمة المطبقة المتعلقة بالتعرض للحقول الكهرومغناطيسية.

إعادة التدوير

- يشير هذا الرمز إلى أنه يجب عدم التخلص من هذا المنتج مع النفايات المنزلية العادية (2012/19/EU).
- اتبع القوانين السارية في بلدك للتجميع المنفصل للمنتجات الإلكترونية والكهربائية. يساعد التخلص من المنتجات بالطريقة الصحيحة في حماية البيئة وصحة الأفراد من التبعات السلبية.

2 التحضير للاستخدام

- اغسلي الشعر بالشامبو والبلسم ثم جففيه بواسطة مجفف الشعر.
- استخدمي منتج الحماية من الحرارة ومشطي شعرك باستخدام مشط عريض الأسنان.
- لا تستخدمي جهاز التمليس إلا على الشعر الجاف.
- ننصح المستهلكات اللواتي يستخدمن المنتج بشكل متكرر باستخدام منتجات الحماية من السخونة أثناء تمليس الشعر.
- تأكد من تحديد إعداد درجة حرارة ملائمة لشعرك. يُرجى مراجعة الجدول أدناه. احرصي دائماً على تحديد إعداد درجة حرارة منخفض أكثر عند استخدام جهاز التمليس للمرة الأولى.

نوع الشعر	إعداد درجة الحرارة
كثيف	210 درجات مئوية - 230 درجة مئوية
عادي	180 - 200 درجة مئوية
خفيف	160 درجة مئوية

3 تمليس الشعر

1 قومي بتوصيل القابس بمقبس التزويد بالطاقة.
2 Sاسحبي قفل الإلغاء (4) لإلغاء قفل الجهاز.
3 اضغطي باستمرار على الزر ⏻ (3) إلى أن يضيء مؤشر جهوزية الاستخدام (2) ويبدأ بالوميض.
4 قومي بتشغيل عجلة الريوستات (1) لتحديد إعداد درجة حرارة ملائم لشعرك.
↳ عندما يكون الجهاز قيد الإحماء، سيستمرّ مؤشر جهوزية الاستخدام بالوميض إلى أن يصبح الجهاز جاهزًا للاستخدام.
↳ بعد 30 ثانية تقريبًا، يصبح الجهاز حاميًا وجاهزًا للاستخدام.
5 مشّط شعرك وخذ خصلةً لا يزيد عرضها عن 5 سم لتمليسها.

ملاحظة: للشعر الأكثر كثافة، يُنصح بتقسيم عدد أكبر من الخصل.

6 ضَعي الخصلة بين لوحَي التمليس (6) واضغطي على المقبضَين سويًا بإحكام.
7 اسحبي جهاز التمليس على طول الشعر بحركة واحدة وبطيئة (لمدة أقصاها 5 ثوانٍ) من الجذور إلى الأطراف من دون توقف لتجنب فرط الإحماء.
• للحصول على تموجات خفيفة وسريعة، أديري جهاز تمليس الشعر بشكل نصف دائرة إلى الداخل (أو إلى الخارج) عندما يبلغ أطراف الشعر ودعي الشعر ينزلق عن اللوحَين.
8 لتمليس خصل شعرك المتبقية، كرري الخطوات من 5 إلى 7.

ملاحظة: يأتي الجهاز مزوّدًا بوظيفة إيقاف التشغيل التلقائي. بعد 60 دقيقةً، يتم إيقاف تشغيل الجهاز تلقائياً.

بعد الاستخدام:
1 أوقفي تشغيل الجهاز وافصليه عن مصدر الطاقة.
2 ضعه على سطح مقاوم للسخونة حتى يبرد.
3 اعمد إلى تنظيف الجهاز ولوحَي التمليس بواسطة قطعة قماش رطبة.
4 قومي بقفل لوحَي التمليس (4).
5 يُحفظ في مكان آمن وجاف، وخالٍ من الغبار. يمكنك أيضًا تعليقه بواسطة حلقة التعليق (5).

4 الضمان والخدمة

إذا كنت بحاجة إلى أي معلومات حول استبدال ملحق مثلاً أو إذا أو في حال واجهت أي مشكلة، يُرجى زيارة موقع Philips على ويب على www.philips.com/support أو الاتصال بمركز خدمة المستهلك التابع لشركة Philips في بلدك (يمكنك العثور على رقم هاتف المركز في كتيّب الضمان العالمي) في حال عدم وجود مركز خدمة للمستهلك في بلدك، فيمكنك التوجّه إلى وكيل Philips في منطقتك.

فارسی

به دنیای محصولات Philips خوش آمدید. به شما برای خرید این محصول تبریک می گوییم! برای استفاده بهینه از خدمات پس از فروش Philips، دستگاه خود را در سایت www.philips.com/welcome ثبت نام کنید.

1 اطلاعات مهم

قبل از استفاده از دستگاه، این دفترچه راهنما را به دقت بخوانید و آن برای مراجعات بعدی نزد خود نگه دارید.

- هشدار: از دستگاه در نزدیکی آب استفاده نکنید.
- اگر از دستگاه در دستشویی استفاده می کنید، پس از مصرف، آن را از پریز بکشید. استفاده از دستگاه در نزدیکی آب خطرآفرین است، حتی اگر خاموش باشد.
- هشدار: از دستگاه در نزدیکی وان حمام، دوش آب، حوض یا ظروف حاوی آب استفاده نکنید.

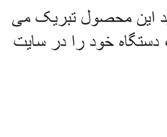

- همیشه آن را پس از استفاده از پریز بکشید.
- درصورتی که سیم برق آسیب دیده است برای جلوگیری از بروز خطر، آن را نزد نمایندگی های Philips، مرکز خدمات مجاز Philips یا اشخاص متخصص تعویض کنید.
- کودکان بالای 8 سال و افرادی که از توانایی جسمی، حسی و ذهنی کافی برخوردار نیستند یا تجربه و آگاهی ندارند می توانند با نظارت بزرگترها یا آموختن استفاده ایمن از دستگاه و آگاهی از خطرات ممکن، از دستگاه استفاده کنند. کودکان نباید با دستگاه بازی کنند. تمیز کردن و مراقبت از دستگاه نباید توسط کودکان بدون نظارت انجام شود.
- برای مراقبت بیشتر از این دستگاه، توصیه می شود که یک وسیله جریان مانده (RCD) را در مدار الکتریکی دستشویی نصب کنید. جریان کارکرد مانده در این RCD نباید از 30 میلی آمپر بیشتر باشد. برای اطلاعات بیشتر با فرد نصب کننده وسیله مشورت کنید.
- بعد از استفاده دوشاخه برق را با یک دست از پریز نکشید. ابتدا پریز را با دست نگهدارید و سپس دوشاخه را بیرون بیاورید.
- خطر سوختگی. دستگاه را خصوصاً در حین استفاده و خنک شدن، دور از دسترس کودکان نگهداری کنید.
- قبل از اتصال دستگاه به پریز برق، بررسی کنید که ولتاژ مشخص شده روی دستگاه با ولتاژ برق محلی شما مطابقت داشته باشد.
- از دستگاه به منظوری غیر از موارد شرح داده شده در این دفترچه راهنما استفاده نکنید.
- از دستگاه برای موهای مصنوعی استفاده نکنید.
- وقتی دستگاه به برق متصل است، آن را رها نکنید.
- هرگز از لوازم جانبی یا قطعات سازندگان دیگر یا لوازمی که Philips آن ها را توصیه نمی کند استفاده نکنید. اگر از چنین لوازم جانبی یا قطعاتی استفاده کنید، ضمانت نامه شما از درجه اعتبار ساقط می شود.
- سیم برق را دور دستگاه نپیچانید.
- قبل از جمع آوری دستگاه، صبر کنید تا خنک شود.
- هنگام کار با دستگاه بسیار دقت کنید چون ممکن است بیش از حد داغ باشد. فقط دسته را بگیرید چون بقیه قسمت ها داغ هستند و نباید با پوست شما تماس پیدا کنند.
- همیشه دستگاه را با پایه آن روی یک سطح صاف، پایدار و مقاوم در برابر حرارت قرار دهید. صفحات حرارتی داغ هرگز نباید در تماس با سطح یا سایر مواد قابل اشتعال قرار گیرند.
- از تماس سیم برق با قطعات داغ دستگاه جلوگیری کنید.
- وقتی دستگاه روشن است، آن را دور از اشیاء و مواد قابل اشتعال نگهدارید.
- هرگز وقتی دستگاه داغ است، آن را با چیزی (مانند حوله یا پارچه) نپوشانید.
- از دستگاه فقط برای موهای خشک استفاده کنید.
- از دستگاه با دست خیس استفاده نکنید.
- صفحات حرارتی را تمیز و عاری از گرد و غبار و محصولات حالت دهنده مو مانند موس، اسپری و ژل نگهدارید. هرگز از دستگاه همراه با محصولات حالت دهنده مو استفاده نکنید.
- صفحات حرارتی با یک روکش پوشیده شده اند. این روکش ممکن است در طول زمان ساییده شود. هرچند، این مسئله تاثیری در کارایی دستگاه ندارد.
- همیشه دستگاه را برای آزمایش یا تعمیر به مرکز خدماتی مجاز Philips ببرید. تعمیر توسط افراد غیرمجاز ممکن است برای کاربر بسیار خطرآفرین باشد.

میدان الکترومغناطیسی (EMF)

این دستگاه Philips با کلیه قوانین و استانداردهای کاربردپذیر میدان های الکترومغناطیسی مطابقت دارد.

بازیافت

- این علامت نشان می‌دهد که محصول نباید با زباله‌های معمولی خانگی دور انداخته شود (2012/19/EU).
- در این خصوص بر طبق قوانین کشور خود نسبت به جمع‌آوری محصولات الکتریکی و الکترونیکی اقدام نمایید. دور انداختن صحیح، از تاثیرات منفی بر روی محیط زیست و سلامت انسان جلوگیری می کند.

2 آماده‌سازی برای استفاده

- موها را با شامپو و نرم‌کننده بشویید و خشک کنید.
- از محصول محافظ مو در برابر حرارت استفاده کرده و موها را با شانه دانه درشت شانه بزنید.
- از اتوی مو فقط وقتی که موها خشک هستند استفاده کنید.
- برای افرادی که مرتب از دستگاه استفاده می کنند توصیه می شود قبل از صاف کردن موها از محصولات محافظ حرارتی استفاده کنند.
- تنظیم دمای مناسب برای موهای خود را انتخاب کنید. لطفا به جدول زیر مراجعه کنید. اگر از اتوی مو برای اولین بار استفاده می کنید، آن را روی تنظیمات دمای کم قرار دهید.

نوع مو	تنظیم دما
ضخیم	210° - 230°
معمولی	200° - 180°
نازک	160°

3 اتو کردن موها

1 دوشاخه را به پریز برق بزنید.
2 قفل بستن دستگاه (4) را بلغزانید تا قفل دستگاه باز شود.
3 دکمه ⏻ (3) را فشار داده و نگهدارید تا نشانگر آماده به کار بودن دستگاه (2) روشن شده و شروع به چشمک زدن کند.
4 درجه دما (1) را بپیچانید و تنظیم دمای مناسب برای موی خود را انتخاب کنید.
↳ وقتی دستگاه داغ شد، نشانگر آماده به کار بودن دستگاه به چشمک زدن ادامه می‌دهد تا وقتی برای استفاده آماده شود.
↳ پس از 30 ثانیه، دستگاه داغ شده و برای استفاده آماده است.
5 موها را شانه زده و تکه ای از مو را به اندازه کمتر از 5 سانتی متر برای اتو کردن در دست بگیرید.

توجه: بهتر است برای موهای پر، قسمت های بیشتری ایجاد کنید.

6 این دسته مو را بین صفحات اتوی مو (6) قرار دهید و دسته ها را محکم به هم فشار دهید.
7 اتوی مو را به صورت طولی با یک حرکت و آرام (حداکثر 5 ثانیه) از ریشه به نوک بکشید، بدون این که در هیچ قسمتی توقف کنید. چون این کار باعث داغ شدن بیش از حد مو می شود.
• برای تاب دار کردن مو، اتو را تا انتهای مو بکشید و آن را به اندازه یک نیم دایره به داخل (یا خارج) بپیچانید و اجازه دهید مو از روی صفحات به بیرون سر بخورد.
8 برای اتو کردن بقیه موها، مراحل 5 تا 7 را تکرار کنید.

توجه: این دستگاه مجهز به عملکرد خاموش شدن خودکار است. بعد از 60 دقیقه، دستگاه به طور خودکار خاموش می شود.

پس از استفاده:
1 دستگاه را خاموش کرده و آن را از پریز خارج کنید.
2 دستگاه را روی یک سطح مقاوم در برابر حرارت قرار دهید تا خنک شود.
3 دستگاه و صفحات اتوی مو را با استفاده از یک پارچه مرطوب تمیز کنید.
4 صفحات اتوی مو (4) را قفل کنید.
5 و سپس آن را در محلی خشک و امن، بدون گرد و غبار قرار دهید. می‌توانید دستگاه را با حلقه (5) آویزان کنید.

4 ضمانت نامه و خدمات پس از فروش

برای کسب اطلاعات مثلا برای رفع اشکال دستگاه خود، لطفاً از وب سایت Philips به آدرس www.philips.com/support بازدید فرمایید یا با مرکز خدمات پس از فروش Philips در کشور خود تماس بگیرید (برای دسترسی به شماره تلفن این مراکز در سراسر جهان به برگ ضمانت نامه مراجعه کنید). اگر در کشور شما مرکز خدمات پس از فروش Philips وجود ندارد به فروشنده دستگاه خود مراجعه نمایید.